(en) Roller conveyor sensor
(fr) Capteur pour convoyeur à rouleaux
(de) Sensor für Rollenförderer

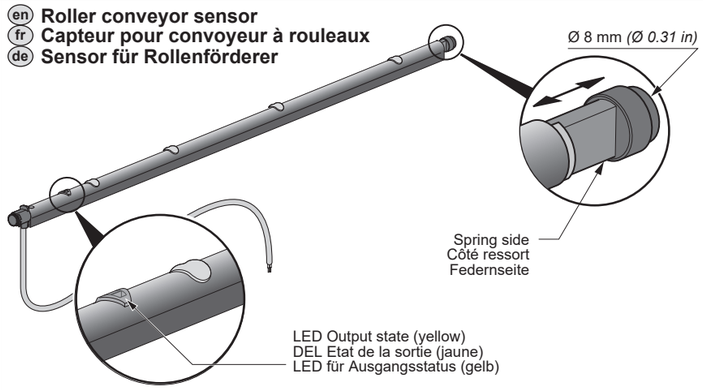

⚠ CAUTION / ATTENTION / VORSICHT

HAZARD OF ELECTRIC SHOCK, EXPLOSION OR ARC FLASH	RISQUE D'ELECTROCUTION, D'EXPLOSION OU D'ARC ELECTRIQUE	STROMSCHLAG-, EXPLOSIONS- ODER LICHTBOGENGEFAHR
Disconnect all power before servicing equipment.	Coupez l'alimentation avant de travailler sur cet appareil.	Vor dem Arbeiten an dem Gerätdessen Stromversor-gung abschalten.
Failure to follow these instructions can result injury or equipment damage.	**Le non-respect de ces instructions peut provoquer des blessures ou des dommages matériels.**	**Die Nichtbeachtung dieser Anweisungen kann zu Körperverletzungen oder Materialschäden führen.**

(en) Electrical equipment should be installed, operated, serviced, and maintained only by qualified personnel. No responsibility is assumed by Schneider Electric for any consequences arising out of the use of this material.

(fr) Les équipements électriques doivent être installés, exploités et entretenus par un personnel qualifié. Schneider Electric décline toute responsabilité quant aux conséquences de l'utilisation de ce matériel.

(de) Elektrische Geräte dürfen nur von Fachpersonal installiert, betrieben, gewartet und instand gesetzt werden. Schneider Electric haftet nicht für Schäden, die aufgrund der Verwendung dieses Materials entstehen.

© 2019 Schneider Electric. "All Rights Reserved."

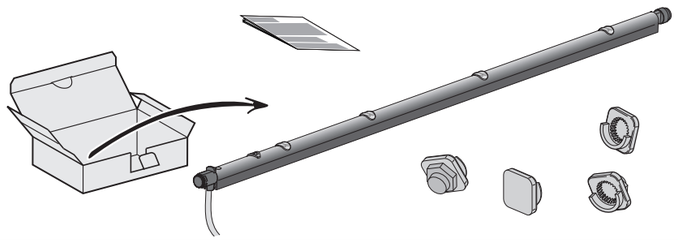

1 mm = *0.0394 in.*

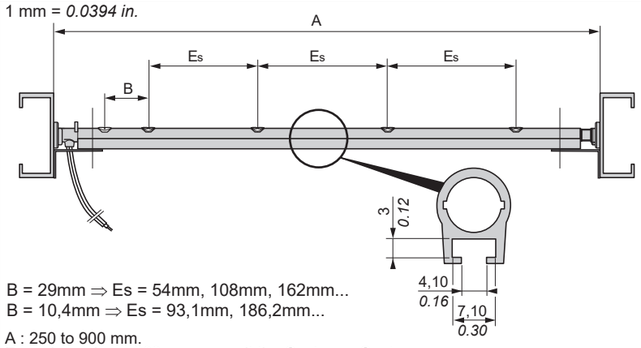

B = 29mm ⇒ Es = 54mm, 108mm, 162mm...
B = 10,4mm ⇒ Es = 93,1mm, 186,2mm...

A : 250 to 900 mm.
For values above 900 mm, consult the Customer Center.
"Es" depends on the product definition: 54 mm; 108 mm; 93,1 mm; 162 mm and 186,2 mm..
The maximum number of sensors is 6, irrespective of the value of "A".
A de 250 à 900 mm.
Pour des valeurs au-dessus de 900 mm, consulter le Centre clients.
Es dépend de la définition produit : 54 mm; 108mm; 93,1 mm; 162 mm et 186,2 mm.
Quelle que soit la valeur A, le nombre maximum de capteurs est de 6.
A : 250 bis 900 mm.
Für Werte über 900 mm bitte Verbindung zum Kundendienst aufnehmen.
„Es" ist von der Produktdefinition abhängig:54 mm, 108 mm, 93,1 mm, 162 mm und 186,2 mm.
Die maximale Anzahl an Sensoren beträgt 6, ungeachtet des Werts von „A".

Hexagonal support *0.43 in* (11 mm) and Diameter *0.31 in* (8mm).
Support hexagonal de 11 mm et diamètre de 8mm.
Rechteckiger Halter, 11 mm und Durchmesser Ø 8 mm

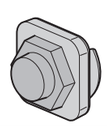

Adhesive support
Support adhésif
Klebehalter

Mounting / Montage / Montage

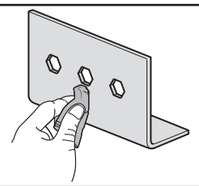

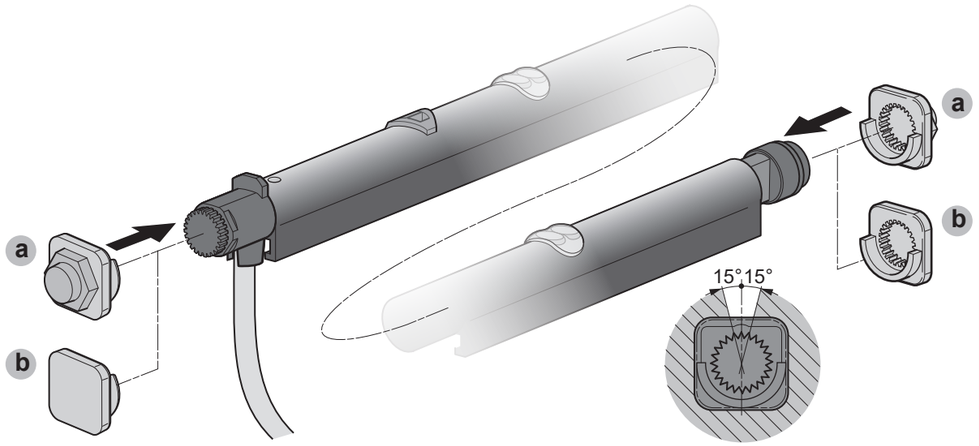

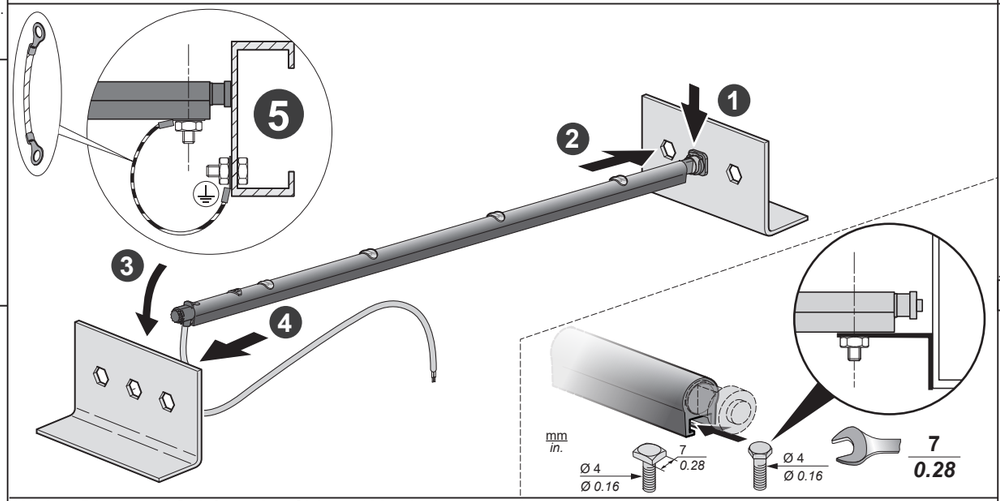

Wiring Diagram / Schéma de câblage / Verdrahtungsschema

Simple Sensor NC or NO, PNP and NPN / Capteur simple NC ou NO, PNP et NPN / Einfacher Sensor NC oder NO, PNP und NPN

M12 Connector
Connecteur M12
M12-Stecker

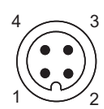

Pre-Cabled / Précâblé / Vorverkabelt

BU: Blue / Bleu / Blau
BN: Brown / Marron / Braun
BK: Black / Noir / Schwarz
WH: White / Blanc / Weiß

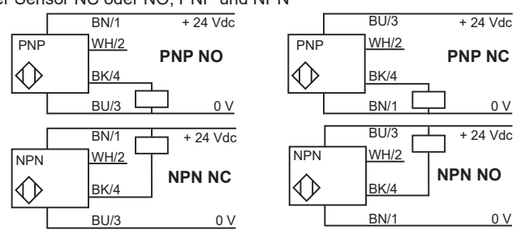

Installation / Installation / Installation

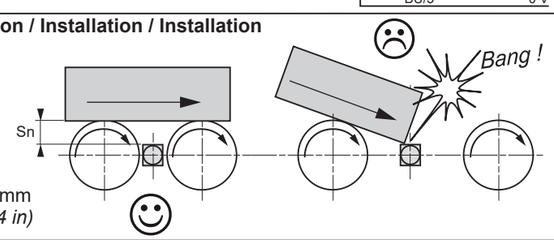

Sn ≤ 100 mm
(3.94 in)

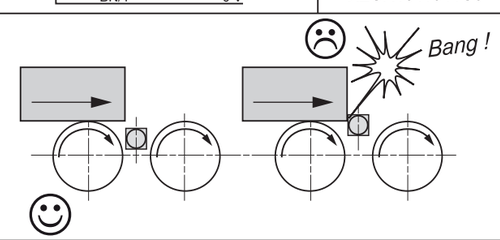

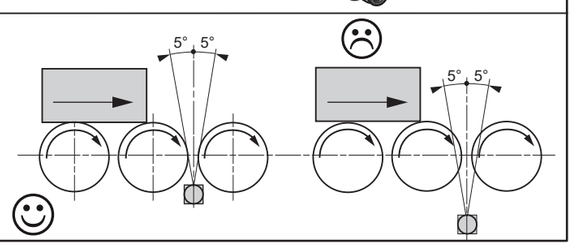

(en)

Clean the conveyor extrusions before inserting the Roller Sensor using type (b) adhesive supports.

Place the assembly support at one end, depending on the selected type:
- conveyor with 8 mm diameter holes: position the (a) support part on the output signal LED side.
- conveyor with hexagonal holes:
position the (a) support part on the spring side. two (a) assembly supports may be required to position the product (where the hexagonal hole points upward).
- conveyor with no pre-defined location:
position the two (b) self-adhesive support parts on each side of the conveyor.

(1) Position the spring-loaded end of the sensor on the conveyor extrusion.
(2) Compress the spring.
(3) With the spring still compressed, attach the cable end.
(4) Release the pressure on the spring.

(fr)

Nettoyer les profilés du convoyeur avant d'insérer le Roller Sensor avec des supports adhésifs de type (b).

Mettre à une extrémité le support de montage selon le type choisi :
- convoyeur à trous diamètre 8 mm : positionner la pièce support (a) coté LED signal de sortie.
- convoyeur à trous forme hexagonale :
positionner la pièce support (a) coté ressort. deux supports de montage (a) peuvent être nécessaires pour positionnement du produit (cas du trou hexagonal pointe en haut).
- convoyeur sans emplacement prévu : positionner les deux pièces supports auto-adhésive (b) de chaque coté du convoyeur.

(1) Positionner le coté ressort du capteur sur le profilé du convoyeur.
(2) Compresser le ressort.
(3) Mettre en place le coté câble tout en maintenant la pression sur le ressort.
(4) Relâcher la pression sur le ressort.

(de)

Die Strangpressen des Förderers reinigen, bevor der Rollensensor mit Klebehaltern vom Typ (b) eingesetzt wird

Bringen Sie den Baugruppenträger je nach ausgewähltem Typ an einem Ende an:
– Fördersystem mit Löchern mit 8 mm Durchmesser: Der Trägerteil (a) wird an der Seite der Ausgangssignal-LED angebracht.
– Fördersystem mit hexagonalen Löchern: Der Trägerteil (a) wird an der Seite der Feder angebracht. Für die Installation des Produkts (mit nach oben gerichtetem hexagonalen Loch) sind unter Umständen zwei Baugruppenträger (a) erforderlich.
– Fördersystem ohne vordefinierte Position: Die zwei selbstklebenden Trägerteile (b) werden an beiden Seiten des Fördersystems angebracht.

(1) Das federbelastete Ende des Sensors auf der Strangpresse des Förderers positionieren.
(2) Feder zusammendrücken.
(3) Kabelende bei zusammengedrückter Feder anbringen.
(4) Feder loslassen.

(5) NOTICE / AVIS / HINWEIS

UNINTENDED EQUIPMENT OPERATION	FONCTIONNEMENT INATTENDU DE L'EQUIPEMENT	UNBEABSICHTIGTER GERÄTEBETRIEB
• In case of high electrostatic environment, the sensor body may require being connected to the ground. • This sensor complies with the IEC 61000.4.2 standard level 3, Contact discharge: 6 kV, Air discharge: 8 kV.	• En cas d'environnement électrostatique élevé, il peut être nécessaire de connecter le corps du capteur à la terre. • Ce capteur est conforme à la norme CEI 61000.4.2, niveau 3, décharge par contact : 6 kV, décharge dans air : 8 kV.	• Bei hoher elektrostatischer Umgebung kann es erforderlich sein, dass der Sensorkörper mit Masse verbunden ist. • Dieser Sensor entspricht der Norm IEC 61000.4.2, Stufe 3, Kontaktentladung: 6 kV, Luftentladung: 8 kV.
Failure to follow these instructions can result in equipment damage.	**Le non-respect de ces instructions peut provoquer des dommages matériels.**	**Die Nichtbeachtung dieser Anweisungen kann Sachschäden zur Folge haben.**

Wiring Accessories / Accessoires de câblage / Verdrahtungszubehör

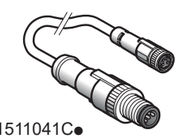

XZCR1511041C●

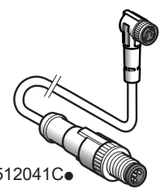

XZCR1512041C●

W9 1562525 01 11 A05
06 - 2019

Telemecanique Sensors

Printed in

es Sensor del transportador de rodillo
it Sensore per trasportatore a rulli
pt Sensor do transportador de rolos

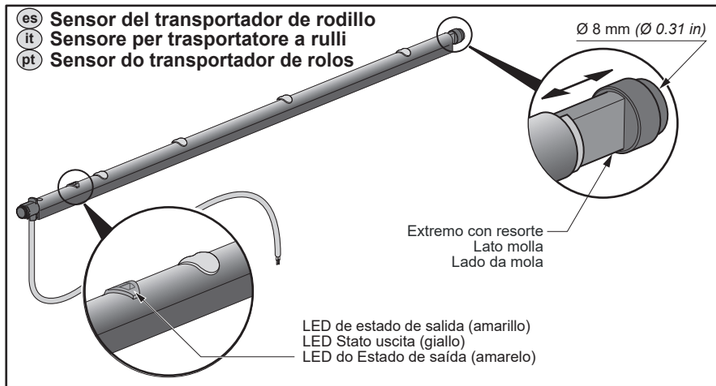

⚠ AVISO / ATTENZIONE / ATENÇÃO

RIESGO DE ELECTROCUCIÓN, EXPLOSIÓN O ARCO ELÉCTRICO	RISCHIO DI SCOSSA ELETTRICA, DI ESPLOSIONE O DI OFTALMIA DA FLASH	RISCO DE CHOQUE ELÉCTRICO, EXPLOSÃO OU FAÍSCA
Desconecte toda alimentación antes de realizar el servicio. **Si no se siguen esta instrucciones pueden producirse lesiones personales o daños en el equipo.**	Scollegare l'apparecchio dalla presa di corrente prima di qualsiasi intervento. **Il mancato rispetto di queste istruzioni può provocare infortuni o danni alle apparecchiature.**	Desligue a alimentação antes de trabalhar neste aparelho. **A não observância destas instruções pode provocar ferimentos pessoais, ou danos no equipamento.**

es Sólo el personal de servicio cualificado podrá instalar, utilizar, reparar y mantener el equipo eléctrico. Schneider Electric no asume las responsabilidades que pudieran surgir como consecuencia de la utilización de este material.

it Le apparecchiature elettriche devono essere installate, usate e riparate solo da personale qualificato. Schneider Electric non assume nessuna responsabilità per qualunque conseguenza derivante dall'uso di questo materiale.

pt A instalação, utilização e manutenção do equipamento eléctrico devem ser efectuadas exclusivamente por pessoal qualificado. A Schneider Electric não assume qualquer responsabilidade pelas consequências resultantes da utilização deste material.

© 2019 Schneider Electric. “All Rights Reserved.”

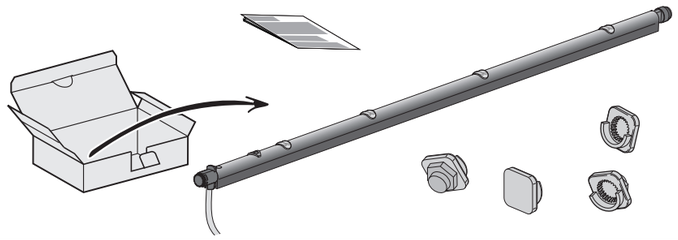

1 mm = *0.0394 in.*

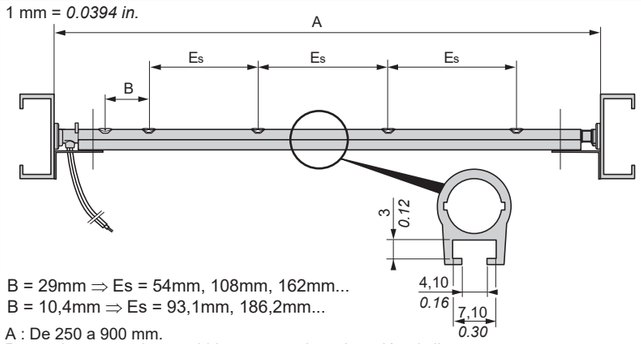

B = 29mm ⇒ Es = 54mm, 108mm, 162mm...
B = 10,4mm ⇒ Es = 93,1mm, 186,2mm...

A : De 250 a 900 mm.
Para valores superiores a 900 mm, consulte a Atención al cliente.
"Es" depende de la definición del producto: 54 mm; 108 mm; 93,1 mm; 162 mm y 186,2 mm.
El número máximo de sensores es 6, independientemente del valor de "A".

A : da 250 a 900 mm.
Per valori superiori a 900 mm, rivolgersi all'assistenza clienti.
"Es" dipende dalla definizione del prodotto: 54 mm; 108 mm; 93,1 mm; 162 mm e 186,2 mm.
Il numero massimo di sensori è 6, indipendentemente dal valore di "A".

A : de 250 a 900 mm.
Para valores acima de 900 mm, consulte o Centro de Clientes.
"Es" depende da definição do produto: 54 mm; 108 mm; 93,1 mm; 162 mm e 186,2 mm.
O número máximo de sensores é 6, independentemente do valor de "A".

Soporte hexagonal de 11 mm y Diámetro de Ø 8 mm.
Supporto esagonale 11 mm e Diametro Ø 8 mm.
Suporte hexagonal, 11 mm e Diâmetro Ø 8 mm.

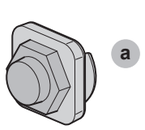

Suporte adesivo
Supporto adesivo
Soporte adhesivo

Montaje / Montaggio / Montagem

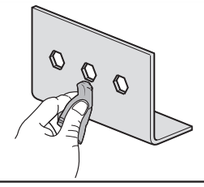

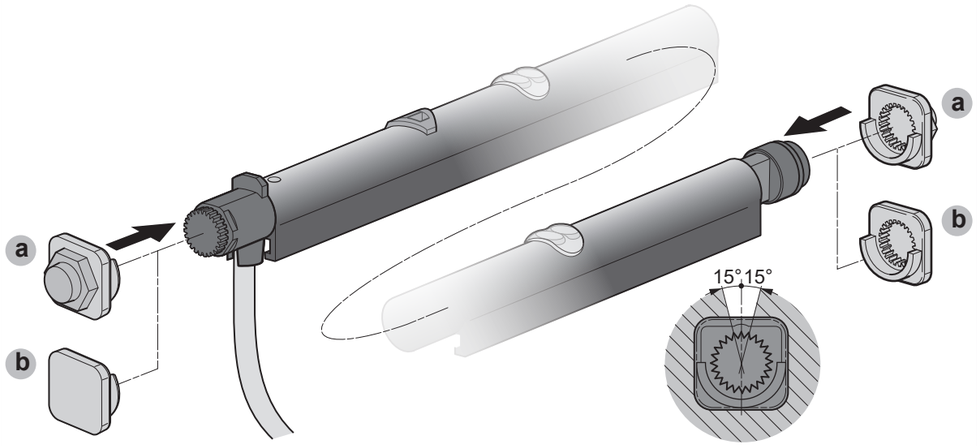

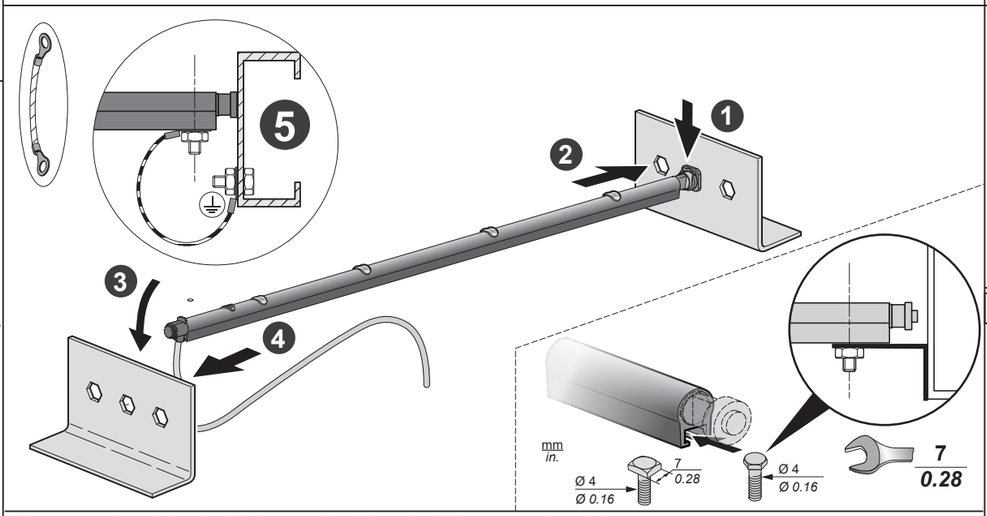

es

Antes de colocar el transportador de rodillo con los soportes adhesivos de tipo **b** limpie los orificios del transportador.

Coloque el soporte de montaje en un extremo, en función del tipo seleccionado:
- cinta transportadora con orificios de 8 mm de diámetro: coloque la pieza de montaje **a** en el lado de la señal de salida LED.
- cinta transportadora con orificios hexagonales: coloque la pieza de montaje **a** en el extremo con resorte. Es posible que deba utilizar dos piezas de montaje **a** para colocar el producto (cuando el orificio hexagonal apunte hacia arriba).
- cinta transportadora sin posición predefinida: coloque las dos piezas de montaje autoadhesivas **b** a ambos lados de la cinta transportadora.

1 Coloque el extremo del sensor con resorte en el orificio del transportador.
2 Haga fuerza para comprimir el resorte en el orificio.
3 Coloque el extremo del cable sin dejar de comprimir el resorte.
4 Deje de comprimir el resorte.

it

Pulire le estrusioni del trasportatore prima di inserire il sensore a rulli utilizzando i supporti adesivi di tipo **b**.

Collocare il supporto di montaggio su uno dei due lati, a seconda del tipo selezionato:
- trasportatore con fori di 8 mm di diametro: posizionare la parte **a** del supporto sul lato del LED del segnale di uscita.
- trasportatore con fori esagonali: posizionare la parte **a** del supporto sul lato della molla. Possono essere necessari due supporti **a** per posizionare il prodotto (quando il foro esagonale è rivolto verso l'alto).
- trasportatore senza posizione predefinita: posizionare le due parti **b** autoadesive del supporto su ciascun lato del trasportatore.

1 Posizionare l'estremità caricata a molla del sensore sull'estrusione del trasportatore.
2 Comprimere la molla.
3 Con la molla ancora compressa, applicare l'estremità del cavo.
4 Rilasciare la pressione sulla molla.

pt

Limpe as extrusões do transportador antes de inserir o sensor de rolos utilizando suportes adesivos do tipo **b**.

Coloque o suporte de montagem em uma extremidade, dependendo do tipo selecionado:
- transportador com orifícios de 8 mm de diâmetro: posicione a parte do suporte **a** no lado do LED de sinal de saída.
- transportador com orifícios hexagonais: posicione a parte do suporte **a** no lado da mola. Poderão ser necessários dois suportes de montagem **a** para o posicionamento do produto (quando o orifício hexagonal está virado para cima).
- transportador sem um local predefinido: posicione as duas partes do suporte **b** auto-adesivas em cada um dos lados do transportador.

1 Posicione a extremidade carregada por mola do sensor na extrusão do transportador.
2 Comprima a mola.
3 Com a mola comprimida, una a extremidade do cabo.
4 Solte a pressão na mola.

5 AVISO / AVVISO / AVISO

FUNCIONAMIENTO IMPREVISTO DEL EQUIPO	FUNZIONAMENTO ANOMALO DELL’APPARECCHIATURA	OPERAÇÃO INVOLUNTÁRIA DO EQUIPAMENTO
• En el caso de un entorno electrostático alto, el cuerpo del sensor puede requerir que se conecte a tierra. • Este sensor cumple con la norma IEC 61000.4.2 nivel 3, descarga de contacto: 6 kV, descarga de aire: 8 kV. **Si no se siguen estas instrucciones pueden producirse daños en el equipo.**	• Nel caso di un elevato ambiente elettrostatico, potrebbe essere necessario collegare il corpo del sensore a terra. • Questo sensore è conforme allo standard IEC 61000.4.2, livello 3, scarica contatto: 6 kV, scarico in aria: 8 kV. **Il mancato rispetto di queste istruzioni può provocare danni alle apparecchiature.**	• No caso de um ambiente eletrostático alto, pode ser necessário conectar o corpo do sensor à terra. • Este sensor está em conformidade com a norma IEC 61000.4.2, nível 3, descarga de contato: 6 kV, descarga no ar: 8 kV. **A não observância destas instruções pode provocar danos no equipamento.**

Diagrama de cableado / Schema di cablaggio / Diagrama de cablagem

Conector M12
Connettore M12
Conector M12

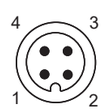

Antes de colocar el cableado
Precablato
Cabos pré-instalados

BU: Azul / Blu / Azul	
BN: Marrón / Marrone / Castanho	
BK: Negro / Nero / Preto	
WH: Blanco / Bianco / Branco	

Sensor simple NC o NO, PNP y NPN / Sensore semplice NC o NO, PNP e NPN / Sensor simples NC ou NO, PNP e NPN

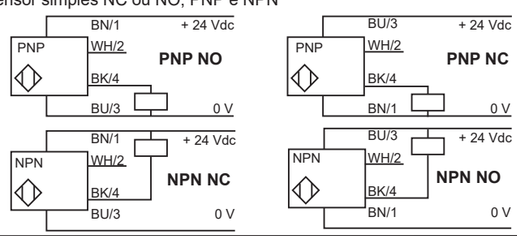

Accesorios de cableado / Accessori di cablaggio / Acessórios de cablagem

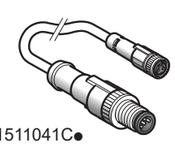

XZCR1511041C●

XZCR1512041C●

Instalación / Installazione / Instalação

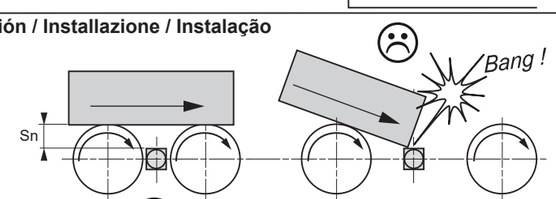

Sn ≤ 100 mm
(3.94 in)

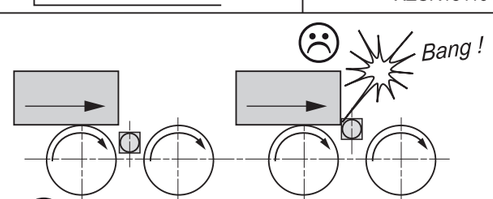

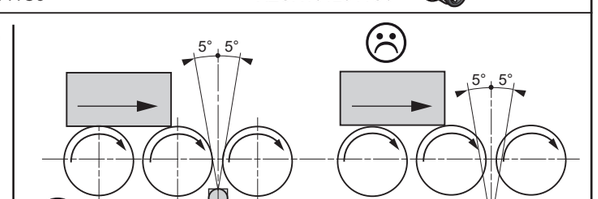

Telemecanique Sensors