TSX SCP 11•/1114
PCMCIA Card
Carte PCMCIA

Quick reference guide
Instruction de service

Edition June 2009

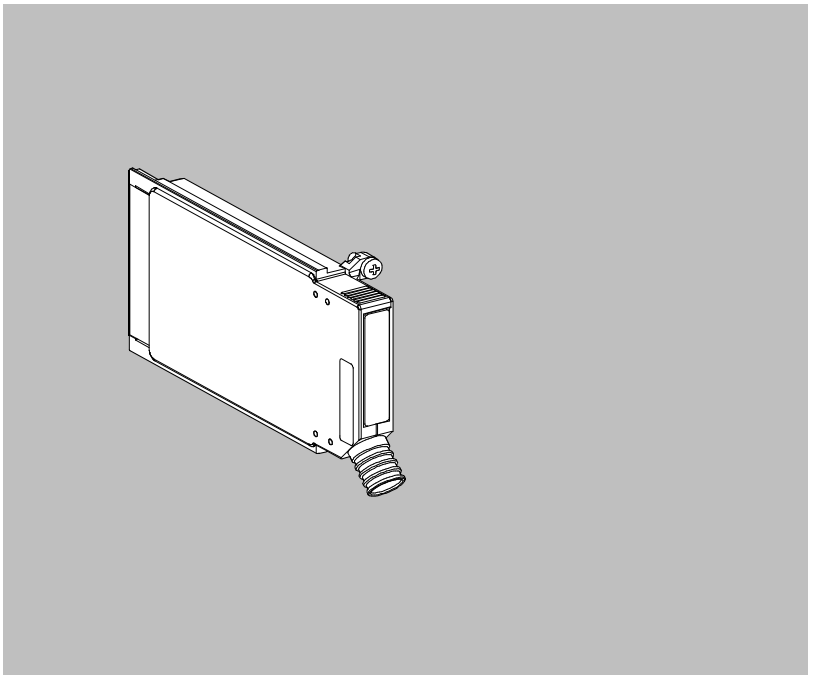

Schneider Electric

Presentation

PCMCIA extended type III cards for connecting TSX PLCs to the network buses and to the asynchronous serial link.
References:
- TSX SCP 111 : RS 232,
- TSX SCP 112 : CL 20 mA,
- TSX SCP 114/1114 : RS 485.

Mounting

PCMCIA TSX SCP 111/112/114/1114 cards are multiprotocol : characters mode, UNI-TELWAY and Modbus.
Screw cover (**1**) for a terminal or cover (**2**) for the TSX PLCs..

These operations must take place when the PLC is off

Process for mouting cards into TSX P57 1•4 to TSX P57 1•4 processors, or into TSX SCY 21601 reception module

Step	Action
1	Remove the cover screwed on the case
2	Connect the cable
3	Place the appropriate cover on the device
4	Screw on the cover
5	Insert the card in the slot provided in the host device and screw it the card

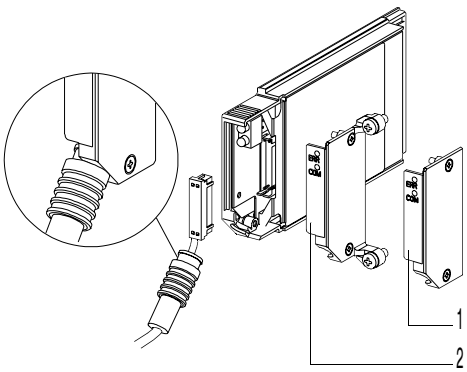

Process for mouting cards into TSX P57 5•4 processors

Step	Action	Illustration
1	Remove the cover screwed on the case	
2	Connect the table.	
3	Place the appropriate cover on the device, taking care to insert the ferrule in the slot provided in order to fix the cable to the card.	
4	Screw on the cover.	

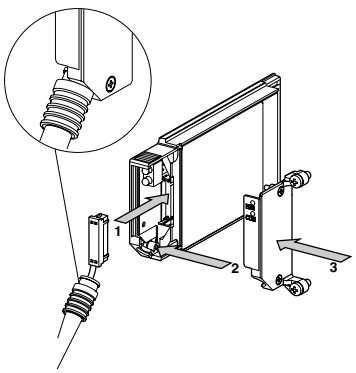

5	Remove the plastic cover from the caddie.	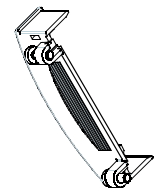
6	Guide the card into the caddie from an oblique angle using the 2 locating devices.	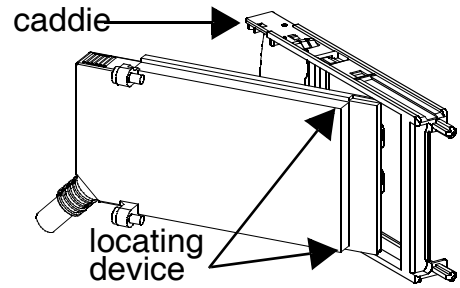
7	Slide the card into the caddie until it slops. The card is now firmly attached to the caddie.	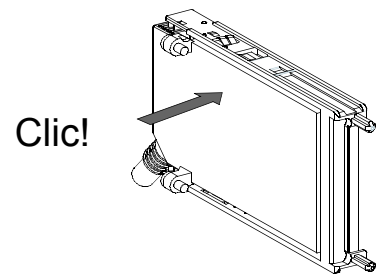
8	Insert the assembly (caddie and card) in the slot provided in the host device.	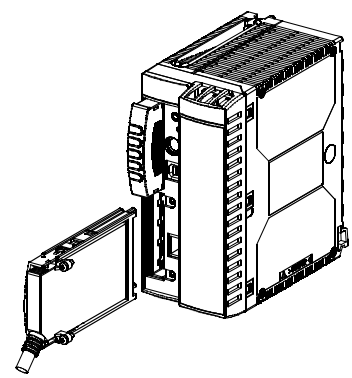
9	Screw in the card to stop it being moved when switched on, and to ensure it functions effectively.	

Case of assembly into a Atrium processor

In order to correctly plugin the PCMCIA card, it is possible to set up the location in the docking station.This setup is done by adjusting the screw located on the top slice of the docking card. X= variable pitch from 20,32 to 27,32 mm.	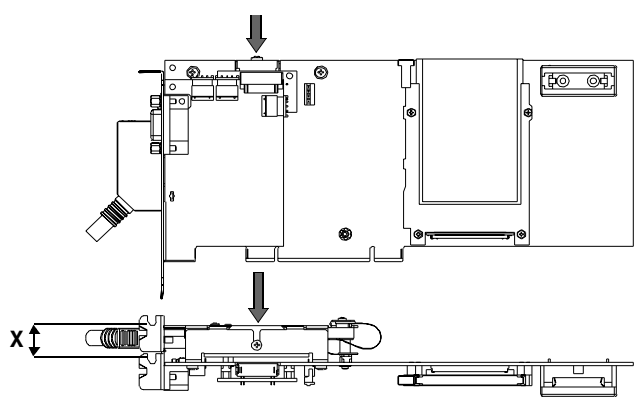

Connecting : Cable 's references TSX SCP ...

Cable	Link	Characters mode Pt/Pt	Characters mode Modem	UNITEL-WAY	Modbus
TSX SCP 111	RS 232C	CD 1030	CC 1030	CC 1030	CC 1030
TSX SCP 112	BC 20			CX 2030	CX 2030
TSX SCP 114/1114	RS 485		CX 4030 CU 4530 (2)	CU 4030 (1)	CM 4030 (1)

(1) Connection to box TSX SCA 50 (2) Connection to box TSX SCA 62

Diagnostic

ERR	COMM	Meaning	Corrective actions
○	○	Device not powered up No dialogue	Check power supply and connection to the card
○	●	Normal operation	
●	(1)	Serious fault	Change card
●	○	Operational fault	Check configuration and connection to communication bus
●	●	Operational fault	Check configuration

● Indicator on ○ Indicator off ● Indicator flashing
(1) Indicator on, off or flashing

Connection

TSX SCP 111 card in point to point connection in characters mode :

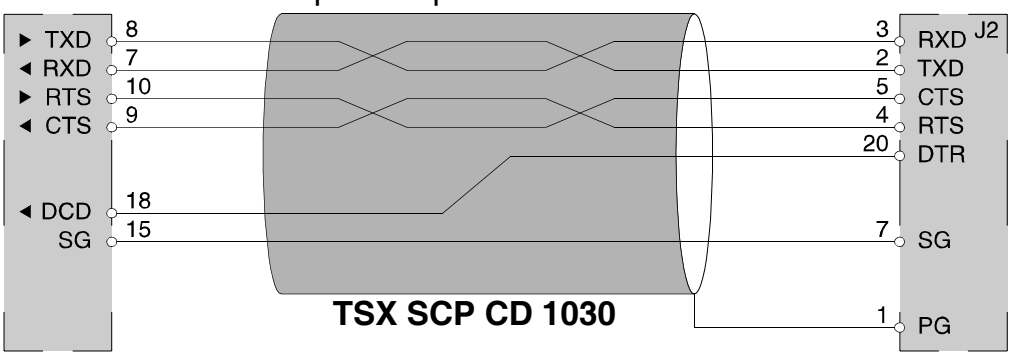

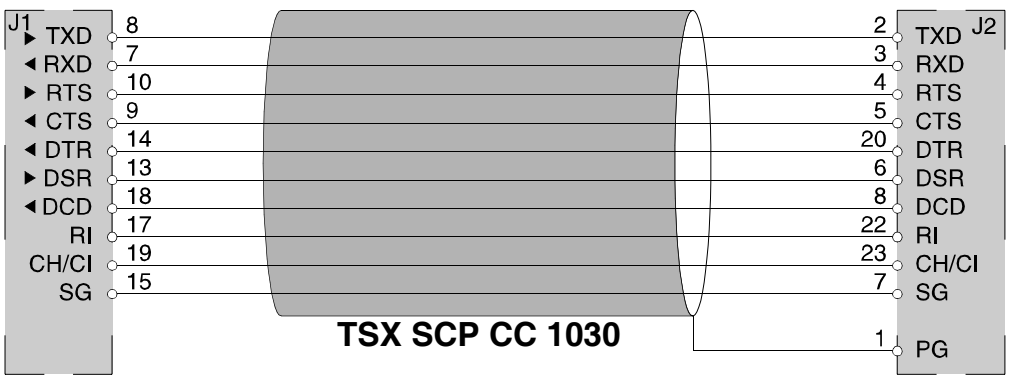

TSX SCP 112 card character mode asynchronous link connection in point to point :

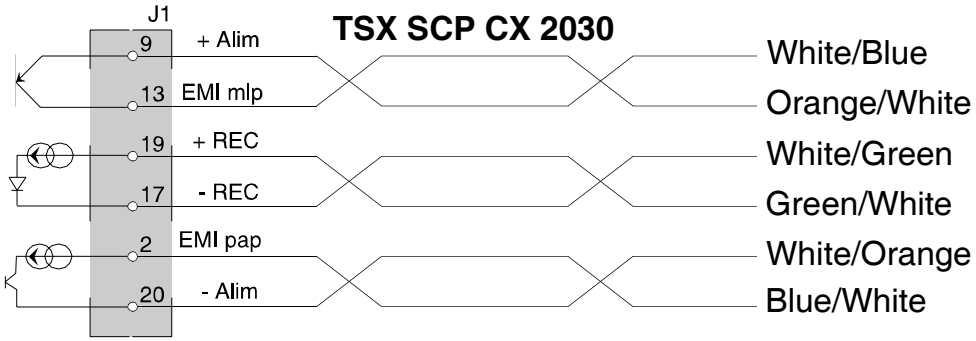

TSX SCP 114/1114 card to UNI-TELWAY connection network

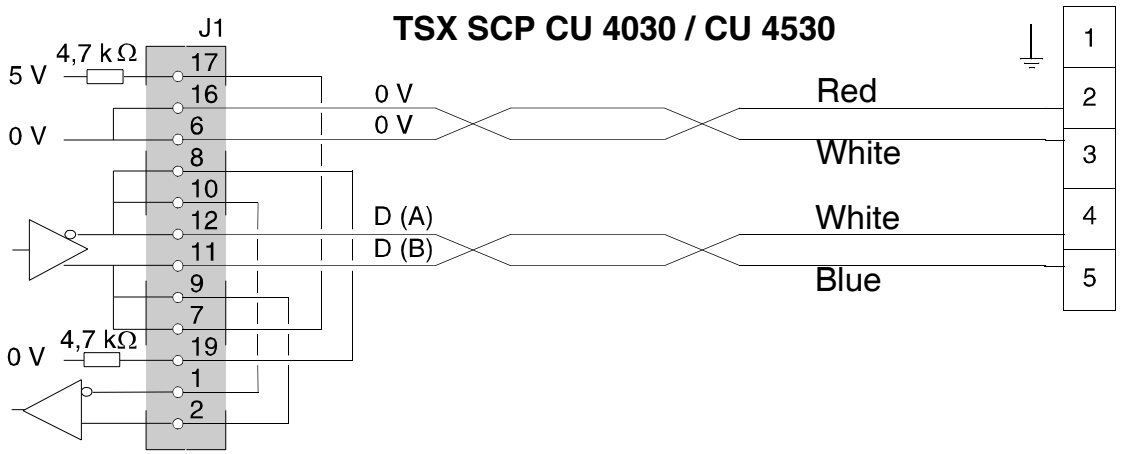

Modbus

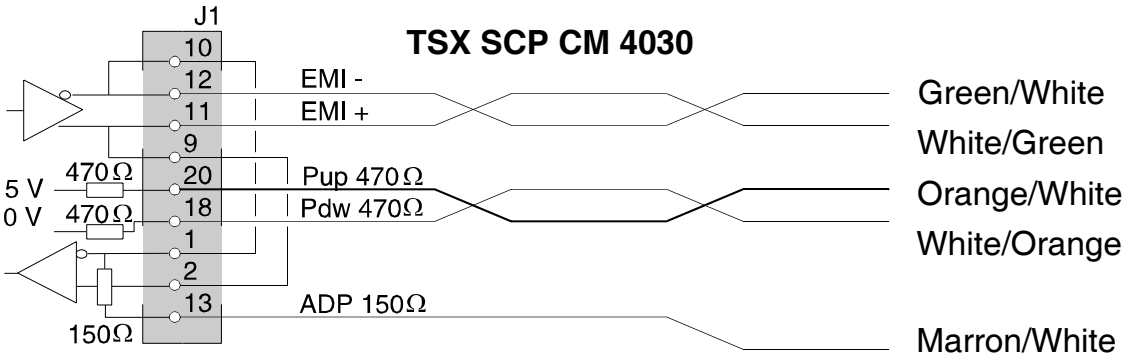

Multi-protocol, RS 422

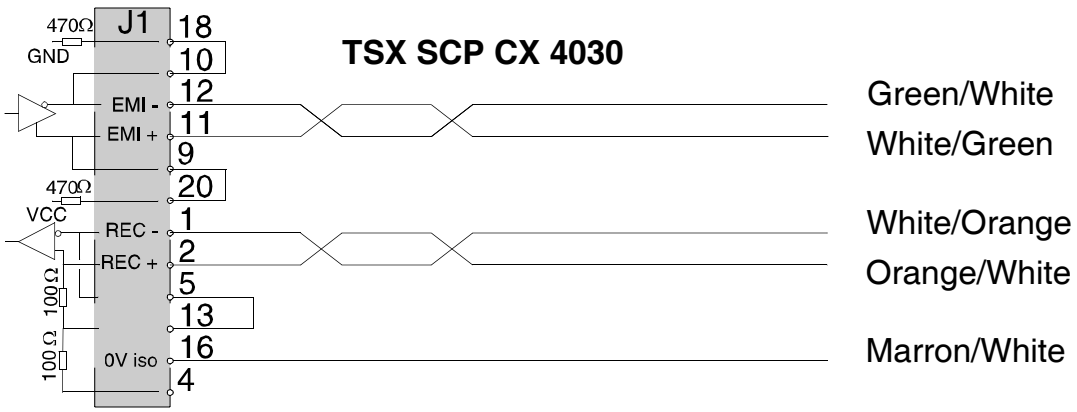

Présentation

Cartes PCMCIA type III étendu pour la connexion des automates TSX aux bus de communication et de liaison série asynchrone.

Référence des cartes :
- TSX SCP 111 : RS 232,
- TSX SCP 112 : Boucle de courant,
- TSX SCP 114/1114 : RS 485.

Montage

Les cartes PCMCIA TSX SCP 111/112/114/1114 sont multiprotocoles : Mode caractères, UNI-TELWAY et Modbus.
Monter le capot (**1**) pour un terminal ou le capot (**2**) pour les automates TSX.

Opération à effectuer hors tension

FRANÇAIS

Procédure pour le montage des cartes dans les processeurs TSX P57 1•4 à TSX P57 5•4 ou dans le module d'accueil TSX SCY 21601

Etape	Action
1	Otez le capot vissé sur le boîtier
2	Connectez le cordon
3	Placez le capot sur le boîtier
4	Vissez le capot
5	Insérez ensuite la carte dans le logement de l'équipement hôte et serrer

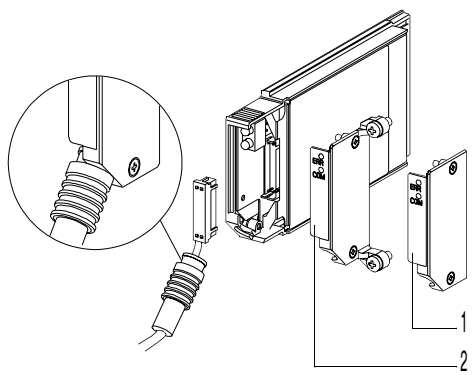

Procédure pour le montage des cartes dans les processeurs TSX P57 5•4

Etape	Action	Illustration
1	Otez le capot vissé sur le boîtier	
2	Connectez le cordon.	
3	Placez le capot approprié sur le boîtier, en prenant soin d'insérer la férule dans l'évidement prévu à cet effet afin de rendre le câble solidaire de la carte.	
4	Vissez le capot.	

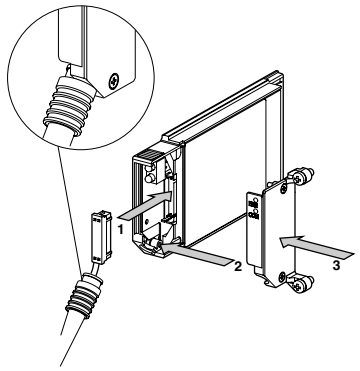

5	Retirez le capot plastique du caddie	
6	Présentez de façon oblique par rapport au caddie la carte en respectant les 2 détrompeurs.	caddie détrompeurs
7	Faites glisser la carte dans le caddie jusqu'a ce qu'elle arrive en butée. Celle-ci est alors solidaire du caddie.	Clic!
8	Insérez l'ensemble (caddie et carte) dans le logement prévu à cet effet dans l'équipement hôte.	
9	Vissez la carte afin d'éviter toute manipulation de cette dernière sous tension et garantir son bon fonctionnement.	

FRANÇAIS

Cas d'un montage dans un processeur Atrium

Afin de pouvoir emboîter correctement la carte PCMCIA, il est possible de régler la position de son emplacement d'accueil. Ce réglage s'effectue en réglant la vis située sur la tranche supérieure de la carte d'accueil X= Pas variable de 20,32 à 27,32 mm.	X

Raccordement : Référence des câbles TSX SCP ...

Référence câble	Type liaison	Mode Pt/Pt	Caractères Modem	UNITEL-WAY	Modbus
TSX SCP 111	RS 232C	CD 1030	CC 1030	CC 1030	CC 1030
TSX SCP 112	BC 20			CX 2030	CX 2030
TSX SCP 114/1114	RS 485		CX 4030 CU 4530 (2)	CU 4030 (1)	CM 4030 (1)

(1) Connexion au boîtier TSX SCA 50 (2) Connexion au boîtier TSX SCA 62

Diagnostic

ERR	COMM	Significations	Actions correctives
○	○	Equipement hors tension Absence de dialogue	Vérifier l'alimentation et la connexion.
○	●	Fonctionnement normal	
●	(1)	Défaut grave	Changer la carte
●	○	Défaut fonctionnel	Vérifier la configuration et la connexion au bus de communication
●	●	Défaut fonctionnel	Vérifier la configuration

● Voyant allumé ○ Voyant éteint ● Voyant clignotant
(1) état du voyant indifférent

Montage

Connexion de la carte **TSX SCP 111** en point par point en **mode caractères**:

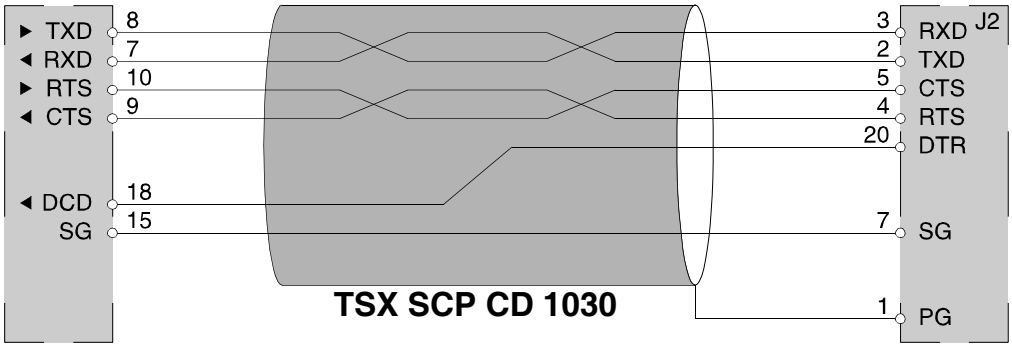

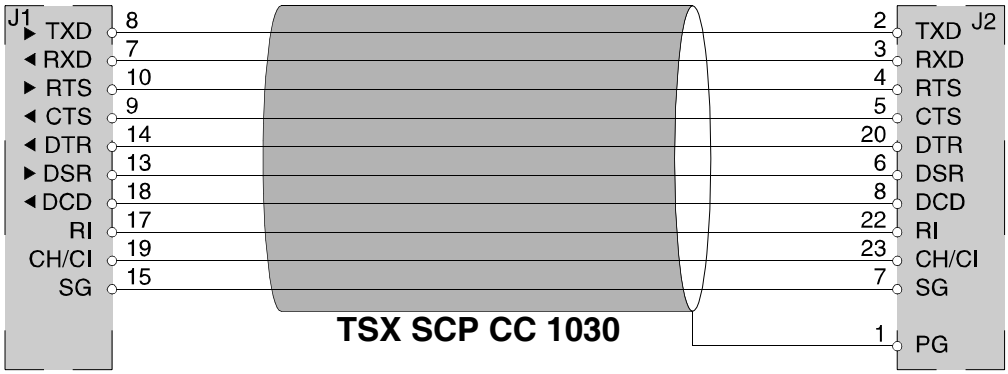

FRANÇAIS

Connexion de la carte **TSX SCP112** en liaison asynchrone en point à point :

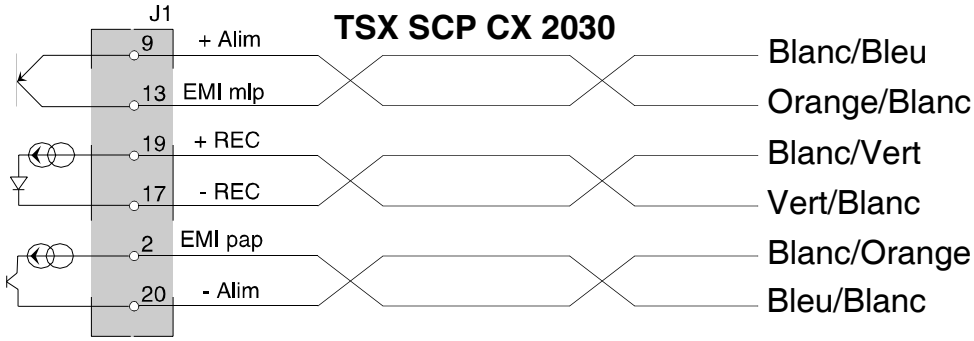

Connexion au réseau UNI-TELWAY de la carte **TSX SCP 114/1114**

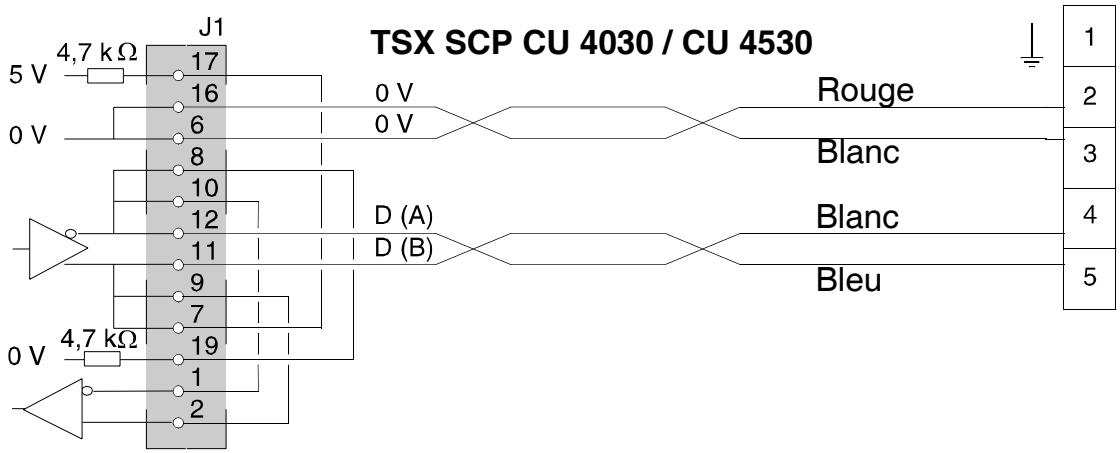

Modbus

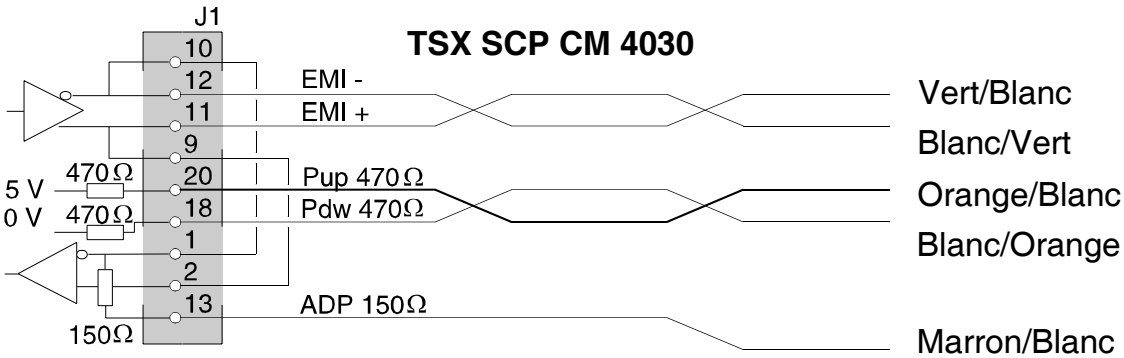

Multi-protocole, RS 422

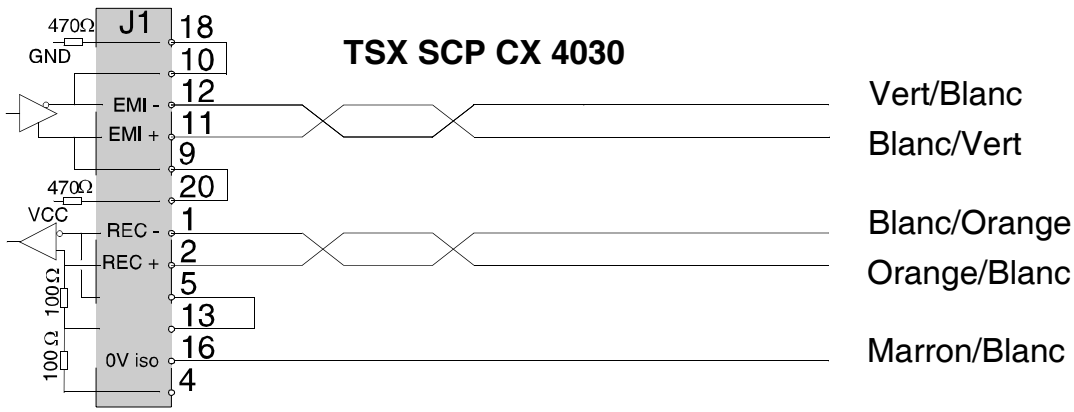

FRANÇAIS

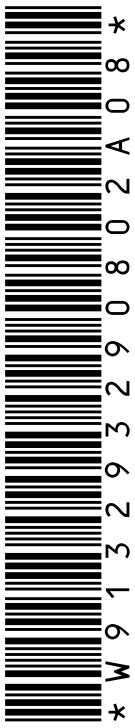

Schneider Electric Industries SAS

Headquarters

35, rue Joseph Monier
F - 92506 Rueil Malmaison Cedex

http://www.schneider-electric.com

Owing to changes in standards and equipment, the characteristics given in the text and images in this document are not binding us until they have been confirmed with us.

Printed in June 2009