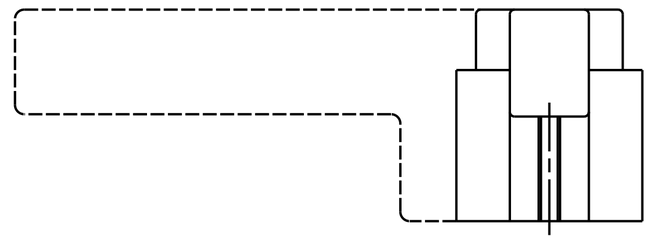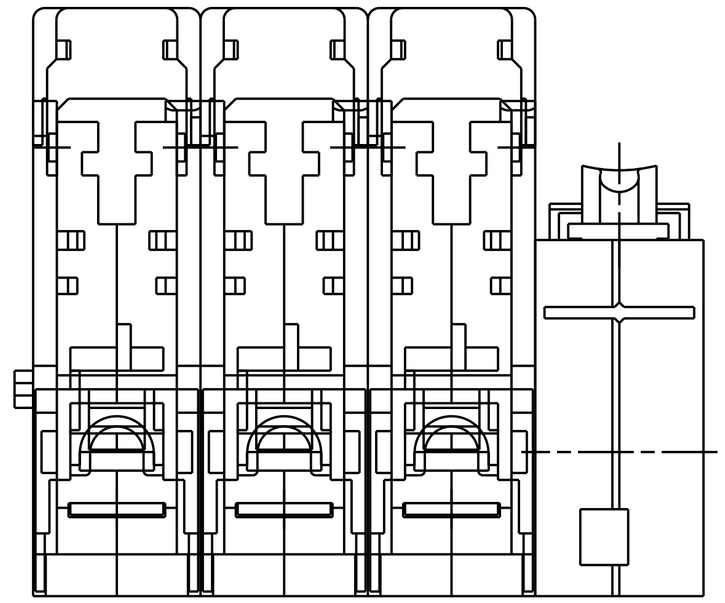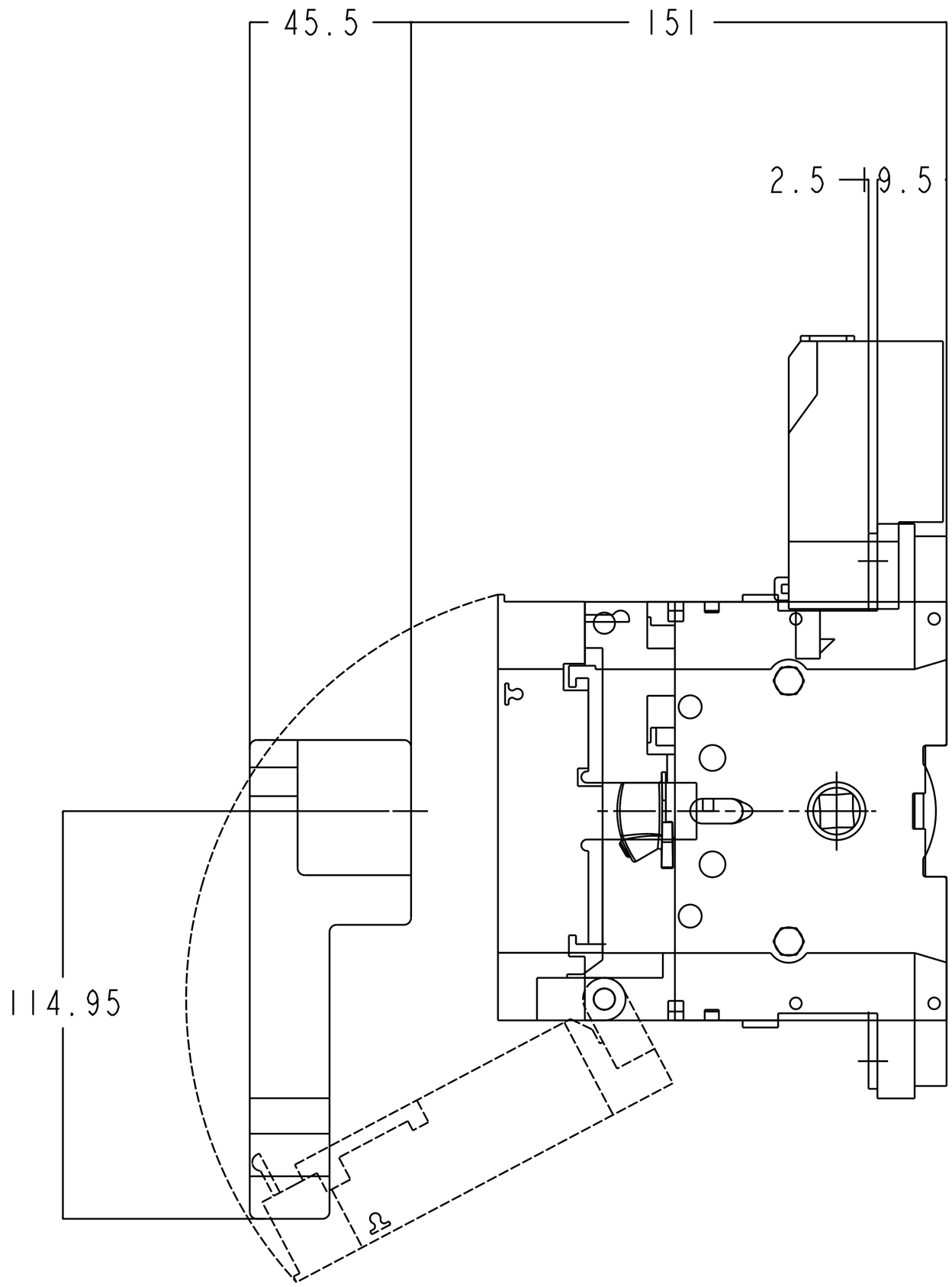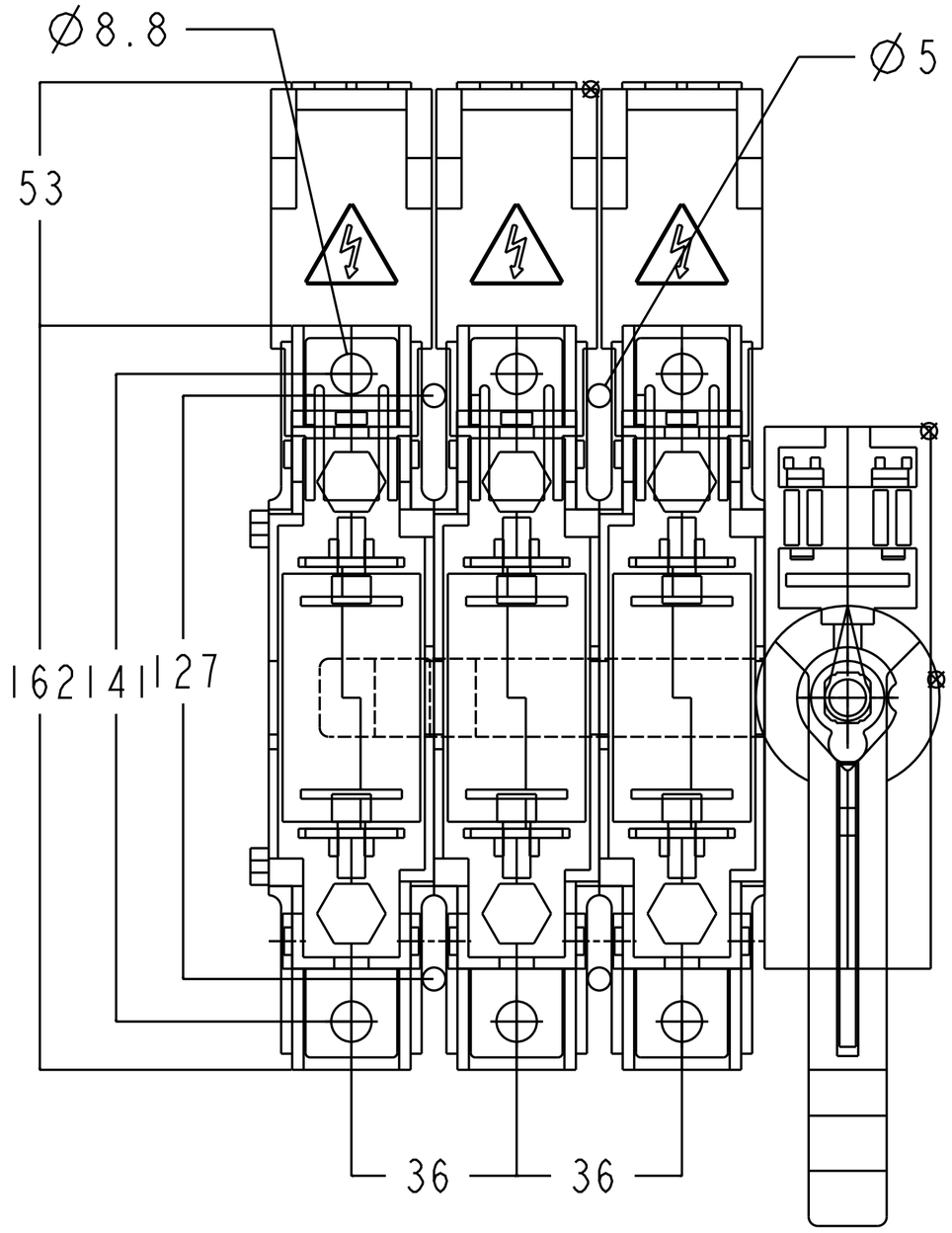Rep.	Nom	Code	N°	Qté
1	FUSERBLOC TS T00 3x125A F/L	38313012	de/	1
2	3 CACHE BORNES	39983016	plan	1
3	POIGNEE CDE DIRECTE FRONT	36297910	/	1