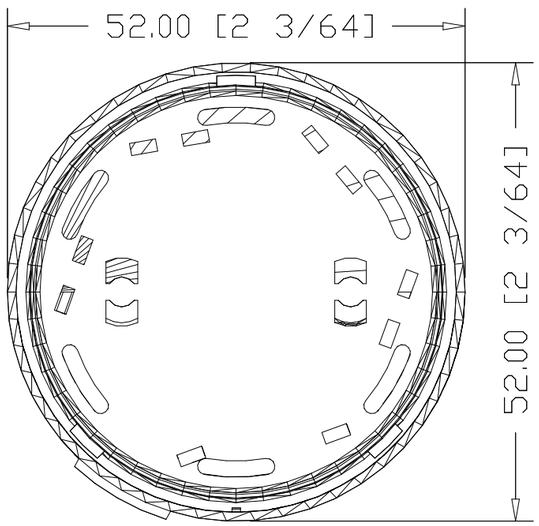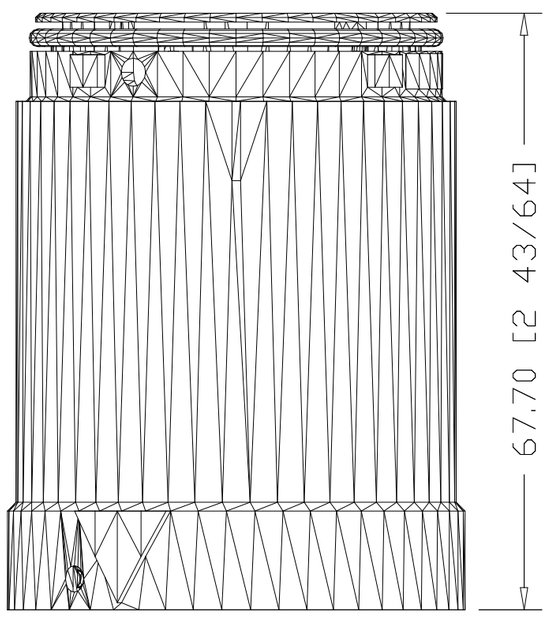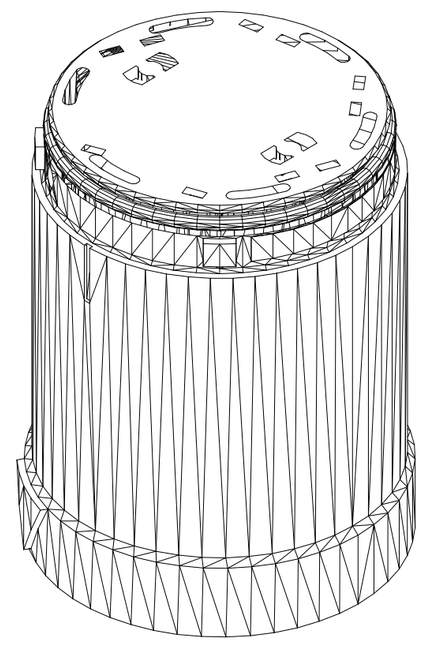855E-*
Light Module