# INSTRUCTIONS D'INSTALLATION
# ENTRETIEN ET NETTOYAGE

American Standard
Style That Works Better

## BABY DEVORO - 1,28 GPF TOILETTE DEUX PIÈCES
### Modéle 2315

WATER EFFICIENT PRODUCT

*Nous vous remercions d'avoir choisi American Standard, synonyme de qualité supérieure depuis plus de 100 ans. Pour s'assurer que ce produit soit bien installé, veuillez lire ces instructions attentivement avant de commencer. (Certaines installations peuvent requérir une aide professionnelle.) Assurez-vous également que votre installation se conforme aux codes locaux.*

⚠ **ATTENTION: CE PRODUIT EST FRAGILE. POUR ÉVITER LES BRIS ET DES BLESSURES, MANIPULER AVEC SOIN!**
NOTE: *Les dessins peuvent ne pas correspondre exactement aux contours de l'appareil ou des composantes.*

## OUTILS ET MATÉRIAUX RECOMMANDÉS

| | | | | |
|---|---|---|---|---|
| Spatule de vitrier | Tournevis plat | Clé universelle | Scellant | Metre à ruban |
| Scie à métaux | Rondelle/ joint en cire | Tuyau d'alimentation flexible | Boulons de toilette | Niveau |

**1** **ENLEVER LA VIEILLE TOILETTE**

a. Fermer le robinet d'alimentation de la toilette et vider le réservoir complètement. Essuyer le reste de l'eau du réservoir et de la toilette avec une serviette ou une éponge.

b. Débrancher et enlever le tuyau d'alimentation. **NOTE:** *Si le robinet doit être remplacé, fermer d'abord l'alimentation d'eau!*

c. Enlever les vieux boulons de montage, enlever la toilette et fermer l'ouverture du renvoi pour éviter les odeurs d'égout.

d. Enlever les boulons de la collerette et retirer la vieille cire, le vieux mastic, etc à la base.

**NOTE:** *La surface de montage doit être propre et de niveau* ***avant*** *d'installer la nouvelle toilette!*

**2** **DIMENSIONS D'INSTALLATION:**
NOTE: *La distance entre le mur et l'axe de la collerette de la toilette doit être la suivante:*

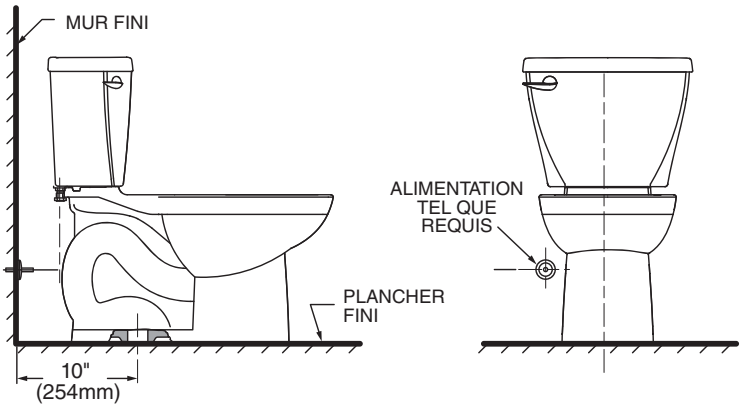


**3**

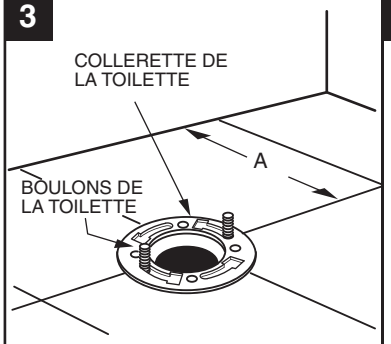


**INSTALLER LES BOULONS DE LA TOILETTE**
Glisser les boulons de la toilette dans les ouvertures de la collerette. Ils doivent être espacer de 6" (152 mm) et positionner parallèle au mur.

**4**

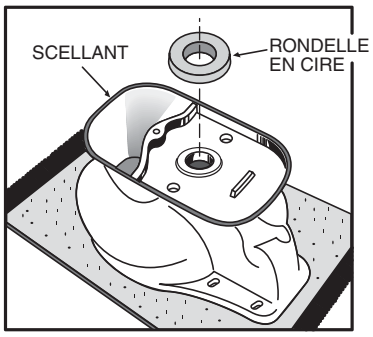


**INSTALLER LE JOINT EN CIRE**
Renverser la toilette sur le plancher (protéger contre les dommages), et installer la rondelle en cire uniformément autour de la collerette de vidange (garde), le côté plus étroit de la rondelle vers la toilette. Appliquer un mince filet de scellant autour de la base de la toilette.

**5**

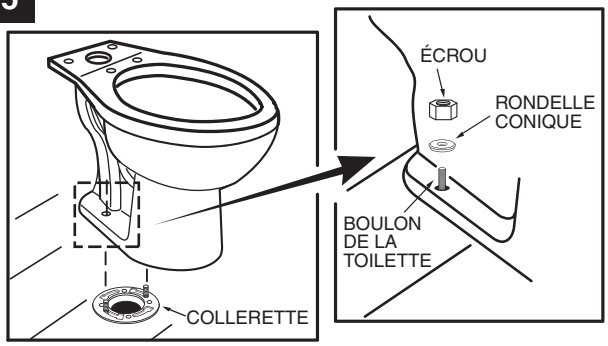


**PLACER LA TOILETTE SUR LA COLLERETTE**
a. Dégager l'ouverture de l'évacuation dans le plancher et installer la toilette sur la collerette de manière à ce que les boulons passent à travers les trous de montage.
b. Installer sans serrer les rondelles et écrous de retenue. Le côté des rondelles marqué "CE CÔTÉ EN HAUT" *doit* être vers le haut!

CONSERVER POUR RÉFÉRENCE FUTURE

Les noms des produits listés dans ce document sont des marques de commerce d'AS America, Inc.
© AS America, Inc. 2011

## 6

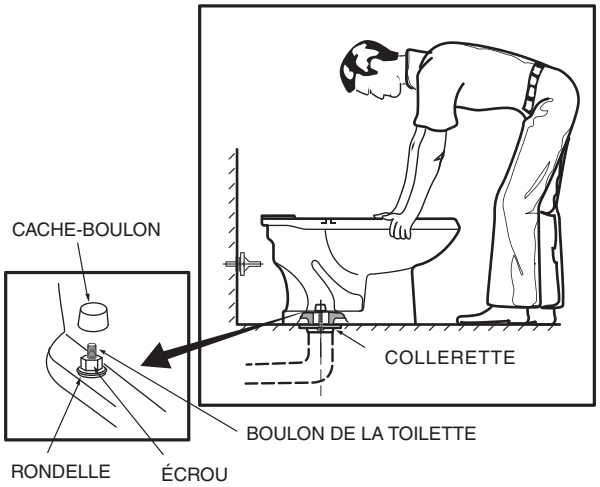


**INSTALLER LA TOILETTE**

a. Placer la toilette alignée droite avec le mur et, en la balançant, presser la cuvette vers le bas complètement sur la rondelle en cire et la collerette. Resserrer les écrous en alternant jusqu'à ce que la toilette soit solidement appuyée au sol.

**ATTENTION:**
NE PAS TROP SERRER LES ÉCROUS
OU LA BASE POURRAIT ÊTRE ENDOMMAGÉE!

b. Installer les cache-boulons sur les rondelles. (Si nécessaire, couper le boulon à la bonne longueur avant d'installer les cache-boulons.)

c. Ajouter de un filet de joint de collage autour de la base. Enlever l'excédent de scellant.

## 7

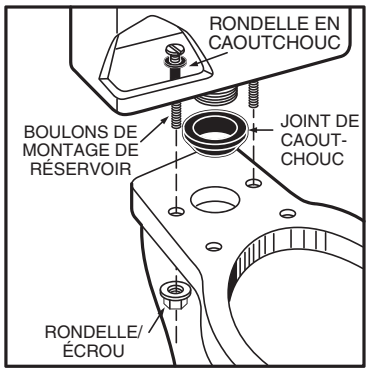


**INSTALLATION DU RÉSERVOIR**

a. Insérer les rondelles en caoutchouc dans les trous de montage du réservoir puis placer les boulons de fixation.

b. Installer le gros joint de caoutchouc autour de la sortie filetée sous le réservoir et descendre le réservoir sur la cuvette, le côté étroit du joint s'ajustant uniformément dans l'ouverture de l'entrée d'eau de la cuvette et les boulons du réservoir correspondent aux trous de montage.

c. Lorsque le réservoir est parallèle au mur, resserrer les écrous en alternant, jusqu'à ce que le réservoir soit emboîté uniformément sur la surface de la cuvette.

**AVERTISSEMENT :**
IL N'EST PAS NÉCESSAIRE DE TROP SERRER LES ÉCROUS POUR UN EMBOÎTEMENT PARFAIT !

## 8

**INSTALLER L'ABATTANT** Installer l'abattant selon les instructions du fabriquant.

## 9a

Avant de poursuivre, déterminer le type de connexion pour l'approvisionnement d'eau dont vous disposez à partir du schéma ci-dessous et utiliser les pièces d'assemblage appropriées pour rebrancher comme il se doit la conduite d'amenée d'eau. Ne JAMAIS utiliser de mastic de plomberie pour sceller ces raccords de tuyauterie.

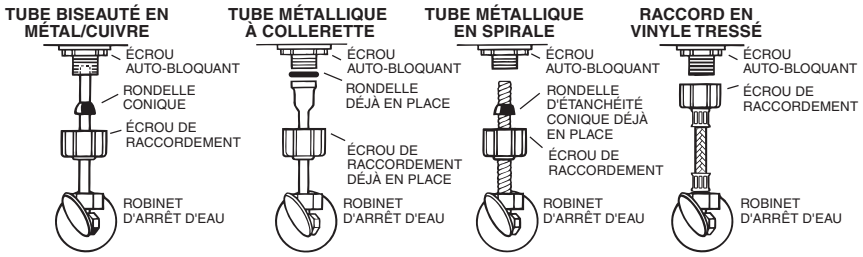


Ces pièces doivent être utilisées comme sur l'illustration afin d'assurer un raccordement étanche. L'utilisation des écrous de raccordement déjà en place peut occasionner des fuites d'eau. Le tube ou le tuyau servant à l'approvisionnement en eau doit se prolonger d'au moins 1/2 po, à l'intérieur du raccord fileté de la valve (ne s'applique pas dans le cas de tuyaux à collerette).

Utiliser les écrous de raccordement et la rondelle d'étanchéité en place.

Utiliser la rondelle conique en spirale en place. Les rondelles coniques Fluidmaster peuvent ne pas offrir un scellement complet en présence d'un tuyautage d'alimentation en spirale.

Des rondelles coniques captives sont fournies. Aucune autre rondelle n'est requise.

**ATTENTION: NE PAS UTILISER DE RONDELLE CONIQUE AVEC UNE TUYAUTERIE D'ALIMENTATION EN PLASTIQUE.**

**ATTENTION: Si les ÉCROUS AUTO-BLOQUANTS ou les ÉCROUS DE RACCORDEMENT sont trop serrés, il pourrait en résulter un bris, voir une inondation.**

## 9b

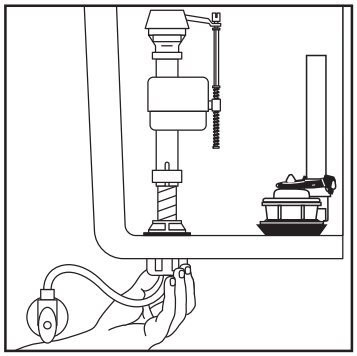

Ayant positionné les rondelles appropriées (voir l'étape 9A), resserrer manuellement l'ÉCROU DE RACCORDEMENT de 1/4 de tour.

ÉVITER DE TROP SERRER.

**AVERTISSEMENT :** Ne pas utiliser de mastic de plombier, pâte lubrifiante ou autre produit d'étanchéité sur les raccords de la conduite d'alimentation d'eau reliés à ce réservoir. Si le raccordement présente une fuite après le serrage à la main, remplacer la conduite d'alimentation. Si le raccordement présente toujours une fuite avec une conduite d'alimentation neuve, remplacer le robinet de remplissage. **La garantie sera annulée si un produit d'étanchéité est utilisé sur ce raccordement de conduite d'alimentation d'eau.**

**10**

Ⓐ

Ajustez le niveau d'eau sur le niveau indiqué sur le réservoir en tournant le bouton d'ajustement de niveau de l'eau dans la tasse de flotteur de mouvement vers le haut ou vers le bas.

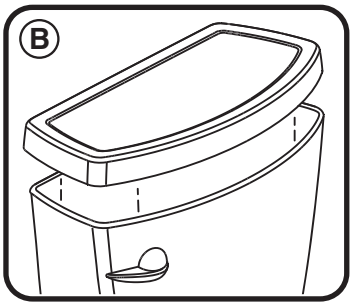


Bouton d'ajustement de niveau de l'eau
Tube de remplissage
Tige de levier de déclenchement
Niveau d'eau approximatif
Flotteur
Chaîne de soupape de vidange
Remplissez Commande De Valve Ou D'eau
Tube de trop-plein
Tuyau d'alimentation en eau
Clapet
Joint de valve de chasse
Robinet de chasse d'eau
Empaque de Acoplamiento de Taza a Tanque
Pièces pour raccordement à l'eau

**11**

## ENTRETIEN ET NETTOYAGE

Nettoyer votre toilette, avec de l'eau êt du savon doux, rincer abondamment à l'eau claire et essuyer avec un chiffon doux. Éviter les détergents, désinfectants ou les produits de nettoyage en aérosol. Ne JAMAIS utiliser de poudre à récurer abrasives ou de tampons abrasifs sur votre siège de toilette. Certains produits chimiques ou cosmétiques pour salles de bains peuvent endommager l'abattant.

⚠ **ATTENTION:** Ne pas utiliser de nettoyants à l'intérieur du réservoir. Les produits contenant du chlore (hypochlorite de calcium) peuvent endommager gravement la robinetterie dans le réservoir. Ces dommages peuvent causer des fuites et des bris.

**American Standard n'est pas responsable des dommages à la robinetterie des réservoirs causés par l'utilisation de nettoyants contenant du chlore (hypochlorite de calcium).**

## 12

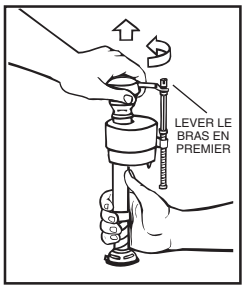


**IMPORTANT: Il ne doit jamais y avoir ni trace de sable ni de rouille dans le système.**

- S'assurer que la conduite d'amenée d'eau est fermée. Enlever le CAPUCHON de la valve en levant le bras et en tournant le dessus et le bras de 1/8 de tour, dans le sens antihoraire, poussant légèrement le capuchon vers le bas.

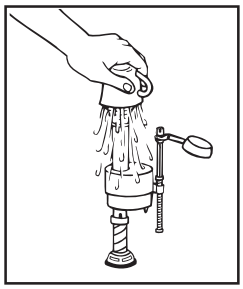

- Tout en tenant un récipient au-dessus de la VALVE qui se trouve à découvert afin d'éclabousser le moins possible, ouvrir et fermer la conduite d'amenée d'eau à quelques reprises, puis la fermer.

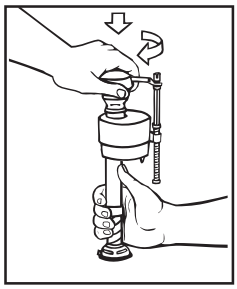

- Replacer le CAPUCHON en enclenchant le cran et en le faisant tourner de 1/8 de tour, dans le sens horaire. S'ASSURER QUE L'EMBOUT EST À LA POSITION VERROUILLÉE. IL SE PEUT QUE LA VALVE NE PUISSE S'OUVRIR SI LE CAPUCHON N'EST PAS COMPLÈTEMENT TOURNÉ À LA POSITION VERROUILLÉE.

Il importe de toujours utiliser des pièces de rechange de qualité Fluidmaster au moment d'effectuer l'entretien de vos produits Fluidmaster. Fluidmaster ne peut être tenue responsable des dommages causés par des produits qui sont utilisés avec des valves Fluidmaster mais qui n'ont pas été fabriqués par Fluidmaster, Inc.

### DÉPANNAGE

**SI LA VALVE DE REMPLISSAGE SE FERME, MAIS CONTINUE TOUJOURS À FUIR LENTEMENT,** répéter l'étape 12.

**SI LA VALVE DE REMPLISSAGE SE FERME ET S'OUVRE, MÊME LORSQUE PERSONNE NE L'UTILISE,** cela indique qu'il y a une fuite d'eau parce que:

- l'extrémité du tube de remplissage de la cuvette est inséré dans le tuyau de trop-plein, sous le niveau d'eau dans le réservoir. Fixer alors le tuyau de remplissage au tuyau de trop-plein, à l'aide du collier de serrage «S» fourni;
- la valve de chasse fuit car elle est trop usée, sale ou mal alignée avec la boule ou le clapet de réservoir (la remplacer par un nouveau clapet).

**SI VOUS ÊTES INCAPABLE D'OUVRIR OU DE FERMER LA VALVE ou si le REMPLISSAGE DU RÉSERVOIR D'EAU SE FAIT TROP LENTEMENT après que la valve ait été en usage pendant un certain temps,** il faudrait songer à opter pour le scellant de remplacement modèle 242 de Fluidmaster.

**À tout problème de cuvette, il existe une solution. Visitez notre site Web, à l'adresse www.fluidmaster.com, pour tout savoir.**

**Pour tout renseignement concernant le dépannage, voici nos coordonnées:**

**Fluidmaster Inc**
30800 Rancho Viejo Road
San Juan Capistrano, CA 92675
(949) 728-2000 (800) 631-2011
www.fluidmaster.com

© 2001 Fluidmaster, Inc.
MD Marque déposée de Fluidmaster, Inc.

**Voir le schéma à l'étape 10**

# Guide de Dépannage

| Problème | Cause/problème | Mesure corrective |
|---|---|---|
| L'eau ne chasse pas | a. Alimentation de l'eau fermée.<br>b. Tuyau d'alimentation bloqué.<br>c. Chaîne du robinet de chasse d'eau desserrée ou débranchée.<br>d. Sable ou débris logé dans le régulateur de débit d'eau. | a. Ouvrir le robinet pour permettre à l'eau d'entrer dans le réservoir.<br>b. Fermer le robinet, débrancher le tuyau du réservoir et vérifier les joints et rondelles. Réassembler le tout.<br>c. Ajuster la longueur de la chaîne si nécessaire.<br>d. Couper l'alimentation en eau. Enlever le capuchon et nettoyer selon les consignes d'entretien de Fluidmaster au www.americanstandard-us.com/enews/fluidmasterguide.pdf |
| Chasse faible ou paresseuse | a. Niveau d'eau de la cuvette trop bas.<br>b. Robinet d'alimentation partiellement fermé.<br>c. Siphon ou tuyau de chute ou orifice bouché.<br>d. Pression d'eau à l'entrée trop faible. | a. Vérifier que le tube de remplissage est raccordé au régulateur de débit d'eau et inséré dans le tuyau de trop-plein sans être entortillé ou endommagé.<br>b. Ouvrir le robinet d'alimentation complètement. S'assurer aussi que la dimension des tuyaux est appropriée.<br>c. Éliminer l'obstruction. Consulter un plombier, si nécessaire.<br>d. La pression devrait normalement atteindre au moins 20 lb/po2. |
| Fuite de la toilette | a. Mauvais raccordements des tuyaux d'alimentation.<br>b. Mauvaise installation de la cuvette sur le plancher. | a. Revoir l'étape 8 pour la procédure d'installation.<br>b. Revoir les étapes 1 à 6 pour la procédure d'installation. |
| L'eau ne s'arrête pas | a. Le garde d'eau du clapet fuit ou est déformé.<br>b. Sable ou débris logé dans le régulateur de débit d'eau.<br>c. La chaîne de la chasse d'eau est trop serrée, en tenant le clapet ouvert. | a. Nettoyer les débris de la surface du garde d'eau. Remplacer le clapet si nécessaire.<br>b. Couper l'alimentation en eau. Enlever le capuchon et nettoyer selon les consignes d'entretien de Fluidmaster au www.americanstandard-us.com/enews/fluidmasterguide.pdf<br>c. Ajuster la longueur de la chaîne si nécessaire. |
| La cuvette bouge après l'installation | a. L'anneau de cire n'est pas bien comprimé.<br>b. Le plancher n'est pas de niveau. | a. Resserrer les boutons fixant la cuvette au plancher.<br>b. Utiliser les cales de toilette et/ou mettre une petite quantité de mastic isolant autour de la base de la toilette. |

**POUR CONSULTER LA LISTE DES PIÈCES DE RECHANGE, VOIS LE COUVERCLE SOUS LE RÉSERVOIR.**

**Aux États-Unis:**
American Standard Brands
P.O. Box 6820
Piscataway, New Jersey 08855
Attention: Directeur à la consommation

Les résidents des États-Unis peuvent aussi obtenir l'information sur la garantie en composant sans frais le (800) 442-1902
www.americanstandard.com

**Au Canada:**
AS Canada ULC
5900 Avebury Rd.
Mississauga, Ontario
Canada L5R 3M3

Sans frais: (800) 387-0369
www.americanstandard.ca

**Au Mexique:**
Directeur, Service à la clientèle
AS Maquila, S.A. de C.V.
Via Morelos #330
Col. Santa Clara
Ecatepec 55540 Edo. Mexico
www.americanstandard.com.mx