INSTRUCTIONS D'INSTALLATION

URINOIR WASHBROOK

SÉRIES 6590 & 6515

Nous vous remercions d'avoir choisi American Standard - synonyme de qualité supérieure depuis plus de 100 ans. Pour être sûr que ce produit soit bien installé, veuillez lire attentivement ces instructions avant de commencer. (Certaines installations peuvent requérir une aide professionnelle.) Assurez-vous également que votre installation soit conforme aux codes locaux.

AVANT DE COMMENCER....

⚠ **AVERTISSEMENT : CE PRODUIT EST FRAGILE. POUR ÉVITER LES BRIS ET DES BLESSURES, MANIPULER AVEC SOIN !**

NOTES :

- *Les dessins peuvent ne pas correspondre exactement aux contours de l'appareil ou des composants.*
- *Respecter tous les codes locaux de plomberie et du bâtiment.*
- *Se reporter aux codes locaux et aux instructions du fabricant pour les exigences relatives à la valve de chasse.*
- *Inspecter avec soin le nouvel urinoir afin de déceler tout dommage.*
- *Les dimensions du robinet sont nominales et sont conformes aux seuils de tolérance établis d'après les normes ASME A112.19.2.*
- *La préparation du site peut nécessiter des outils et de la quincaillerie supplémentaires.*

OUTILS ET MATÉRIAUX RECOMMANDÉS

Lunettes de sécurité	Ruban à mesurer	Clé universelle	Crayon	Équipement pour la découpe de trous
Scellant pour filet	Cliquet 1/4 po	Tournevis à lame	Niveaux	

Alímentation Par Le Haut

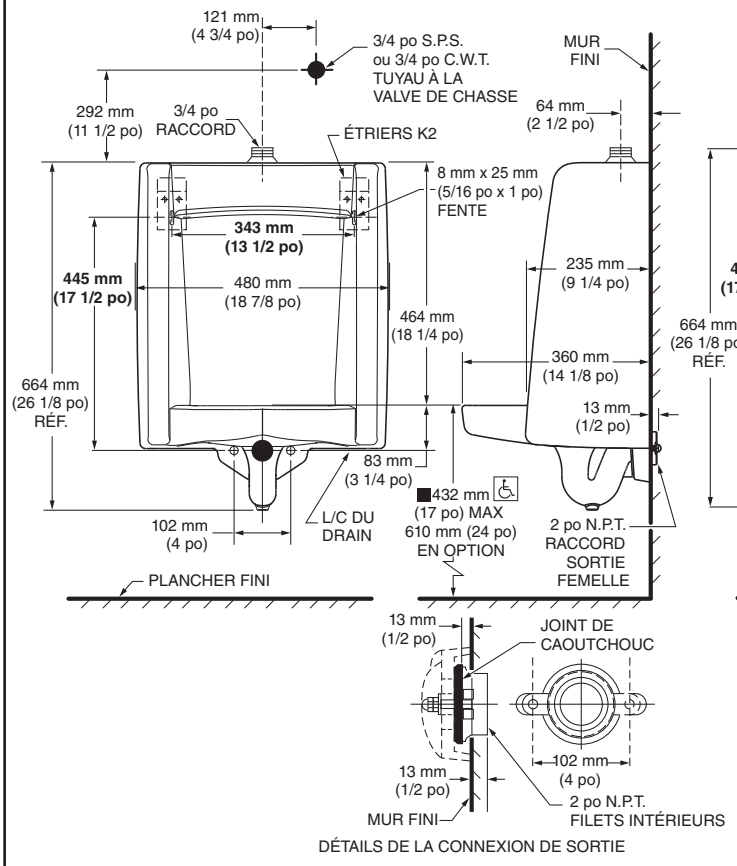

Alímentation Par L'arriére

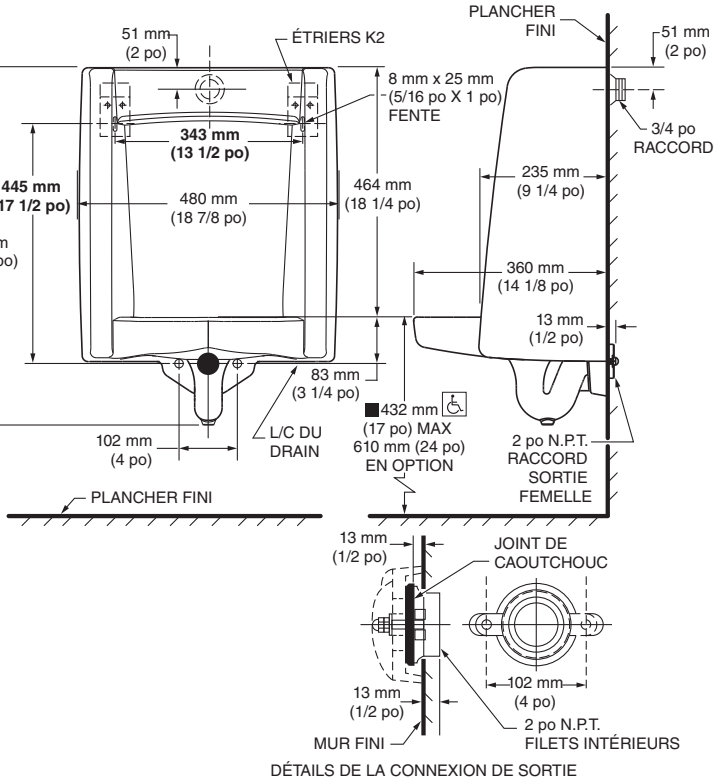

CONSERVER POUR USAGE ULTÉRIEUR

Les noms des produits mentionnés dans le présent document sont des marques de commerce de AS America, Inc.
©AS America, Inc. 2018

7301778-100FR Rev. B 8/18

1 PRÉPARATION

a. Couper l'alimentation en eau.
b. Poser ou relocaliser la conduite d'alimentation et le tuyau de drain au besoin afin de se conformer aux dimensions de l'installation brute.
c. Poser la vanne d'arrêt.
d. Poser un cadre de soutien adéquat pour les étriers muraux le cas échéant.
e. Déterminer la position du mamelon du tuyau de drain. Au moment de déterminer la longueur du mamelon, prendre en considération la longueur de la tête de la sortie de l'urinoir et la distance du filet du collier femelle sur le mamelon du tuyau de drain.

REMARQUE : *Ajouter une longueur supplémentaire au mamelon pour laisser l'espace pour le joint.*

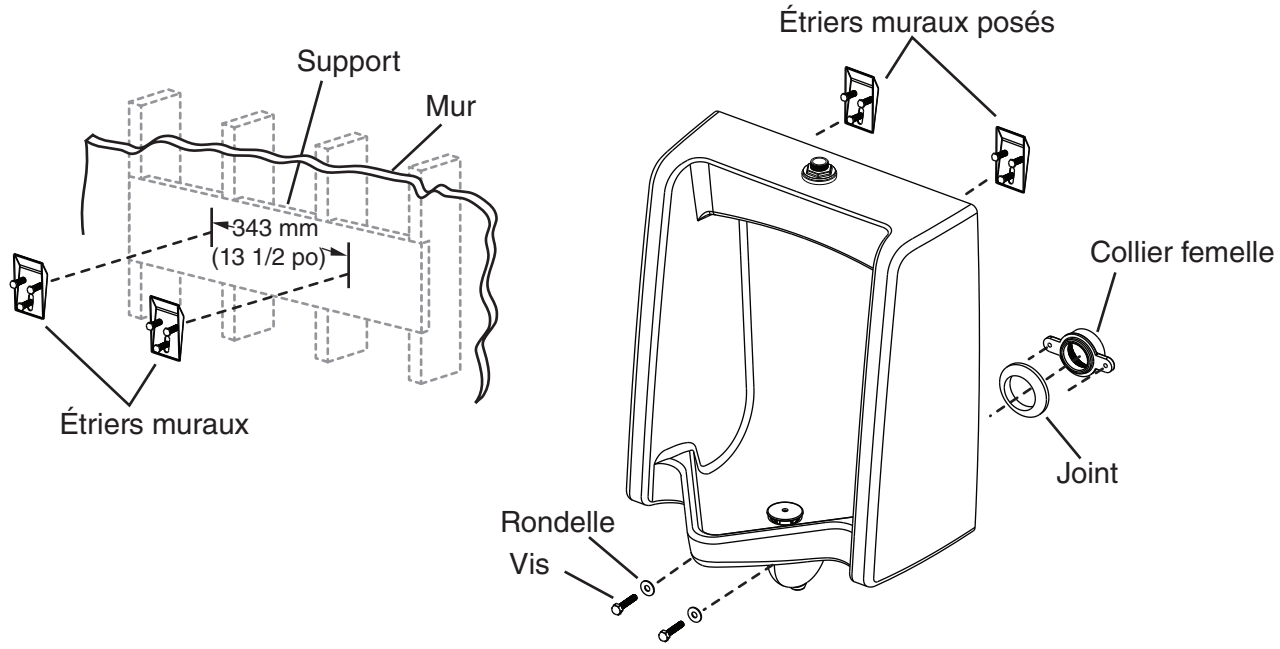

2 INSTALLER L'URINOIR

⚠ **AVERTISSEMENT : RISQUE DE BLESSURES CORPORELLES OU DES DOMMAGES AU PRODUIT. MANIPULER AVEC SOIN. LA PORCELAINE VITRIFIÉE PEUT CASSER OU S'ÉCAILLER SI LE PRODUIT N'EST PAS MANIPULÉ AVEC SOIN.**

⚠ **AVERTISSEMENT : RISQUE DE DOMMAGES AU PRODUIT. ÉVITER DE TROP SERRER LES BOULONS.**

a. Poser les étriers muraux selon la disposition des tuyaux dans l'illustration.
b. Appliquer du ruban scellant sur les filets du conduit et poser le collier femelle sur le tuyau de drain.
c. Placer le joint sur le collier femelle avec la surface biseautée faisant face à l'opposé du collier.
d. Placer avec soin l'urinoir dans les étriers muraux.
e. Fixer l'urinoir au collier femelle en utilisant les vis et les rondelles fournies.

3 TERMINER L'INSTALLATION

a. Poser la valve de chasse selon les instructions du fabricant.
b. Raccorder l'alimentation en eau et finaliser le raccordement du tuyau de drain.
c. Ouvrir l'alimentation en eau.
d. Rincer et vérifier l'ensemble de l'installation afin de déceler toute fuite.

ENTRETIEN ET NETTOYAGE

Laver avec de l'eau savonneuse et rincer à fond. Essuyer avec un chiffon doux. Éviter les détergents, les désinfectants ou les produits de nettoyage en aérosol puisqu'ils peuvent endommager les raccords.

Aux États-Unis :
Marques American Standard
1 Centennial Ave.
Piscataway, New Jersey 08854
À l'attention de : Directeur du service à la clientèle
Les résidents des États-Unis peuvent aussi obtenir de l'information sur la garantie en composant le numéro sans frais suivant : (800) 442-1902
www.americanstandard.com

Au Canada :
AS Canada ULC
5900 Avebury Rd.
Mississauga, Ontario
Canada L5R 3M3
Numéro sans frais : (800) 387-0369
www.americanstandard.ca

Au Mexique :
American Standard B&K Mexico
S. de R.L. de C.V.
Via Morelos n° 330
Col. Santa Clara
Ecatepec 55540 Edo. Mexique
Numéro sans frais : 01-800-839-1200
www.americanstandard.com.mx