INSTRUCTIONS D'INSTALLATION ENTRETIEN ET NETTOYAGE

VorMax® Right Height® Allongée Toilette Deux Pièces Série 205AA / 238AA

American Standard

SI VOUS INSTALLEZ UNE TOILETTE VORMAX PLUS, VEUILLEZ VOUS RÉFÉRER AUX INSTRUCTIONS FOURNIES AVEC LA CUVETTE.

Nous vous remercions d'avoir choisi American Standard, synonyme de qualité supérieure depuis plus de 100 ans. Pour s'assurer que ce produit soit bien installé, veuillez lire ces instructions attentivement avant de commencer. (Certaines installations peuvent requérir une aide professionnelle.) Assurez-vous également que votre installation se conforme aux codes locaux.

ATTENTION: CE PRODUIT EST FRAGILE. POUR ÉVITER LES BRIS ET DES BLESSURES, MANIPULER AVEC SOIN!
NOTE: *Les dessins peuvent ne pas correspondre exactement aux contours de l'appareil ou des composantes.*

AVANT D'INSTALLER VOTRE TOILETTE: veuillez consulter la page de spécifications de votre produit afin de vérifier les dimensions et les raccords de l'alimentation en eau. Vous pouvez faire une recherche de la page de spécifications de votre produit par numéro de modèle en visitant notre site Web au : **http://www.americanstandard-us.com/**

RÉSERVOIR 4270A

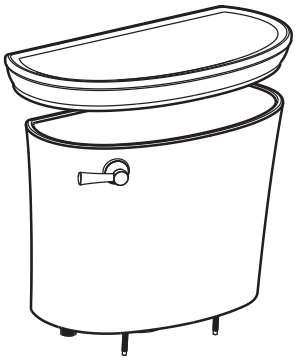

RÉSERVOIR 4385A

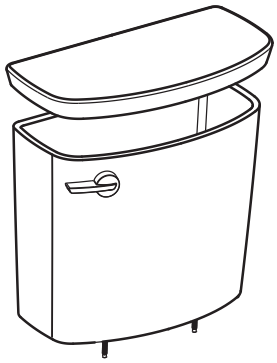

CUVETTE 3870A RIGHT HEIGHT® ALLONGÉE

CUVETTE 3385A RIGHT HEIGHT® ALLONGÉE

NÉCESSAIRE D'INSTALLATION FACILE INCLUS AVEC LE RÉSERVOIR

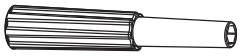

Poignée de fixation

Écrous (3)

NÉCESSAIRE D'INSTALLATION FACILE POUR ROBINET DE REMPLISSAGE

NÉCESSAIRE D'INSTALLATION FACILE INCLUS AVEC LA CUVETTE

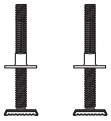

Boulons à T avec bague d'arrêt (2)

Capuchons de boulon (2)

Tiges de Raccord de la Cuvette au plancher (2)

VENDU SÉPARÉMENT

Tuyau D'alimentation En Eau

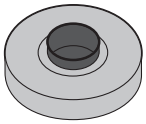

Rondelle de Cire

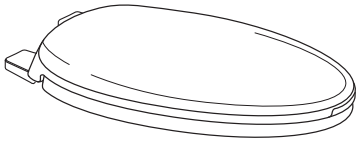

Siège de Toilette

CONSERVER POUR RÉFÉRENCE FUTURE

Les noms des produits listés dans ce document sont des marques de commerce d'AS America, Inc.
© AS America, Inc. 2017

7302187-100FR Rev. C 8/17

Une vidéo d'installation peut être visionnée à l'adresse suivante :
http://www.americanstandard-us.com/vormaxtoilet.

Avant de Commencer :

Si Vous Enlevez Une Toilette Déjà Installée

Fermez l'alimentation en eau.

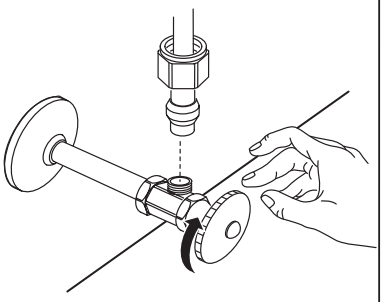

Tirez la chasse pour vider l'eau du réservoir; épongez l'eau restante de la cuvette avant de retirer la toilette.

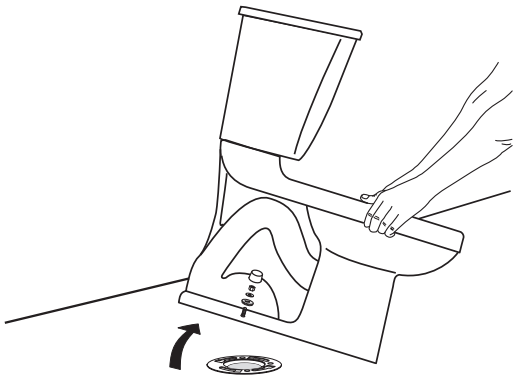

Nettoyez la bride

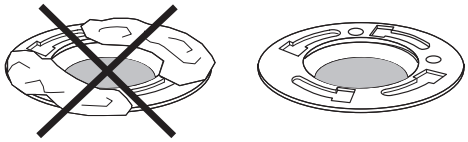

Avertissement : Si la bride au sol demeure ouverte plus de 1 à 2 heures, couvrez-la pour éviter l'échappement de gaz d'égout.

INSTALLATION EN PARALLÈLE

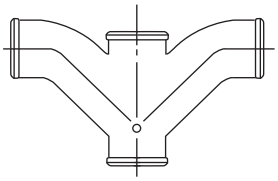

Type de raccord recommandé pour les installations parallèles.

Selon l'état de votre plomberie et de votre ventilation, le débit de cette toilette dans une installation en parallèle pourrait créer une succion dans le système et tirer de l'eau de la cuvette opposée. Le code des normes nationales de plomberie interdit l'utilisation d'un raccord en croix pour le drainage puisqu'il y a risque de basculage. Le code approuve l'utilisation d'un raccord en Y de type directionnel avec une ventilation appropriée qui dirige l'eau vers le bas et loin de l'autre toilette.

1

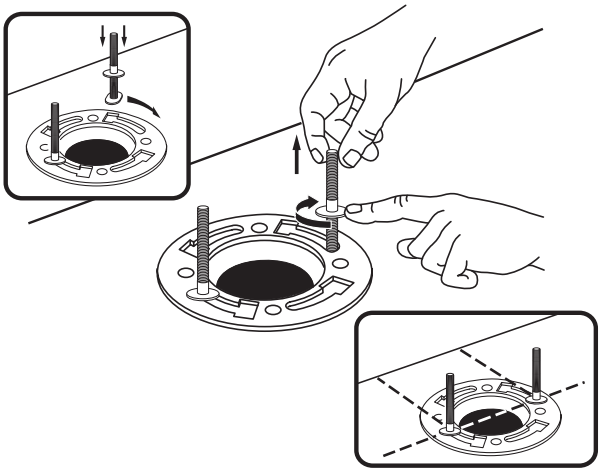

2 Appuyez fermement.

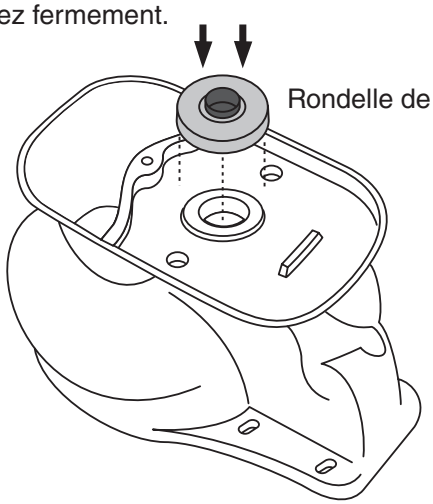

3

Appliquez du poids uniformément. Ne déplacez pas la toilette après l'avoir mise en place. Le seau étanche risque de briser.

4

⚠ Serrez à la main seulement. Ne serrez pas excessivement.

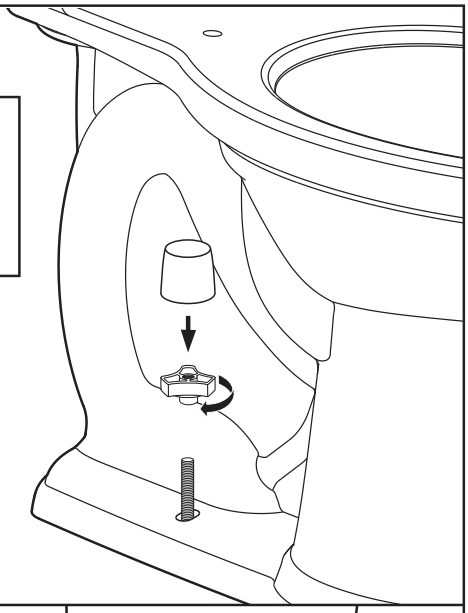

5

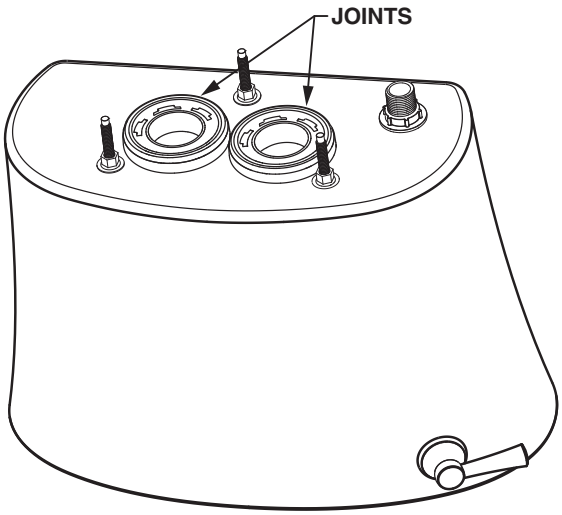

Vérifiez que les joints sont bien en place sur le réservoir.

6

Serrez les poignées une à la fois jusqu'à ce que le réservoir touche l'avant et l'arrière de la cuvette de façon à obtenir un contact direct.

<u>REMARQUES :</u>

a) Pour faciliter l'installation, poussez le dessus du réservoir vers le bas en serrant les poignées.

b) Serrez convenablement les trois boulons.

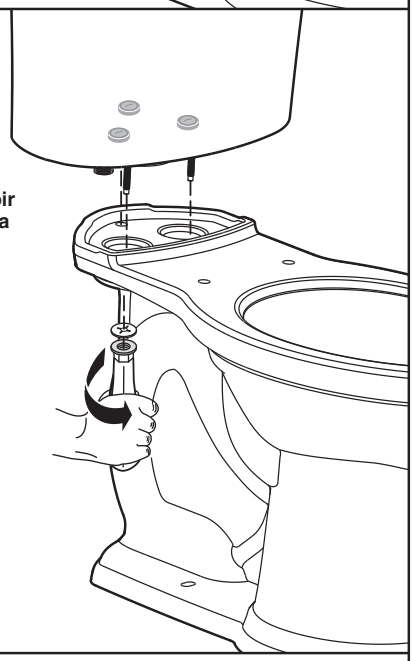

7

Ⓐ
Raccordez le tuyau d'alimentation en eau (vendu séparément). Serrez l'écrou à la main.

Ⓑ
Ouvrez l'alimentation en eau.

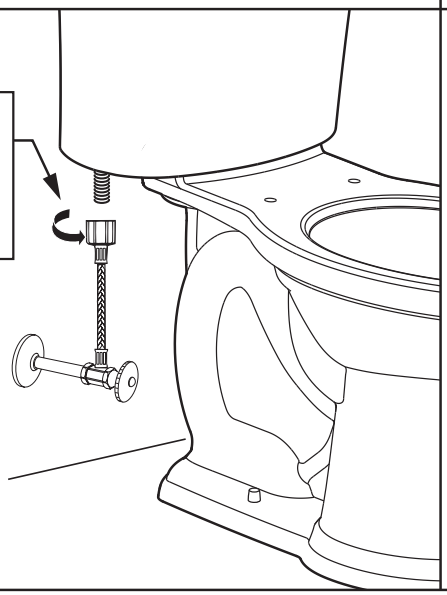

⚠ **MISE EN GARDE :** Un serrement excessif des écrous du tuyau d'alimentation en eau pourrait entraîner un bris et une éventuelle inondation. Si le raccord fuit après le serrage à la main, remplacez la conduite d'alimentation. ***N'utilisez aucun scellant sur le raccord de l'alimentation en eau. L'utilisation de mastic de plomberie, de pâte lubrifiante ou de tout autre type de scellant annulera la garantie.***

⚠ **AVERTISSEMENT :** NE PAS utiliser de mastic de plombier, de pâte à joint ou tout autre type de scellant sur le raccordement de l'alimentation d'eau à ce réservoir. Si le raccordement fuit après son serrage manuel, remplacer la conduite d'alimentation. Si le raccordement continue de fuir malgré la nouvelle conduite, remplacer la valve de remplissage.
Cette garantie est nulle si un quelconque scellant est utilisé sur le raccordement de l'alimentation d'eau.

8

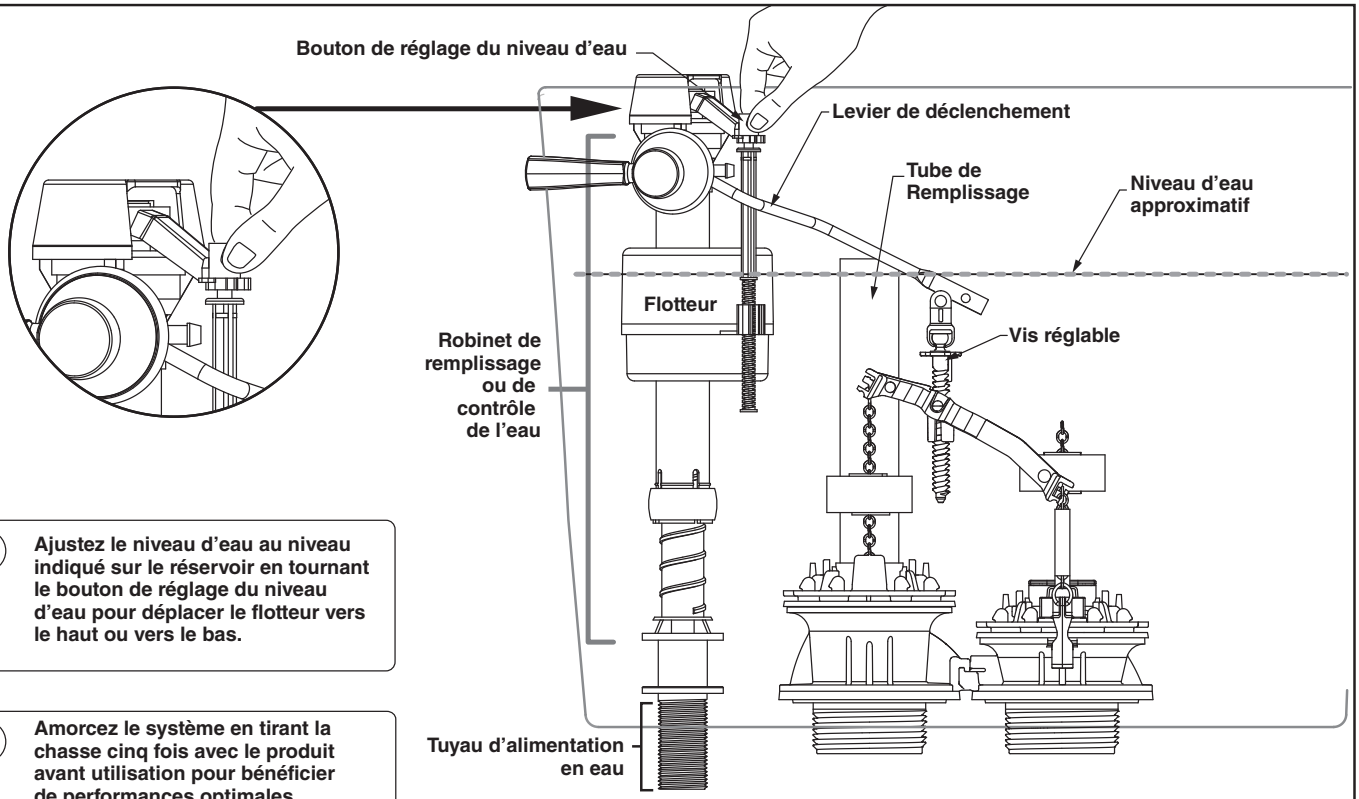

A **Ajustez le niveau d'eau au niveau indiqué sur le réservoir en tournant le bouton de réglage du niveau d'eau pour déplacer le flotteur vers le haut ou vers le bas.**

B **Amorcez le système en tirant la chasse cinq fois avec le produit avant utilisation pour bénéficier de performances optimales.**

C **MÉTHODE ADAPTÉE POUR ACTIONNER LA CHASSE :**

Assurez-vous d'appuyer sur la manette à fond à chaque chasse. Ne maintenez pas la manette enfoncée durant des périodes trop longues car cela pourrait entraîner la pénétration d'air dans le système, ce qui nuira légèrement aux performances de quelques chasses.

9 VÉRIFIEZ LA MISE EN PLACE DES VIS RÉGLABLES

1. Appuyez sur la manette jusqu'au bout **(A)**.
2. Réglez la vis sur la barre oscillante **(B)** afin que le cadre arrière **(C)** touche le dispositif d'arrêt du cadre **(D)**.
3. Replacez la poignée de la manette de retour **(A)** en position neutre.
4. Assurez-vous que le crochet **(E)** est complètement enclenché sous l'onglet du corps de valve **(F)**, Si ce n'est pas le cas, réglez légèrement la vis pour vous assurer que le crochet est enclenché.

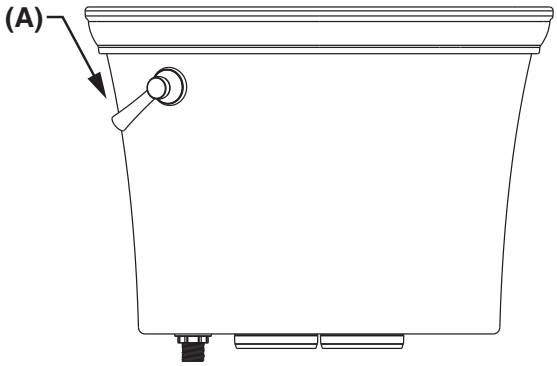

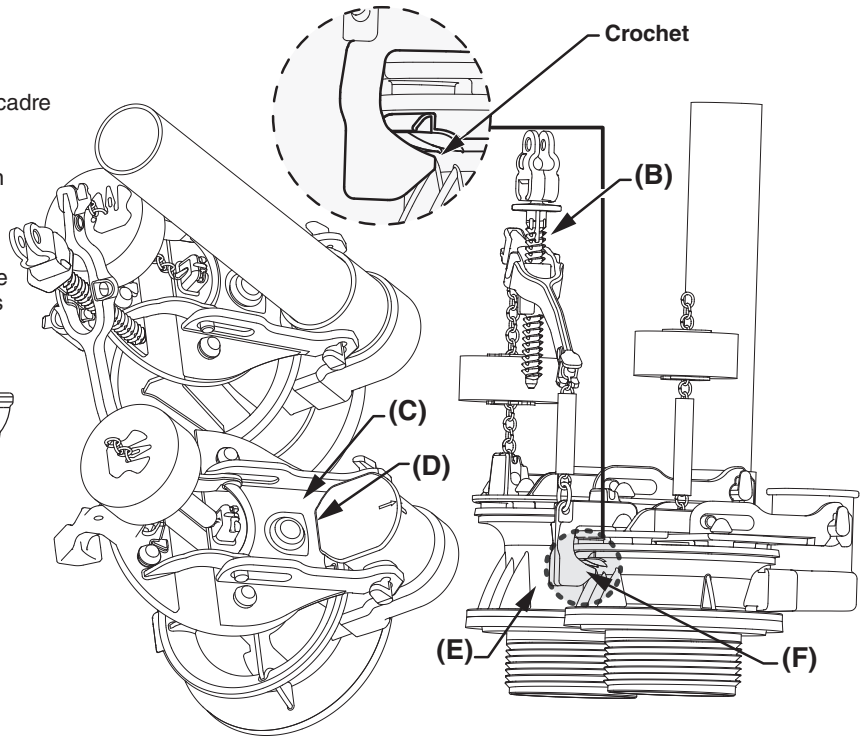

• **IMPORTANTE :** American Standard recommande de remplacer les composants par ceux qui ont été spécifiés et fournis à cette fin. D'autres composants peuvent nuire au rendement. Toute modification effectuée à l'aide d'un composant non spécifié peut avoir un impact négatif sur le rendement de chasse et peut annuler la garantie.

GUIDE DE DÉPANNAGE - Voir l'étape 8-9 pour le diagramme

Problème	Cause Possible	Mesure Corrective
La chasse ne se tire pas	a. Vanne d'alimentation fermée. b. Tuyau d'alimentation bloqué. c. Chaîne du robinet de chasse trop détendue ou déconnectée. d. Sable ou débris logés dans la commande d'eau.	a. Ouvrez l'obturateur et laissez le réservoir se remplir d'eau. b. Éteignez l'alimentation en eau, déconnectez la conduite d'alimentation et inspectez tous les joints et toutes les rondelles. Réassemblez. c. Rajustez la longueur de la chaîne. d. Fermez l'alimentation en eau. Enlevez le capuchon et nettoyez selon les instructions d'entretien Fluidmaster, disponibles à l'adresse : www.americanstandard-us.com/enews/fluidmasterguide.pdf.
Chasse d'eau faible ou lente	a. Niveau d'eau de la cuvette trop bas. b. Robinet d'alimentation partiellement fermé. c. Jambe de siphon et/ou drain et/ou évent partiellement obstrué. d. Pression de l'alimentation trop faible. e. Réservoir insuffisamment serré sur la cuvette. f. De l'air est coincé dans les passages d'eau du produit. g. Le niveau d'eau dans le réservoir est inadapté. h. La manette ne permet pas d'ouvrir le clapet pour le mettre en position d'arrêt. i. Fuite d'air j. La manette ne revient pas dans sa position d'origine. k. Perte de puissance car on appuie sur la manette pendant trop longtemps.	a. Vérifiez que le tube de remplissage est raccordé à la commande d'eau et inséré dans le tube de trop-plein sans être déformé ou endommagé. b. Ouvrez entièrement le robinet d'alimentation. Assurez-vous d'utiliser un tube d'alimentation de taille appropriée. c. Enlevez tout ce qui obstrue. Consultez un plombier au besoin. d. La pression d'alimentation normale doit être d'au moins 20 psi. e. Serrez les boulons comme indiqué à l'étape 6 afin de vous assurer que le réservoir est en contact avec le socle de la cuvette à l'avant et à l'arrière du produit. f. Réamorcez la cuvette en tirant la chasse cinq fois de suite en laissant bien le réservoir se remplir à chaque fois pour obtenir un rendement optimal. g. Vérifiez le niveau d'eau dans le réservoir pour vous assurer qu'il atteint le niveau indiqué à l'intérieur du réservoir. Réamorcez la cuvette en tirant la chasse cinq fois de suite en laissant bien le réservoir se remplir à chaque fois pour obtenir un rendement optimal. h. Réglez les paramètres en fonction de la mise en place des vis réglables à l'étape 9. i. Réinstallez le réservoir en coupant l'approvisionnement en eau, débranchez la conduite d'alimentation, retirez les écrous de montage du réservoir, vérifiez tous les joints et réassemblez les pièces. j. Réglez l'écrou de la manette en le desserrant d'un quart de tour à la fois dans le sens horaire (filetage inverse). k. Pour un rendement optimal, n'appuyez pas sur la manette pendant plus de deux secondes. Appuyer sur la manette pendant trop longtemps aura des répercussions négatives sur le rendement de la toilette en provoquant une perte de puissance. Réamorcez la cuvette en tirant la chasse cinq fois de suite en laissant bien le réservoir se remplir à chaque fois pour obtenir un rendement optimal.
La toilette fuit	a. Mauvais raccord de la conduite d'alimentation. b. Mauvais raccord de la cuvette au réservoir/plancher. c. Cuvette fêlée d. Écrous du réservoir desserrés e. Écrous de montage de la valve de chasse desserrés f. Joints entre la cuvette et le réservoir défectueux g. Fuite au niveau du clapet du rebord noir. La valve d'entrée fonctionne périodiquement et vous voyez de l'eau couler du port dans la cuvette. h. Fuite au niveau du clapet du jet rouge. La valve d'entrée fonctionne périodiquement.	a. Revoyez l'étape 8 de la procédure d'installation. b. Revoyez les étapes 1 à 6 de la procédure d'installation. c. Envoi d'une nouvelle cuvette/retour. d. Serrez les écrous, réinstallez les éléments. e. Serrez les écrous, réinstallez les éléments. f. Remplacez les joints. g. Éliminez les débris présents sur la surface d'étanchéité. Remplacez le joint du clapet au besoin et réglez les paramètres en fonction de la mise en place des vis réglables à l'étape 9. h. Éliminez les débris présents sur la surface d'étanchéité. Remplacez le joint du clapet au besoin et réglez les paramètres en fonction de la mise en place des vis réglables à l'étape 9.
La toilette ne s'arrête pas	a. Le dispositif d'étanchéité du clapet fuit ou est déformé. b. Sable ou débris logés dans la commande d'eau. c. Chaîne du robinet de chasse trop tendu, maintient le clapet ouvert.	a. Nettoyez les débris de la surface du dispositif d'étanchéité. Replacez le dispositif d'étanchéité du clapet au besoin. Voir le site Web pour plus de renseignements. b. Fermez l'alimentation en eau. Enlevez le capuchon et nettoyez selon les instructions d'entretien Fluidmaster, disponibles à l'adresse : www.americanstandard-us.com/enews/fluidmasterguide.pdf. c. Réglez les paramètres en fonction de la mise en place des vis réglables à l'étape 9.
La cuvette de la toilette bouge après l'installation	a. La rondelle de cire n'est pas entièrement compressée. b. Le plancher n'est pas à niveau.	a. Resserrez les tiges de raccord de la cuvette au plancher. b. Utilisez des cales pour toilette et/ou placez une couche de produit d'étanchéité autour de la base de la toilette.

LISTE DES PIÈCES DE ÉGALEMENT SOUS LE COUVERCLE DU RÉSERVOIR.

ENTRETIEN ET NETTOYAGE

Lorsque vous nettoyez votre cuvette, lavez-la avec de l'eau légèrement savonneuse, rincez-la à fond à l'eau claire et essuyez-la avec un chiffon doux. **MISE EN GARDE :** N'utilisez pas de nettoyants pour cuvette. Ces produits peuvent sérieusement corroder les raccords de tuyauterie du réservoir. Ces dommages peuvent entraîner des fuites et des dommages matériels. **American Standard n'assume aucune responsabilité pour tout dommage causé par l'utilisation de nettoyants pour cuvette.**

Aux États-Unis:
American Standard Brands
1 Centennial Ave.
Piscataway, New Jersey 08854
Attention: Directeur du Service à la clientèle
Les résidents des États-Unis peuvent aussi obtenir des informations à propos de la garantie en composant le numéro sans frais (800) 442-1902
www.americanstandard.com

Au Canada:
AS Canada, ULC
5900 Avebury Rd.
Mississauga, Ontario
Canada L5R 3M3
Sans frais: (800) 387-0369
www.americanstandard.ca

Au Mexique :
American Standard B&K Mexique
S. de R.L. de C.V.
Via Morelos n° 330
Col. Santa Clara
Ecatepec 55540 Edo. Mexique
Sans frais: 01-800-839-1200
www.americanstandard.com.mx

PART OF LIXIL