Replacement Parts List

00® Circulators

SUPERSEDES: January 22, 2017

EFFECTIVE: July 18, 2017

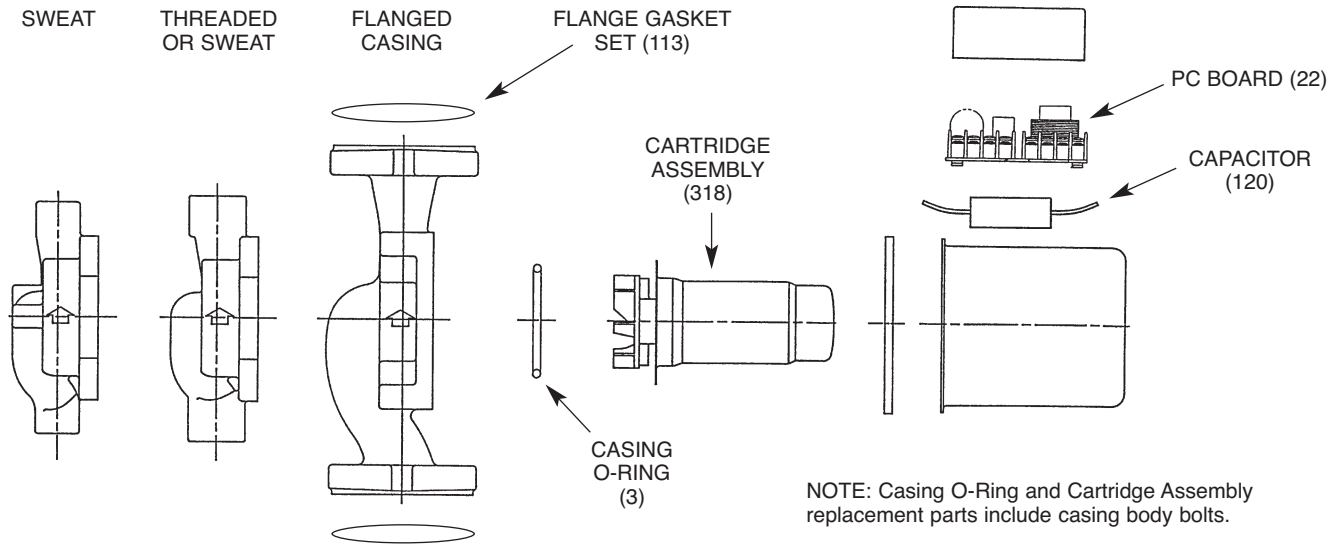

NOTE: Casing O-Ring and Cartridge Assembly replacement parts include casing body bolts.

003-

PUMP MODEL NUMBER	CASING O-RING	FLANGE GASKET SET	CAPACITOR or PC BOARD	CARTRIDGE ASSY. COMPLETE	VALVE ASSY. TRANS/RELAY
003-B4	007-003RP	NA	007-002RP	003-001RP	NA
003-B4-1 (GRAINGER)	NA	NA	NA	003-002RP	NA
003-B4-1IFC	007-003RP	NA	007-002RP	003-003RP	006-044RP
003-B4-1PNP	007-003RP	NA	007-002RP	003-001RP	NA
003-B4-2 (GRAINGER)	NA	NA	NA	003-002RP	NA
003-B4-2IFC	007-003RP	NA	007-002RP	003-001RP	006-047RP
003-B4-2PNP	007-003RP	NA	007-002RP	003-001RP	NA
003-B4-3PNP	007-003RP	NA	007-002RP	003-001RP	006-047RP
003-B4-4PNP	007-003RP	NA	007-002RP	003-001RP	006-047RP
003-B4-IFC	007-003RP	NA	007-002RP	003-003RP	006-044RP
003-B4-PNP	007-003RP	NA	007-002RP	003-001RP	NA
003-B5Y	007-003RP	NA	007-002RP	003-001RP	NA
003-B6Y	007-003RP	NA	008-054RP	003-001RP	NA
003-BC4	007-003RP	NA	007-002RP	003-001RP	NA
003-BC4-1	007-003RP	NA	007-002RP	003-001RP	NA
003-BC4-10PNP	007-003RP	NA	007-002RP	003-001RP	006-047RP
003-BC4-11PNP	007-003RP	NA	007-002RP	003-001RP	006-047RP
003-BC4-1IFC	007-003RP	NA	007-002RP	003-001RP	006-047RP
003-BC4-1PNP	007-003RP	NA	007-002RP	003-001RP	NA
003-BC4-2 (GRAINGER)	NA	NA	NA	003-002RP	NA
003-BC4-2IFC	007-003RP	NA	007-002RP	003-001RP	006-047RP
003-BC4-2PNP	007-003RP	NA	007-002RP	003-001RP	006-047RP
003-BC4-3 (GRAINGER)	NA	NA	NA	003-002RP	NA
003-BC4-3PNP	007-003RP	NA	007-002RP	003-001RP	006-047RP
003-BC4-4	007-003RP	NA	007-002RP	003-001RP	NA
003-BC4-4PNP	007-003RP	NA	007-002RP	003-001RP	NA
003-BC4-5PNP	007-003RP	NA	007-002RP	003-001RP	NA
003-BC4-6PNP	007-003RP	NA	007-002RP	003-001RP	006-047RP
003-BC4-7PNP	007-003RP	NA	007-002RP	003-001RP	006-047RP
003-BC4-8PNP	007-003RP	NA	007-002RP	003-001RP	NA
003-BC4-9PNP	007-003RP	NA	007-002RP	003-001RP	NA
003-BC4-IFC	007-003RP	NA	007-002RP	003-001RP	006-047RP

003- (Continued)

PUMP MODEL NUMBER	CASING O-RING	FLANGE GASKET SET	CAPACITOR or PC BOARD	CARTRIDGE ASSY. COMPLETE	VALVE ASSY. TRANS/RELAY
003-BC4-PNP	007-003RP	NA	007-002RP	003-001RP	
003-BC5A	007-003RP	NA	007-002RP	003-001RP	
003-BC5A-IFC	007-003RP	NA	007-002RP	003-001RP	006-047RP
003-BC5Y	007-003RP	NA	007-002RP	003-001RP	
003-BC5Y-IFC	007-003RP	NA	007-002RP	003-001RP	006-047RP
003-BC6A	007-003RP	NA	008-054RP	003-001RP	NA
003-BC6A-IFC	007-003RP	NA	008-054RP	003-001RP	006-047RP
003-BC6Y	007-003RP	NA	008-054RP	003-001RP	NA
003-BC6Y-1IFC	007-003RP	NA	008-054RP	003-001RP	006-047RP
003-BC6Y-IFC	007-003RP	NA	008-054RP	003-001RP	006-047RP
003-BE4	007-003RP	NA	007-002RP	003-001RP	
003-BE4-1	007-003RP	NA	007-002RP	003-001RP	
003-BT4	007-003RP	NA	007-002RP	003-001RP	
003-BT4-1PNP	007-003RP	NA	007-002RP	003-001RP	
003-BT4-2PNP	007-003RP	NA	007-002RP	003-001RP	
003-BT4-PNP	007-003RP	NA	007-002RP	003-001RP	
003-BT4R	007-003RP	NA	007-002RP	003-001RP	
003-BT5Y	007-003RP	NA	007-002RP	003-001RP	
003-F4-IFC	007-003RP	007-007RP	007-002RP	003-007RP	006-047RP
003-IQB4	007-003RP	NA	003-010RP	003-001RP	NA
003-IQBC4	007-003RP	NA	003-010RP	003-001RP	NA
003-IQBC4-1IFC	007-003RP	NA	003-010RP	003-001RP	006-047RP
003-IQBC4-IFC	007-003RP	NA	003-010RP	003-001RP	006-047RP
003-SC4-1	007-003RP	NA	007-002RP	003-001RP	NA
003-SC4-1IFC	007-003RP	NA	007-002RP	003-001RP	NA
003-SC4-1PNP					
003-SC4-2PNP	007-003RP	NA	007-002RP	003-001RP	NA
003-SC4-3PNP	007-003RP	NA	007-002RP	003-001RP	NA
003-SC4-4PNP	007-003RP	NA	007-002RP	003-001RP	0010-025RP
003-SC4-5PNP	007-003RP	NA	007-002RP	003-001RP	0010-025RP
003-SC4-IFC	007-003RP	NA	007-002RP	003-001RP	0010-025RP
003-ST4	007-003RP		007-002RP	003-001RP	
003-ST4-1	008-047RP	NA	007-002RP	003-012RP	NA
003-ST4-1PNP	007-003RP	NA	007-002RP	003-001RP	
003-ST4-2	008-047RP	NA	007-002RP	003-012RP	NA
003-ST4-2PNP	007-003RP	NA	007-002RP	003-001RP	
003-ST4-PNP	007-003RP	NA	007-002RP	003-001RP	
003-ST5Y	007-003RP	NA	007-002RP	003-001RP	
003-ST6A	007-003RP	NA	008-054RP	003-001RP	
003-ST6Y	007-003RP	NA	008-054RP	003-001RP	NA
003-VRB4	007-003RP	NA	003-006RP	003-001RP	
003-VRBC4	007-003RP	NA	003-006RP	003-001RP	
003-VRBC4-1IFC	007-003RP	NA	003-006RP	003-001RP	006-047RP
003-VRBC4-IFC	007-003RP	NA	003-006RP	003-001RP	006-047RP
003-VSB4	007-003RP	NA	003-008RP	003-001RP	NA
003-VSBC4	007-003RP	NA	003-008RP	003-001RP	NA
003-VSBC4-1IFC	007-003RP	NA	003-008RP	003-001RP	006-047RP
003-VSBC4-IFC	007-003RP	NA	003-008RP	003-001RP	006-047RP
003-VTBC4	007-003RP	NA	003-009RP	003-001RP	NA
003-VTBC4-1	007-003RP	NA	003-009RP	003-001RP	NA
003-VTBC4-2	007-003RP	NA	003-009RP	003-001RP	NA
003-VTSC4					
003-VVB4	007-003RP	NA	003-004RP	003-001RP	NA
003-VVBC4	007-003RP	NA	003-004RP	003-001RP	NA
003-VVBC4-1IFC	007-003RP	NA	003-004RP	003-001RP	006-047RP
003-VVBC4-IFC	007-003RP	NA	003-004RP	003-001RP	006-047RP
003-VVST4	007-003RP		007-002RP	003-001RP	
003-ZB4	007-003RP	NA	005-025RP	003-001RP	
003-ZB4-1	007-003RP	NA	005-029RP	003-001RP	
003-ZBC4-1IFC	007-003RP	NA	005-025RP	003-001RP	006-047RP
003-ZBC4-2IFC	007-003RP	NA	005-029RP	003-001RP	006-047RP