IB518065ML

HALO

PR8 Wall Wash
Lèche-mur PR8
Bañador de pared PR8

Packaging Contents

- PR8WW Wall Wash
  (1) Wall Wash Lens
  (1) Wall Wash Kicker
  (1) Wall Wash Locking Ring

Wall Wash installation onto PR8LED Module

1. Remove outer lens from module by rotating a few degrees counter clockwise.
2. Ensure wall wash kicker and wall wash lens are located in locking ring as shown.
3. Align three wall wash tabs with three reflector notches, install ring, and rotate clockwise to lock.
4. Install LED module into fixture per separate instructions.
5. Rotate wall wash kicker until louvers are opposite wall to be illuminated.

Contenu de l'emballage

- Lèche-mur PR8WW
  (1) Lentille du lèche-mur
  (1) Projecteur du lèche-mur
  (1) Anneau de blocage du lèche-mur

Installation du lèche-mur sur PR8LED Module

1. Retirez la lentille extérieure du module en la faisant pivoter de quelques degrés dans le sens antihoraire
2. Assurez-vous que le projecteur et la lentille du lèche-mur sont placés sur l'anneau de blocage tel qu'indiqué.
3. Alignez les trois languettes du lèche-mur avec les trois encoches du réflecteur, placez l'anneau et faites pivoter dans le sens horaire pour verrouiller.
4. Installez le module DEL à l'intérieur du luminaire tel qu'indiqué dans les instructions indépendantes.
5. Faites pivoter le projecteur du lèche-mur jusqu'à ce que les déflecteurs soient en face du mur à éclairer.

Contenidos del embalaje

- Bañador de pared PR8WW
  (1) Lente del bañador de pared
  (1) Reborde del bañador de pared
  (1) Anillo de bloqueo del bañador de pared

Instalación del bañador de pared en el módulo PR8LED

1. Retire el lente exterior del módulo girándolounos grados en sentido antihorario.
2. Asegúrese de que el reborde y el lente del bañador de pared estén ubicados en el anillo de bloqueo como se muestra.
3. Alinee las tres pestañas del bañador de pared con las tres muescas del reflector. Instale el anillo y gírelo en sentido horario para bloquearlo.
4. Instale el módulo LED en la luminaria segúnlas instrucciones específicas.
5. Gire el reborde del bañador de pared hasta que las persianas estén opuestas a la pantalla que desea iluminar.

Figure 1.

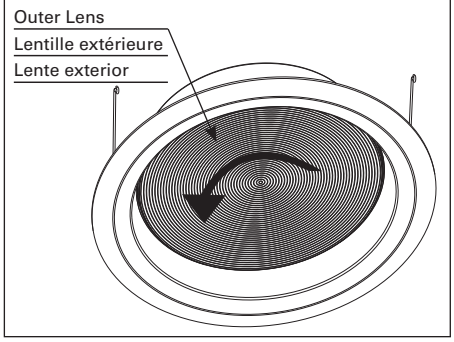

Figure 2.

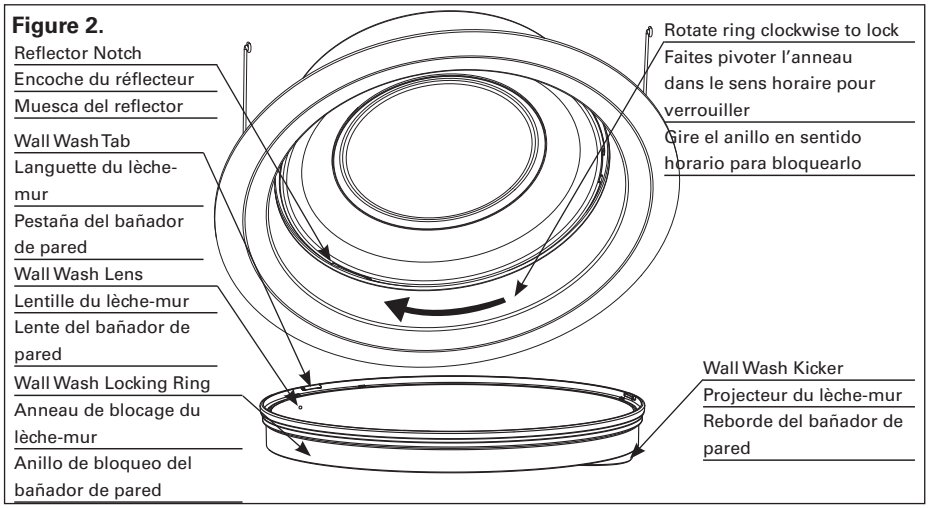

Figure 3.

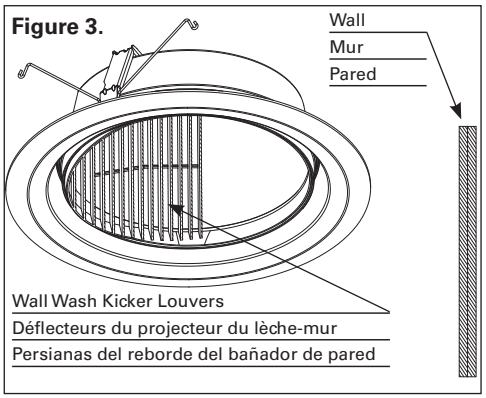

COOPER Lighting Solutions

Cooper Lighting Solutions
1121 Highway 74 South
Peachtree City, GA 30269
P: 770-486-4800
www.cooperlighting.com

© 2020 Cooper Lighting Solutions
All Rights Reserved
Printed in USA
Publication No. IB518065ML
November 2016

Specifications and dimensions subject to change without notice.