Installation Instructions – MWS
Instructions d'installation – MWS
Instrucciones de instalación del sistema de cableado modular

⚠WARNING

Risk of Fire and Electrical Shock- MWS must be installed by qualified personnel. If not qualified, consult an electrician.

Risk of Electric Shock- Disconnect power at fuse or circuit breaker before installing or servicing.

Ensure both latches are securely fastened- Unlatched connections can separate causing arcing and overheating of the connectors.

IMPORTANT: Read, understand and follow all MWS safety and installation instructions. Retain for future reference.

NOTICE: Installation must comply with all applicable national and local codes. Manufactured wiring systems covered by Article 604 of the National Electrical Code.

NOTICE: Do not use any MWS component for other than it's intended purpose.

NOTICE: Do not tamper with the internal wiring of any MWS component or physically modify in any way.

NOTICE: Starter fitting/starter fixture cable is the starting point of the MWS system. All MWS components attached to the system will be energized. Cap all unused connector openings.

Failure to comply with these instructions may result in death, serious bodily injury and property damage.

DISCLAIMER OF LIABILITY: Cooper Lighting Solutions assumes no liability for damages or losses of any kind that may arise from the improper, careless, or negligent installation, handling or use of this product.

IMPORTANT: Save installation instructions for future changes.

INSTALLATION

1. Standard carton size 14"W x 14"L x 12"H
   Half carton size 14"W x 14"L x 6"H.
2. Each carton label list component cat. no. quantity, length voltage with photograph.
3. Standard pallet size: 32"W x 46"L x 42"H
   Max. 18 cartons per pallet. Pallets are shrink wrapped by Cooper Lighting Solutions.

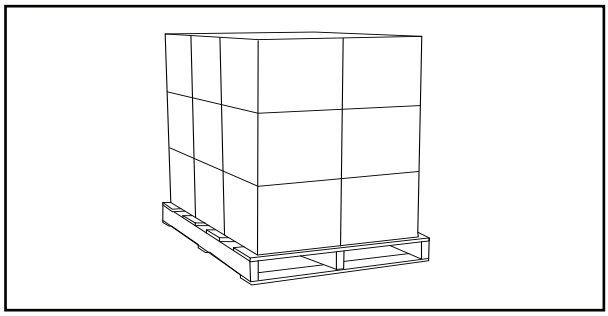

MWS Standard Contact Configuration

120V/277V/347V

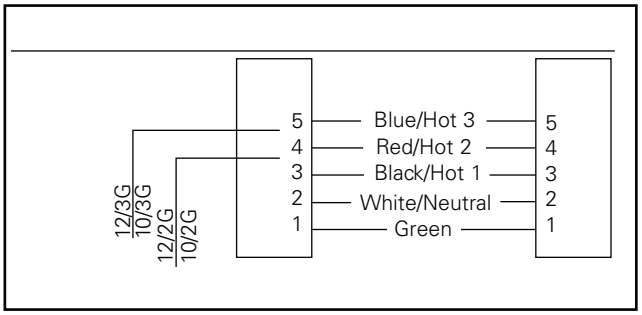

208V/240V/480V

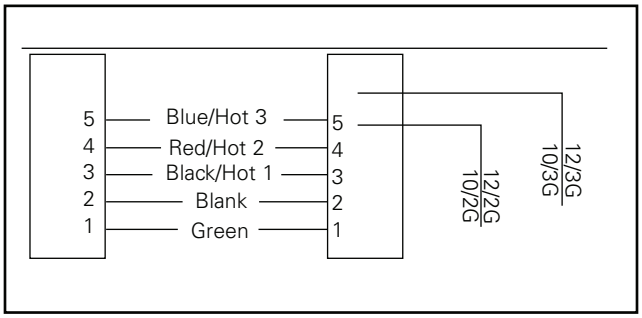

Note: 12/4G, 10/4G Available (4 Hots) Yellow Conductor in Pin #2.

COOPER Lighting Solutions

MWS Components

Starter Fitting/Starter Cable

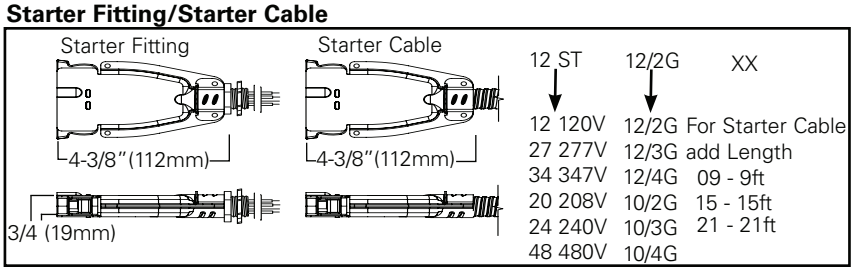

Starter Fixture Cable

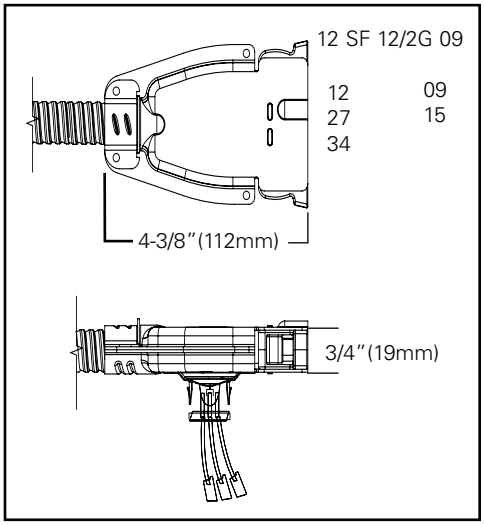

Fixture Cable

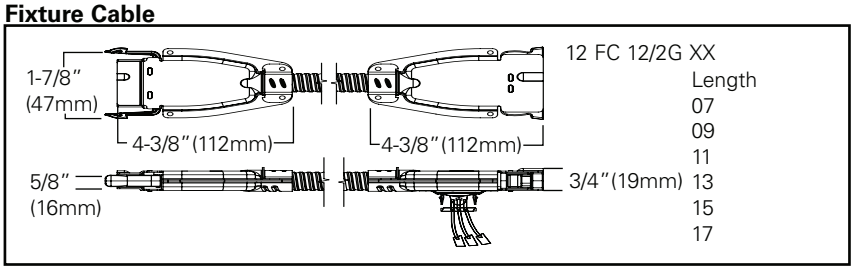

Extender Cables

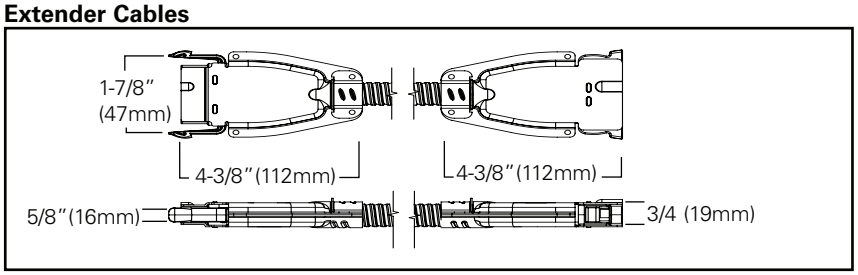

Tee Cord Drops TS

Tee Cable Drop

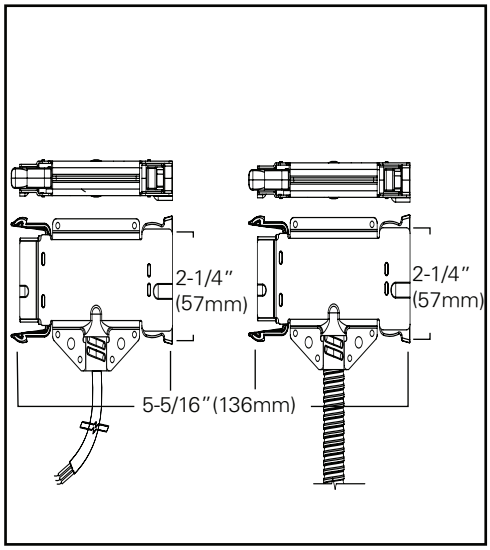

Switch Drops

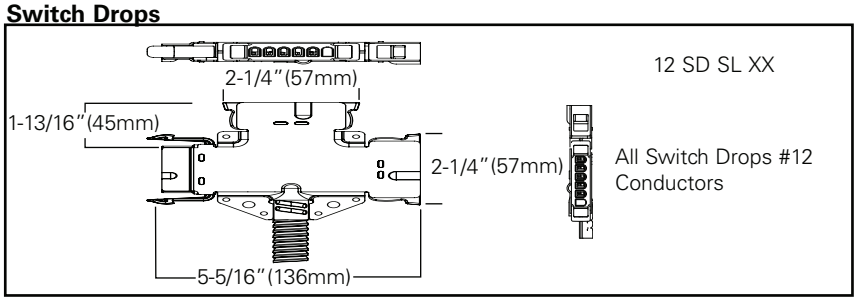

Splitters

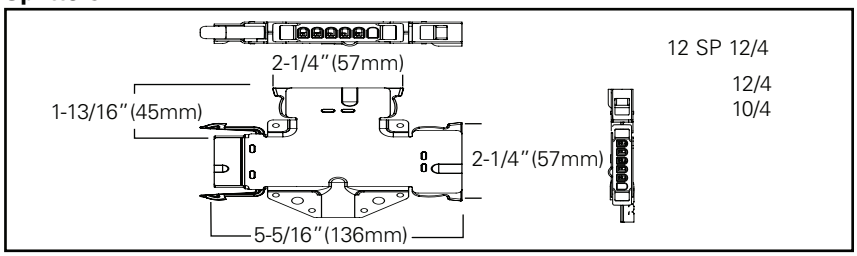

Drop Cord "DS"

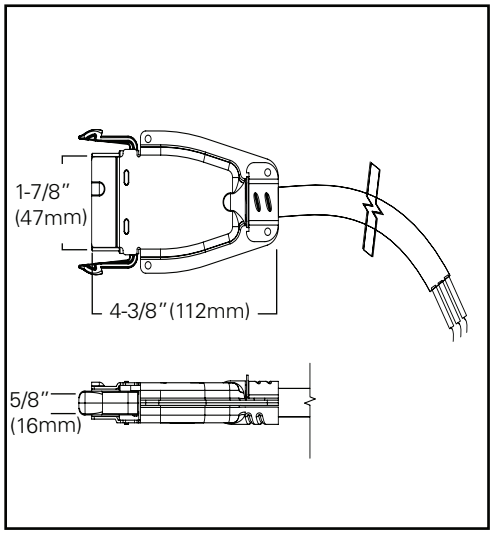

CT Fitting

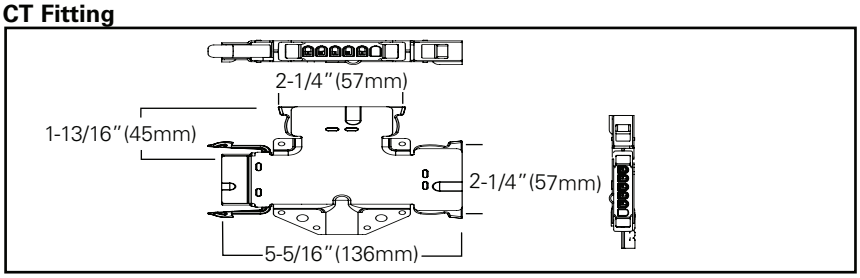

Starter Fittings "ST"

Install in 1/2" KO

120V/277V/347V

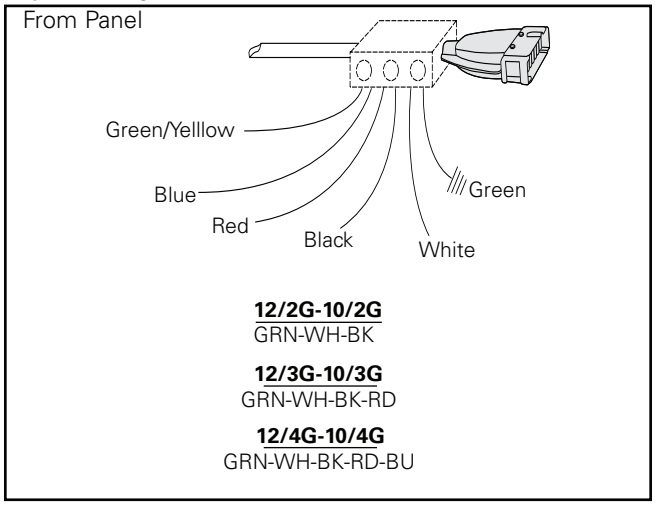

208V/240V/480V

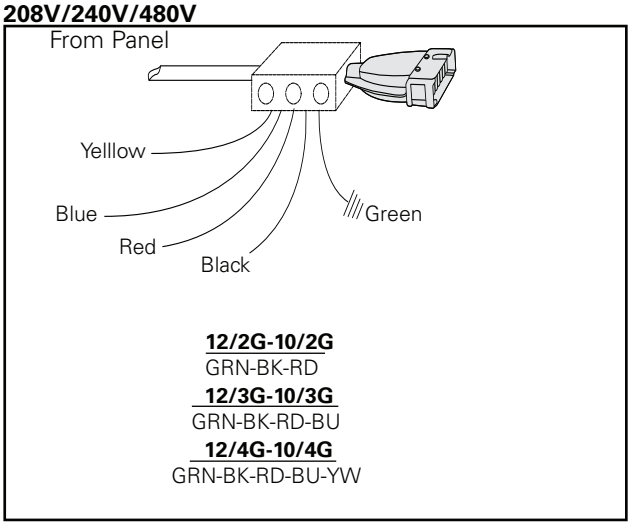

Starter Cable "ST"

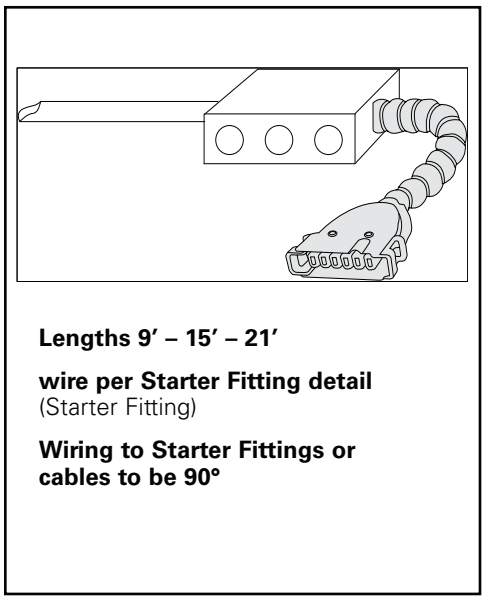

Lengths 9′ – 15′ – 21′

wire per Starter Fitting detail (Starter Fitting)

Wiring to Starter Fittings or cables to be 90°

Fixture Cable "FC"

Poke Home Connectors standard on all fixture cables – Starter Fixture Cables – Fixture Fitting Maximum 3 leads per poke Home Connector.

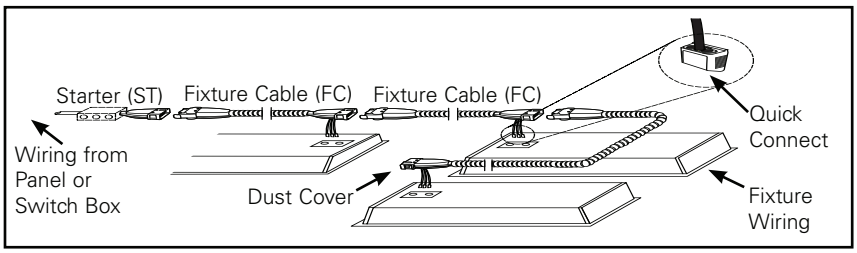

Drop SO Cord "DS"

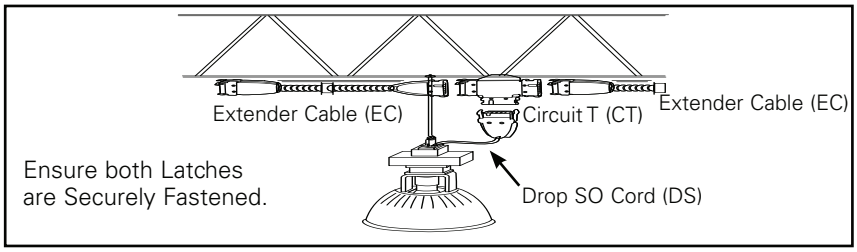

T SO Cord Drop "TS"

All Extender Cable between fixtures must be supported first 12″ and every 4-1/2′ thereafter.

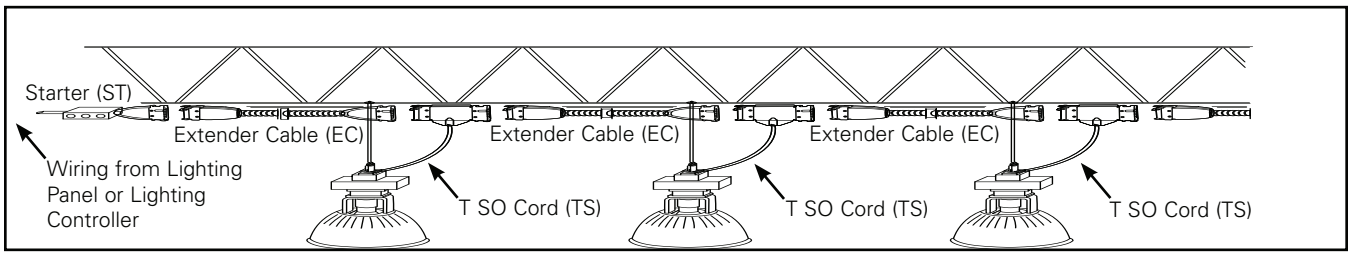

120V/ 277V/ 347V

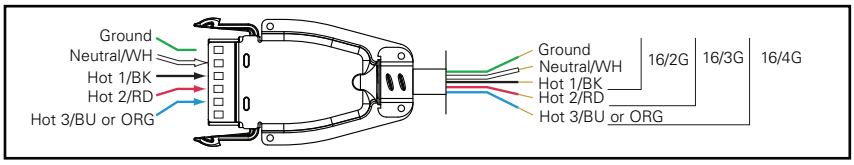

120V/ 277V/ 347V – 2 Circuit, 2 Neutral

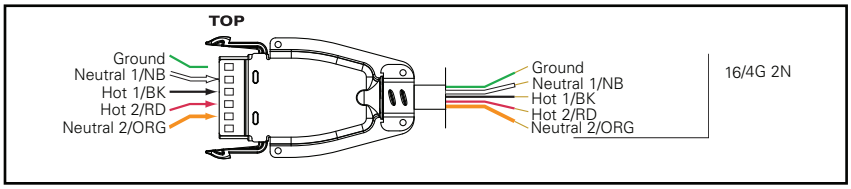

208V/ 240V/ 480V

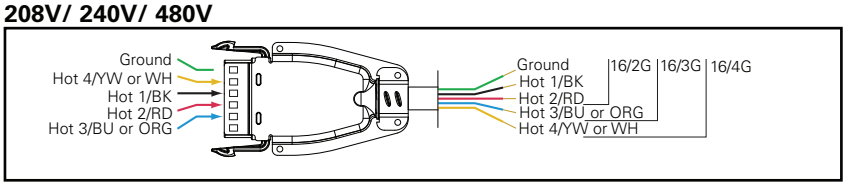

T Cable "TC"

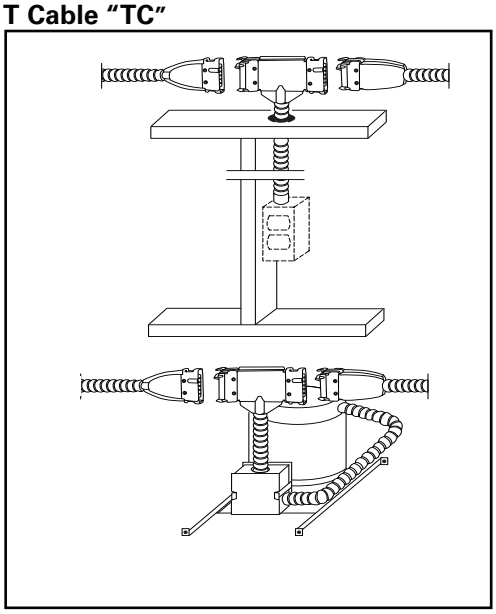

Starter Fixture Cable "SF"

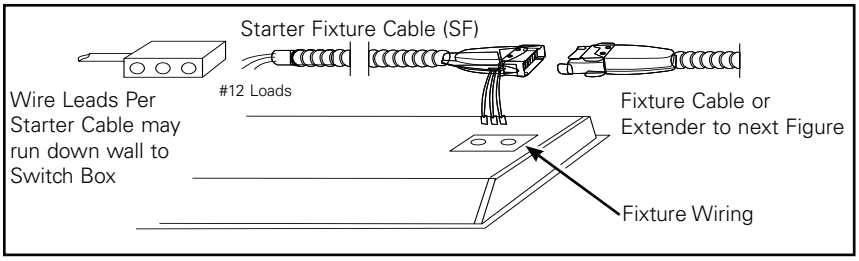

Drop Cable "DC"

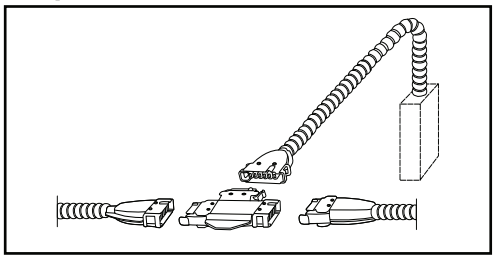

SL - Single Level, DL - Dual Level, SE - Single Level w/EM

Wire fixture before placing in ceiling Grid.

Fixture Fitting "FF"

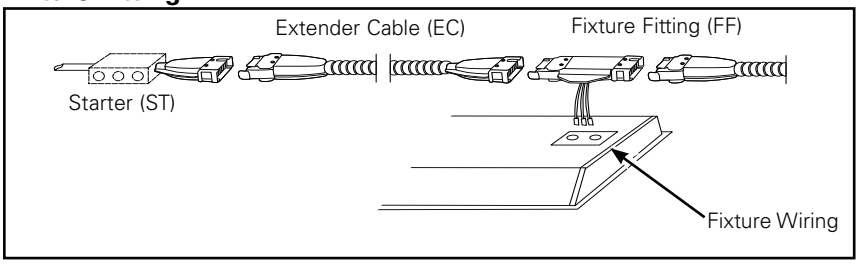

Alternative - Fixture Fitting "FF"

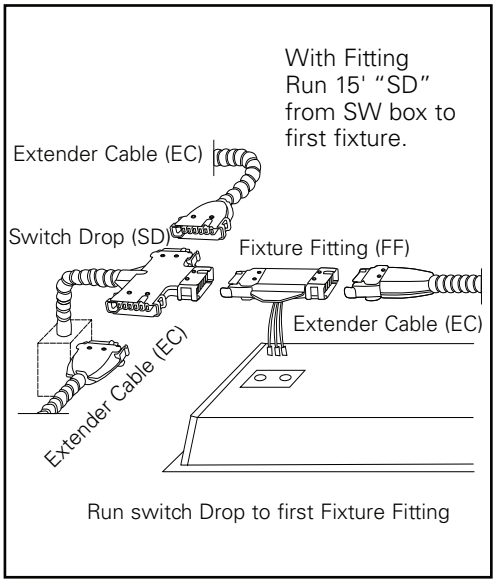

Switch Drop "SD"

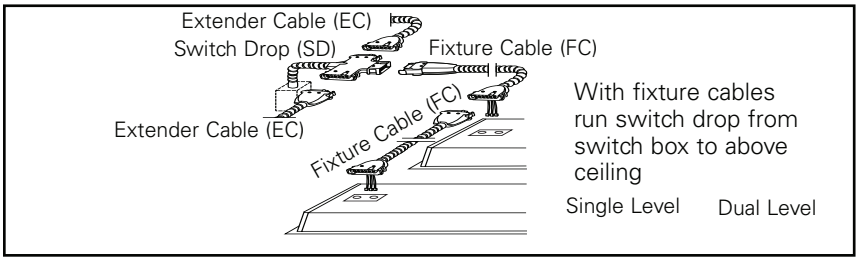

Note: Fixture Cables, Fixture Fittings, Tee Cord Drops and Drop Cords may be ordered factory attached by Cooper Lighting Solutions.

⚠ AVERTISSEMENT

Risque d'incendie ou de décharge électrique - Le MWS doit être installé par du personnel qualifié. Si vous n'êtes pas qualifié pour effectuer l'installation, faites appel à un électricien.

Risque de décharge électrique- Mettez l'alimentation électrique hors tension en enlevant le fusible ou en déclenchant le disjoncteur avant l'installation ou l'entretien.

Assurez-vous que les deux clenches sont bien fixées - Des connexions non enclenchées peuvent se séparer et former un arc ou surchauffer les connecteurs.

IMPORTANT: Lisez, assurez-vous de comprendre et suivez toutes les instructions d'installation et de sécurité du MWS. Conservez pour une référence future

AVIS: L'installation doit être conforme à tous les codes locaux et nationaux applicables. Systèmes de câblage fabriqués couvert par l'article 604 du code national de l'électricité.

AVIS: N'utilisez pas les composants du MWS pour un usage autre que celui prévu.

AVIS: Ne modifiez pas le câblage interne de tout composant du MWS.

AVIS: Le raccord du démarreur ou le câble de luminaire du démarreur est le point de départ du système MWS. Tous les composants MWS reliés au système seront alimentés. Mettez des capuchons sur toutes les ouvertures des connecteurs inutilisés.

La désobéissance aux instructions suivantes représente un risque de blessures graves ou mortelles et de dommages matériels.

EXONÉRATION DE RESPONSABILITÉ : Cooper Lighting Solutions n'assume aucune responsabilité pour les dommages ou pertes de toute nature pouvant découler d'une installation inappropriée, imprudente ou négligente et d'une mauvaise manipulation ou utilisation de ce produit.

IMPORTANT: Conservez les instructions d'installation pour de futures modifications.

INSTALLATION

1. Dimensions d'une boîte régulière 35,6 cm L x 35,6 cm L x 30,5 cm H (14 po L x 14 po L x 12 po H) Dimensions d'une demi boîte 35,6 cm L x 35,6 cm L x 15,2 cm H (14 po L x 14 po L x 6 po H).
2. Chaque étiquette de boîte comprend le n° cat du composant, la quantité, la longueur, la tension et une photo.
3. Dimensions de la palette régulière: 81,3 cm L x 116,8 cm L x 106,7 cm H (32 po L x 46 po L x 42 po H) Max. de 18 boîtes par palette. Les palettes sont emballées sous film rétractable par Cooper Lighting Solutions.

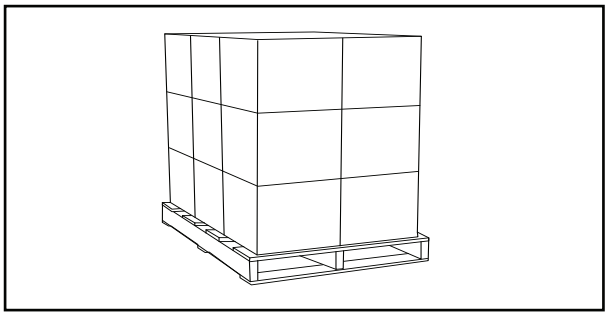

Configuration régulière des contacts MWS

120 V/277 V/347 V

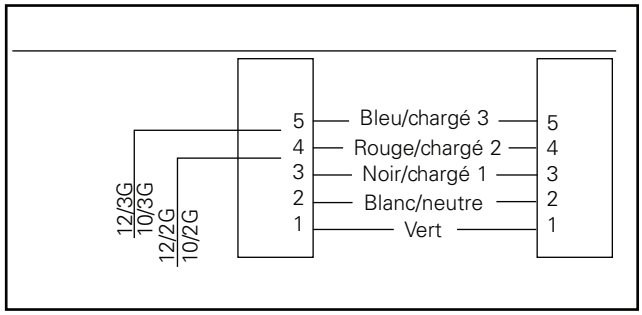

208 V/240 V/480 V

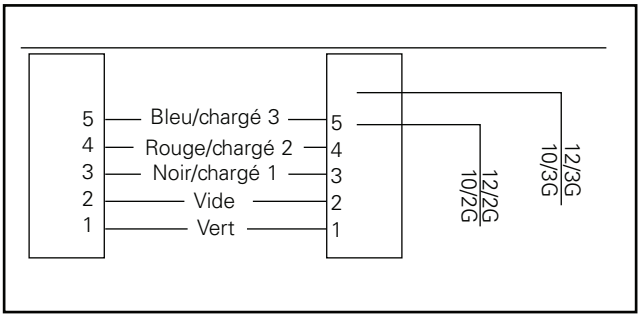

Note: Conducteur jaune (4 chargés) 12/4G, 10/4G disponible dans la broche n° 2.

Composants du MWS

Raccord du démarreur/Câble du démarreur

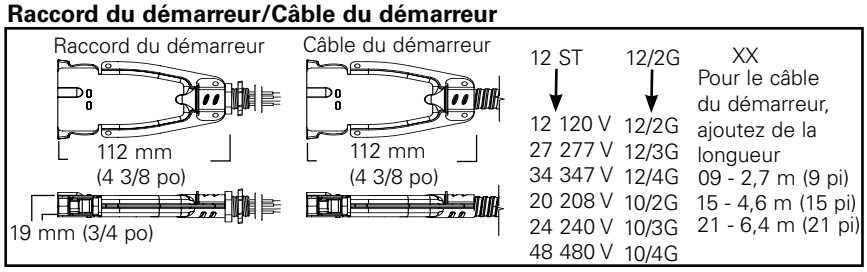

Câble de luminaire

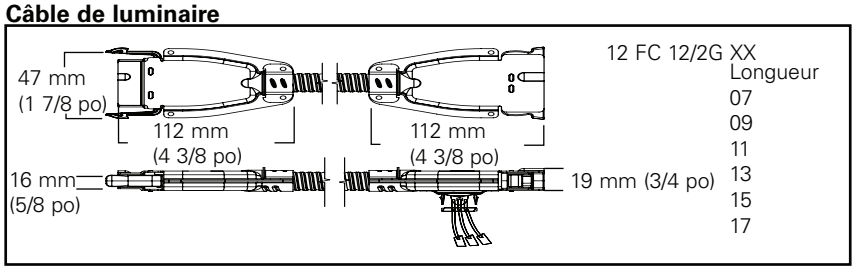

Câbles d'extension

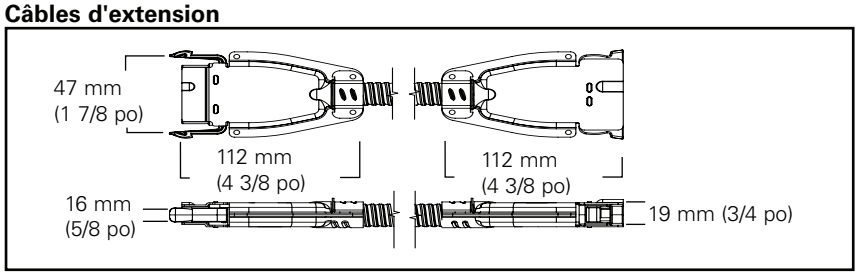

Descentes d'interrupteur

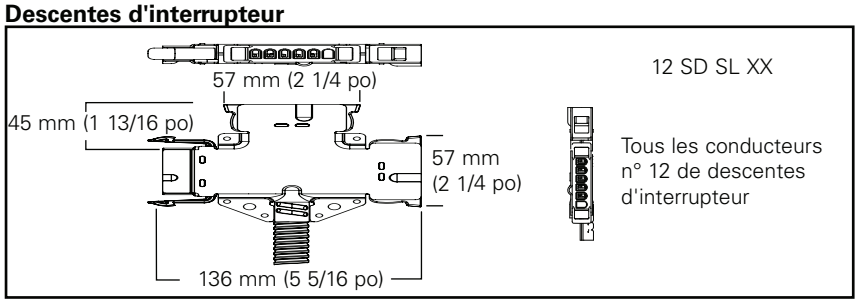

Diviseurs

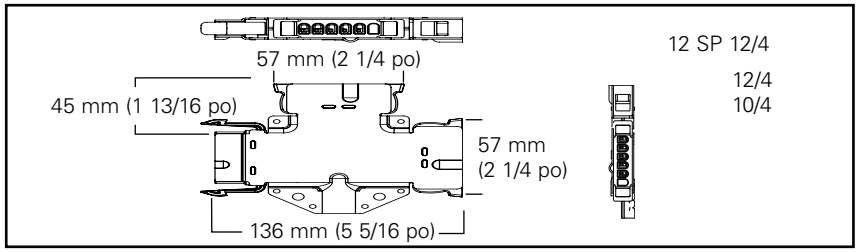

Raccord CT

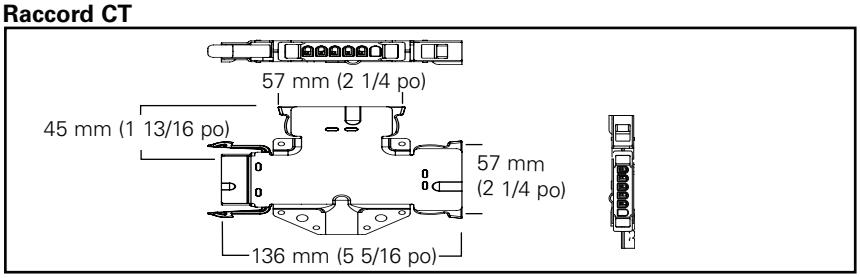

Câble de luminaire du démarreur

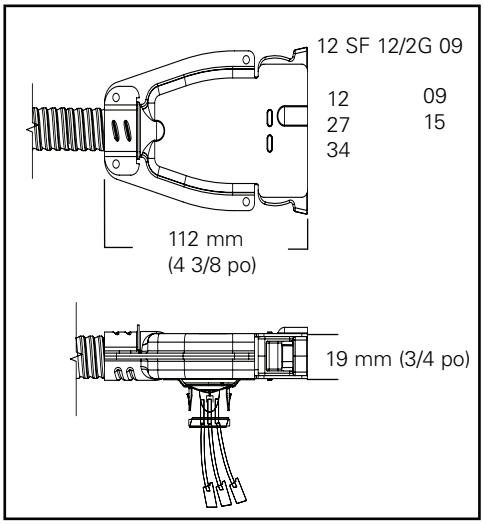

Descentes de cordon en T TS

Descente de câble en T

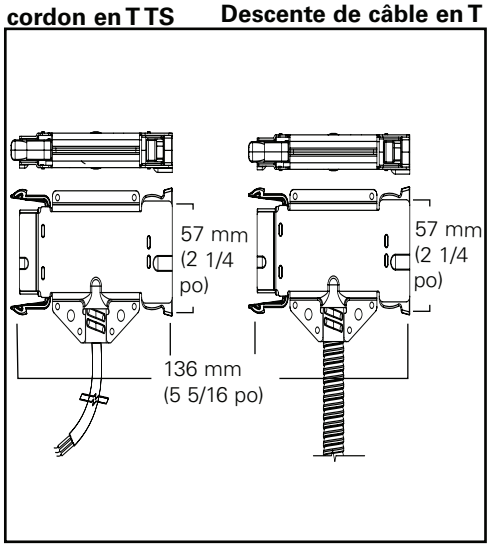

Descente de cordon « DS »

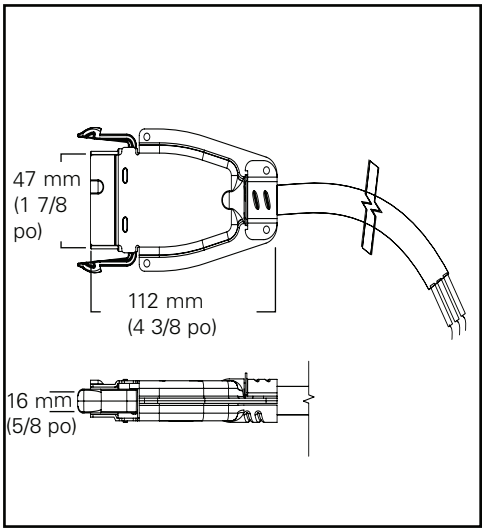

Raccords « ST » du démarreur
Installez dans l'entrée défonçable de 12,7 mm (1/2 po)

120 V/277 V/347 V

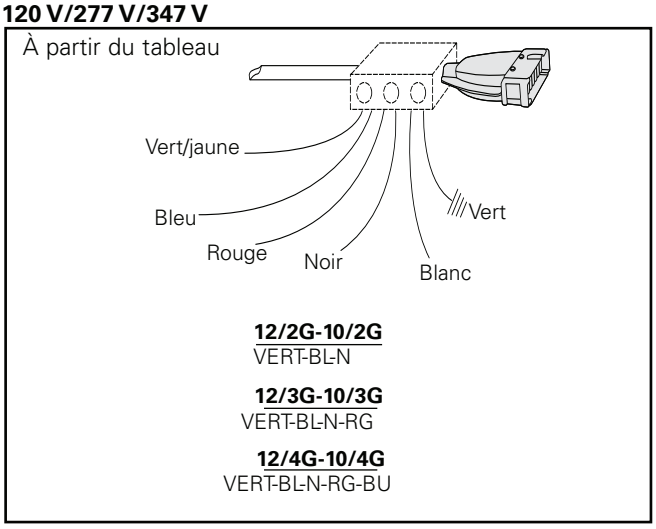

208 V/240 V/480 V

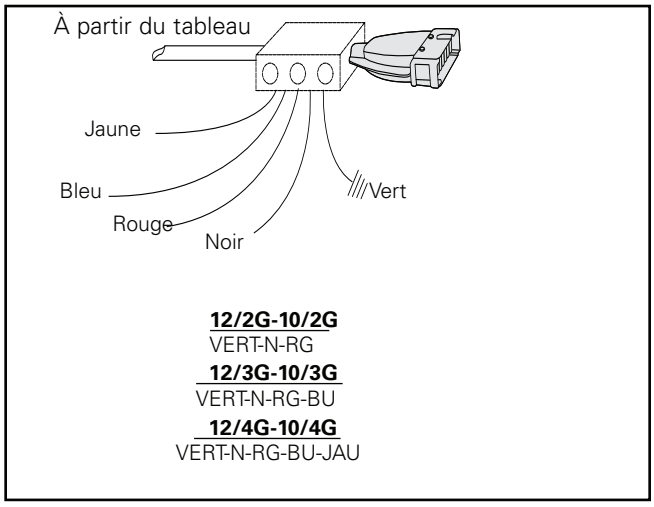

Câble du démarreur « ST »

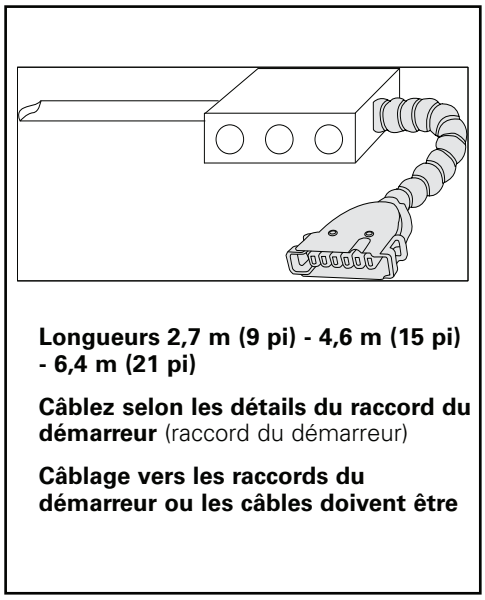

Longueurs 2,7 m (9 pi) - 4,6 m (15 pi) - 6,4 m (21 pi)

Câblez selon les détails du raccord du démarreur (raccord du démarreur)

Câblage vers les raccords du démarreur ou les câbles doivent être

Câble de luminaire « FC »

Connecteurs Poke Home de série sur tous les câbles de luminaire – Câbles de luminaire du démarreur – Raccord du luminaire : max. 3 fils par connecteur Poke Home.

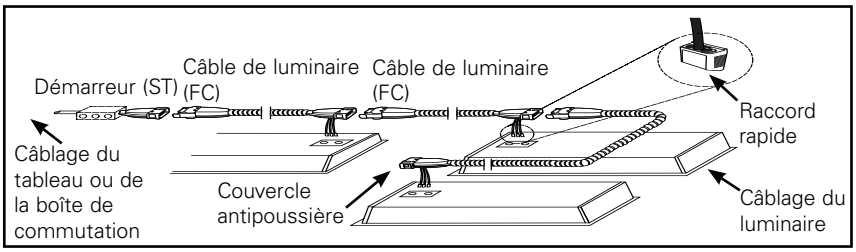

Descente de cordon SO « DS »

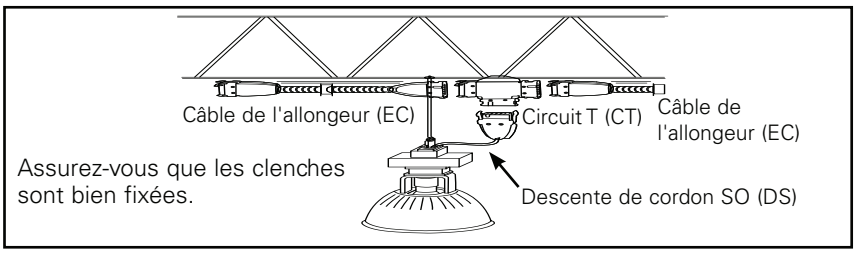

Descente de cordon en T SO « TS »

Tous les câbles d'allongeur qui se trouvent entre les luminaires doivent être supportés pour les premiers 30,5 cm (12 po) et ensuite à tous les 11,4 cm (4 1/2 po).

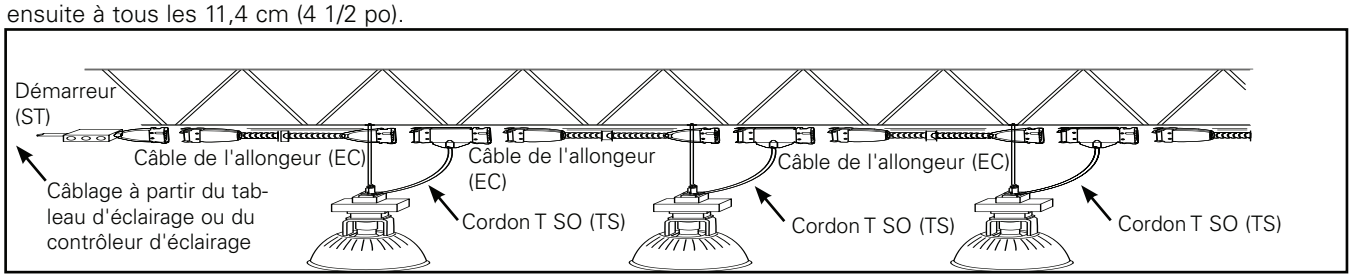

120 V/ 277 V/ 347 V

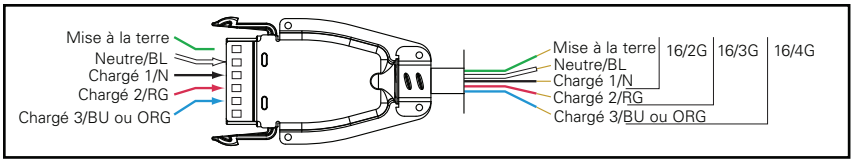

120 V/ 277 V/ 347 V – 2 circuits, 2 neutres

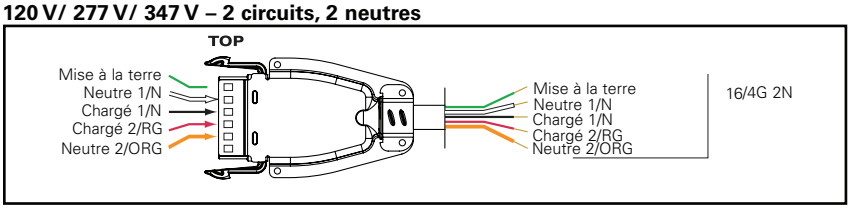

208 V/ 240 V/ 480 V

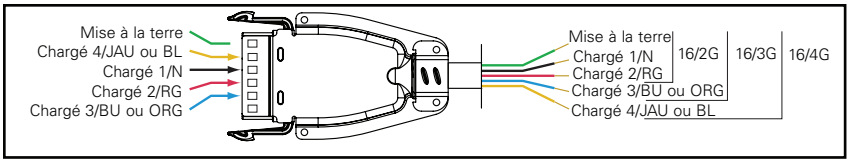

Câble T « TC »

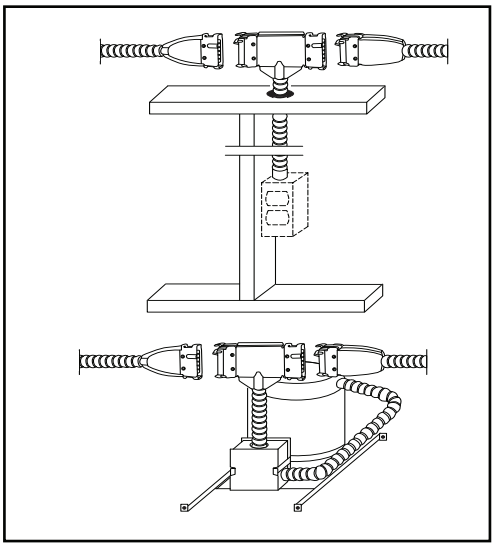

Câble de luminaire du démarreur « SF »

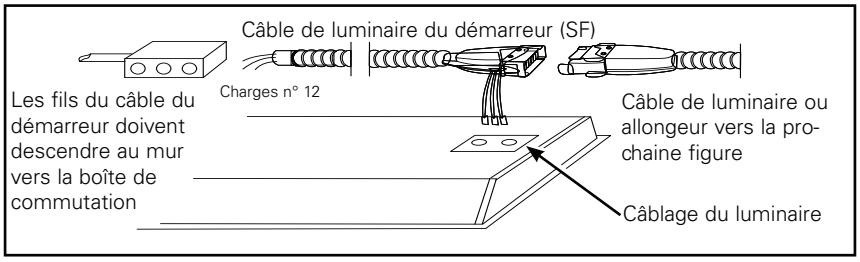

SL - niveau simple, DL - niveau double, SE - niveau simple avec EM

Câblez le luminaire avant de le mettre dans la grille du plafond.

Câble de descente « DC »

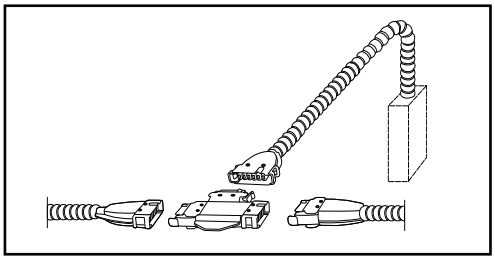

Raccord du luminaire « FF »

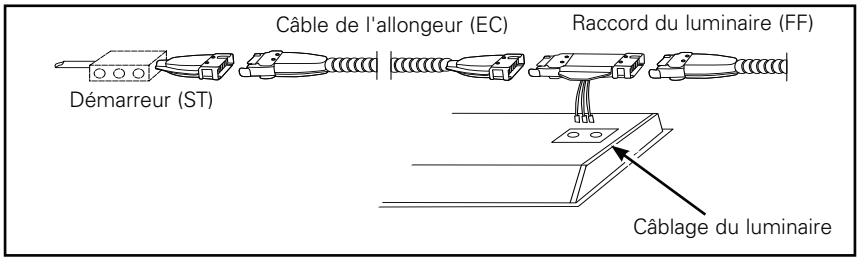

Alternative - Raccord du luminaire « FF »

Avec le raccord, acheminez 4,6 m (15 pi) « SD » de la boîte de commutation vers le premier luminaire.

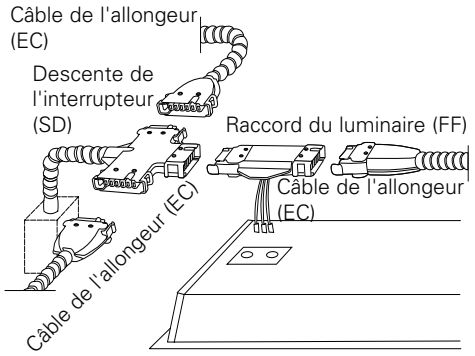

Acheminez la descente de l'interrupteur au premier raccord du luminaire

Descente de l'interrupteur « SD »

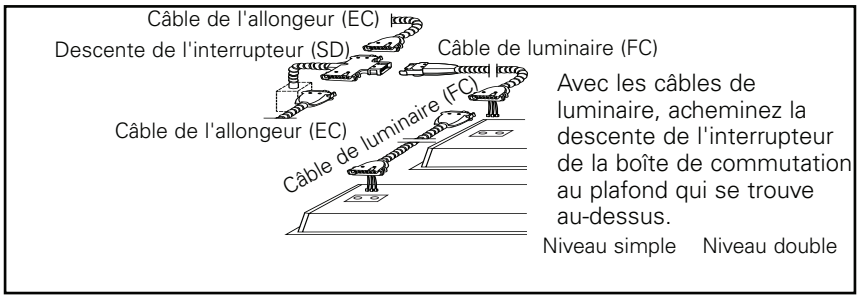

Avec les câbles de luminaire, acheminez la descente de l'interrupteur de la boîte de commutation au plafond qui se trouve au-dessus.

Note: Les câbles du luminaire, les raccords de luminaire, les descentes de cordon en T et les cordons de descente peuvent être commandés fixés à l'usine par Cooper Lighting Solutions.

⚠ ADVERTENCIA

Riesgo de incendio/descarga eléctrica - Personal cualificado debe instalar el sistema de cableado modular. Si no está cualificado, consulte con un electricista.

Riesgo de descarga eléctrica - Desconecte la alimentación en el disyuntor o fusible antes de instalar o realizar tareas de mantenimiento

Asegúrese de que ambos pasadores estén sujetos de manera segura - Las conexiones sin pasadores pueden separarse, generando arcos y recalentamiento de los conectores.

El incumplimiento de estas instrucciones puede ocasionar la muerte, lesiones corporales graves y daños a la propiedad.

IMPORTANTE: Lea, comprenda y cumpla todas las instrucciones de instalación y seguridad del sistema de cableado modular. Conserve estas instrucciones para tenerlas como referencia futura.

AVISO: La instalación debe cumplir con todos los códigos locales y nacionales aplicables. Los sistemas de cableado fabricados están contemplados en el Artículo 604 del Código Eléctrico Nacional.

AVISO: No utilice ningún componente del sistema para otro uso que no sea el indicado.

AVISO: No altere los cables internos de ningún componente del sistema de cableado modular ni los modifique físicamente.

AVISO: El sistema de cableado modular tiene como punto de partida al conector del arranque/el cable del conector del arranque. Todos los componentes del sistema sujetos a él recibirán energía. Tape todas las aberturas de conectores sin utilizar.

RENUNCIA DE RESPONSABILIDAD: Cooper Lighting Solutions no asume ninguna responsabilidad por daños o pérdidas de ningún tipo que puedan surgir por la instalación, manipulación o uso inadecuado, descuidado o negligente de este producto.

IMPORTANTE: Conserve las instrucciones de instalación para modificaciones posteriores.

INSTALACIÓN

1. Caja estándar de tamaño de 14″ de ancho x 14″ de largo x 12″ de alto Caja estándar de tamaño de 14″ de ancho x 14″ de largo x 6″ de alto.
2. La etiqueta de cada caja enumera la categoría del componente, el número, la cantidad y el voltaje de longitud con una fotografía.
3. Tamaño de palé estándar: 32″ de ancho x 46″ de largo x 42″ de alto como máximo. 18 cajas por palé.

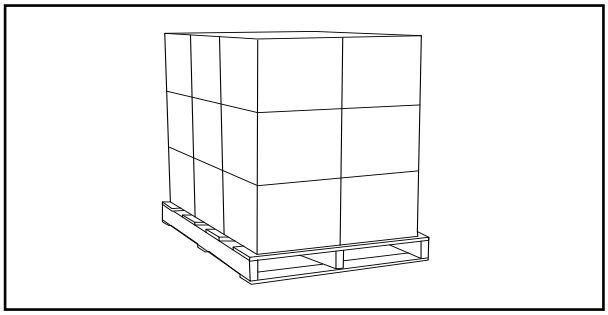

Configuración del contacto del sistema de cableado modular estándar

120 V/277 V/347 V

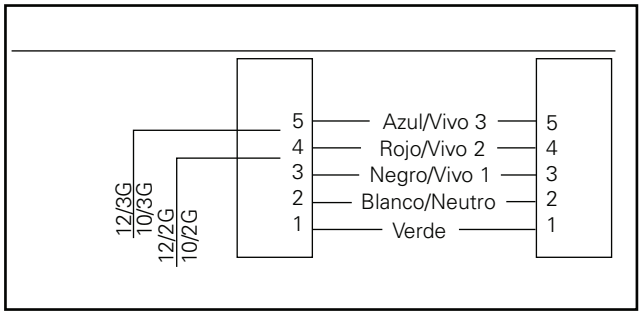

208 V/240 V/480 V

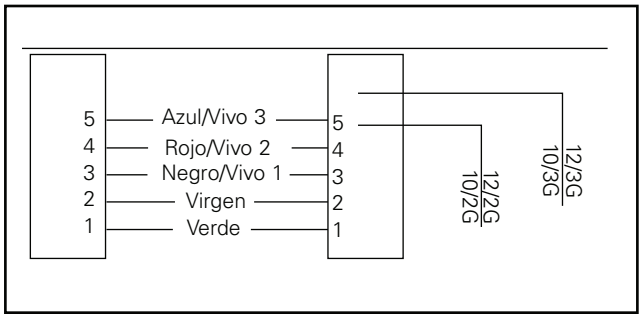

Note: 12/4G, 10/4G disponibles (4 vivos) Conductor amarillo en la pata N. ° 2.

Componentes del sistema de cableado modular

Conector del arranque/Cable del arranque

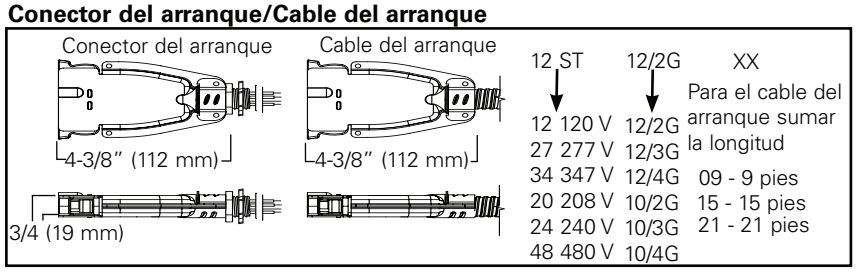

Cable de la luminaria

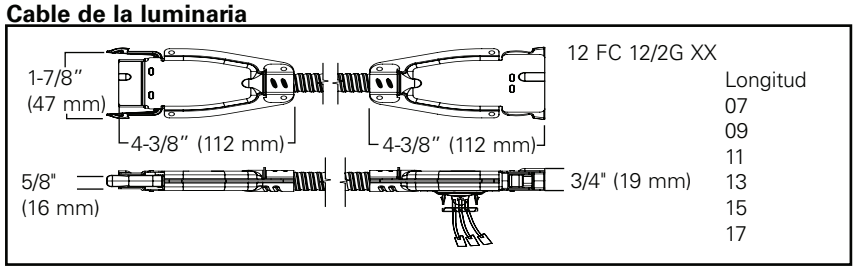

Cable de la luminaria del arranque

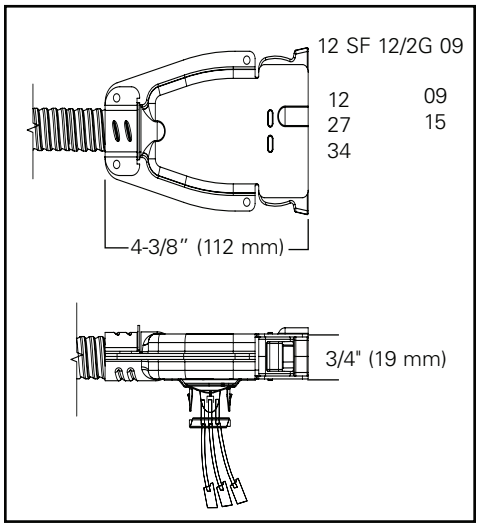

Cables alargadores

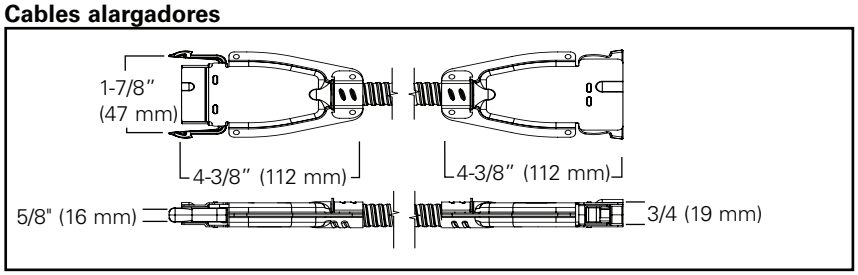

Bajadas de interruptor

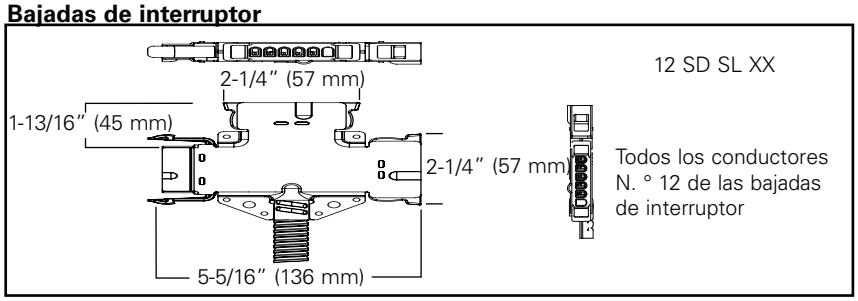

Bajadas de cable en te TS

Bajada de cable en te

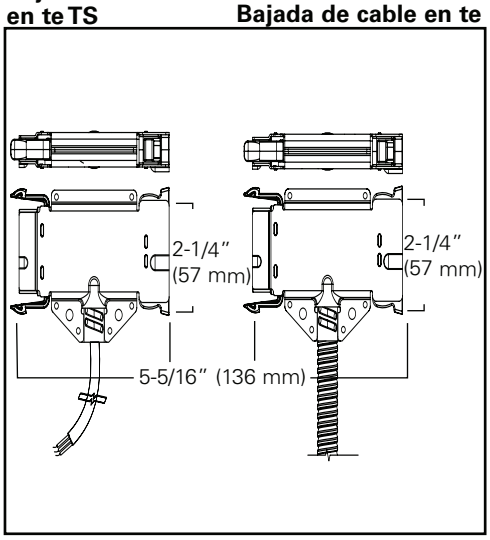

Divisores

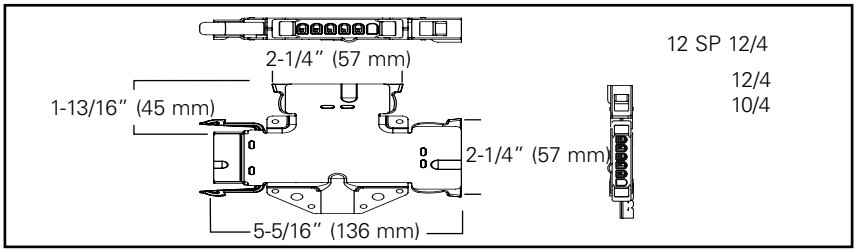

Conector CT

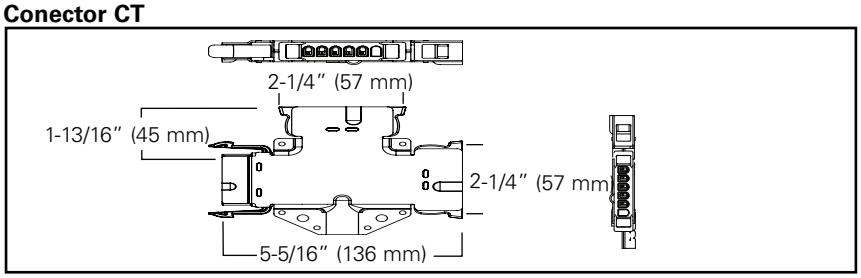

Cable de bajada "DS"

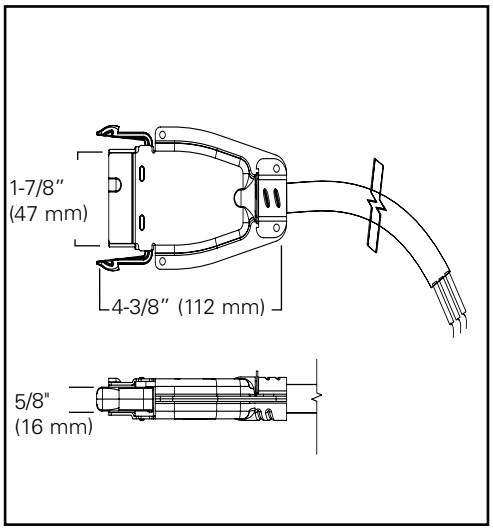

Conectores del arranque "ST"

Colocar en expulsor de 1/2"

120 V/277 V/347 V

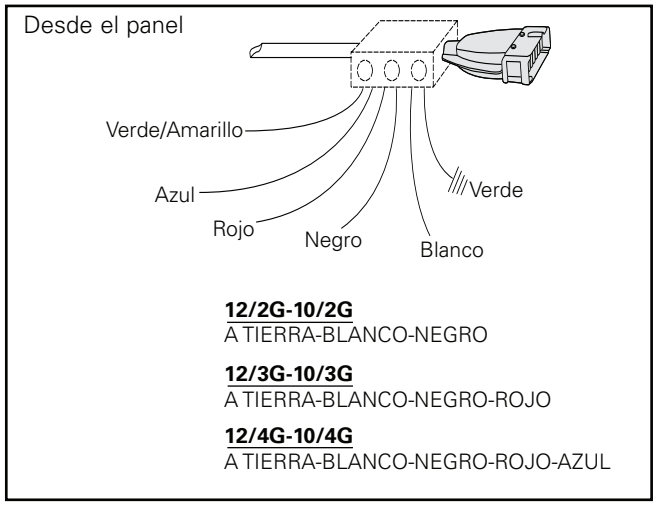

12/2G-10/2G
A TIERRA-BLANCO-NEGRO

12/3G-10/3G
A TIERRA-BLANCO-NEGRO-ROJO

12/4G-10/4G
A TIERRA-BLANCO-NEGRO-ROJO-AZUL

208 V/240 V/480 V

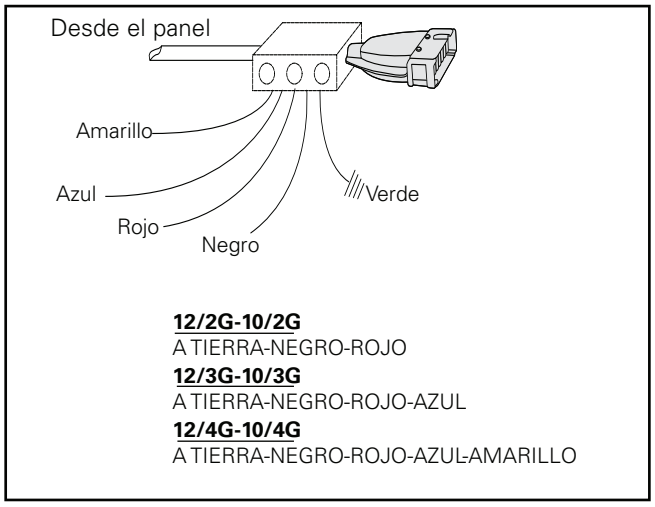

12/2G-10/2G
A TIERRA-NEGRO-ROJO

12/3G-10/3G
A TIERRA-NEGRO-ROJO-AZUL

12/4G-10/4G
A TIERRA-NEGRO-ROJO-AZUL-AMARILLO

Cable del arranque "ST"

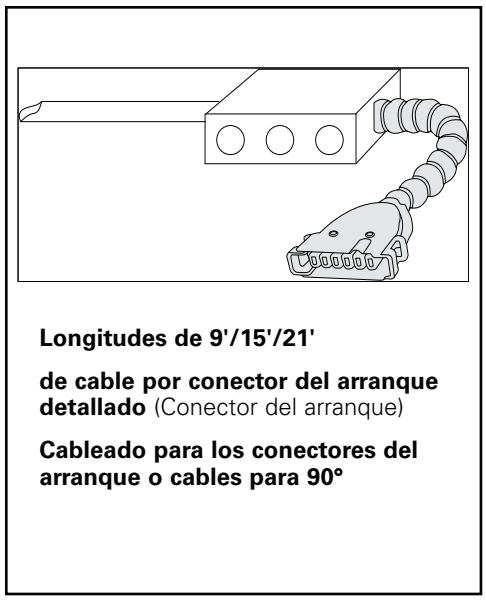

Longitudes de 9'/15'/21'

de cable por conector del arranque detallado (Conector del arranque)

Cableado para los conectores del arranque o cables para 90°

Cable de la luminaria "FC"

Los conectores Poke Home vienen como estándar en todos los cables de la luminaria: cables de la luminaria del arranque. Conector de luminaria con hasta 3 cables como máximo por cada conector Poke Home.

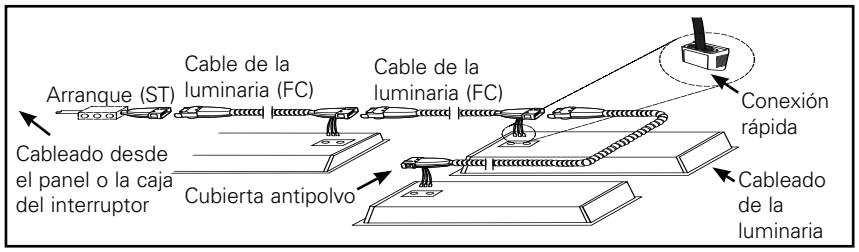

Cable SO de bajada "DS"

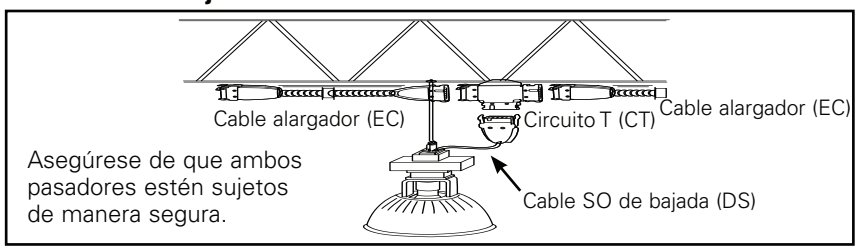

Bajada de cable T SO "TS"

Todo cable alargador entre las luminarias debe estar apoyado a 12" primero y cada 4-1/2' a continuación.

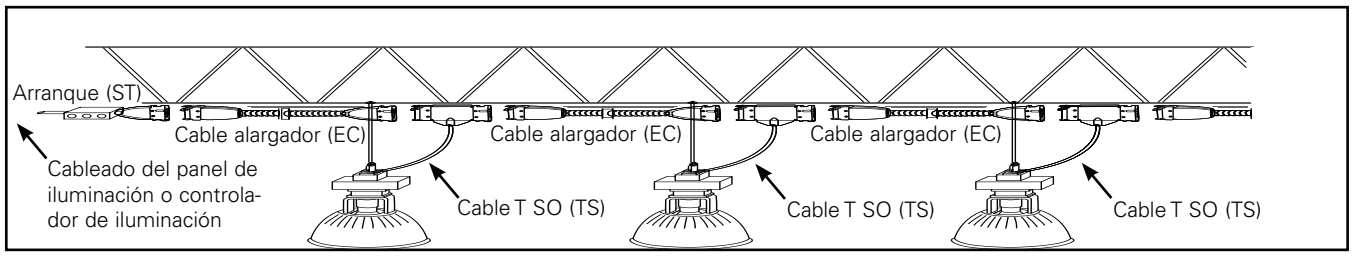

120 V/277 V/347 V

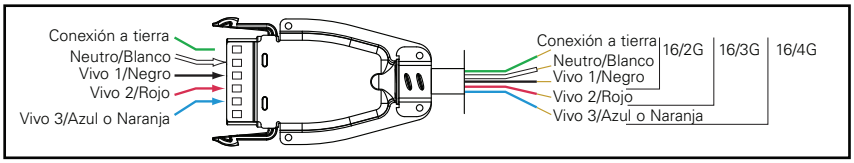

120 V/277 V/347 V: 2 circuito, 2 neutro

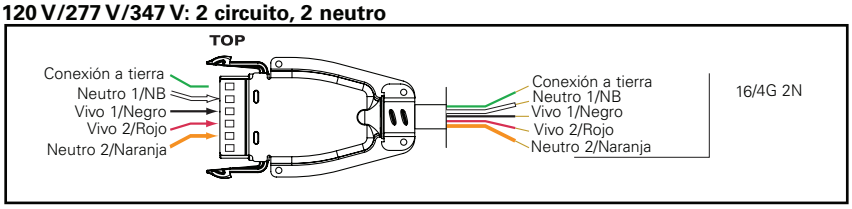

208 V/240 V/480 V

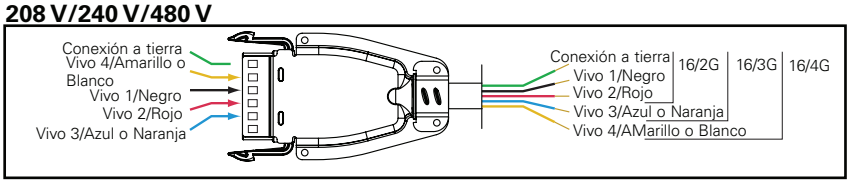

Cable T "TC"

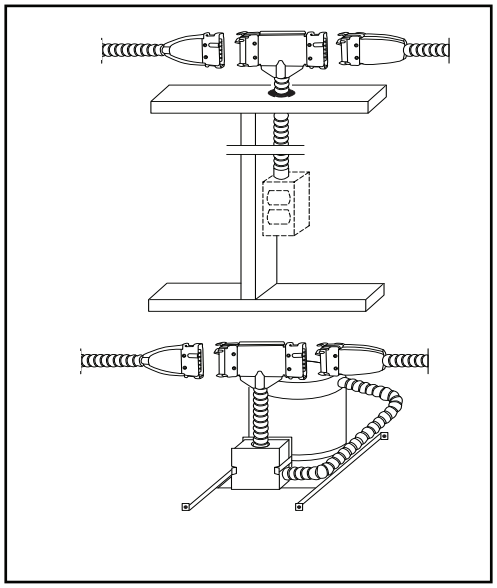

Cable de la luminaria del arranque "SF"

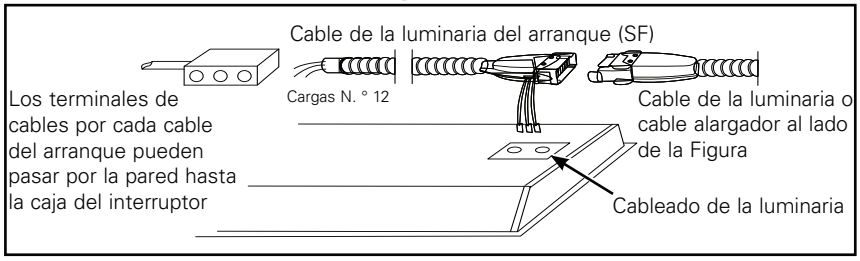

Cable de bajada "DC"

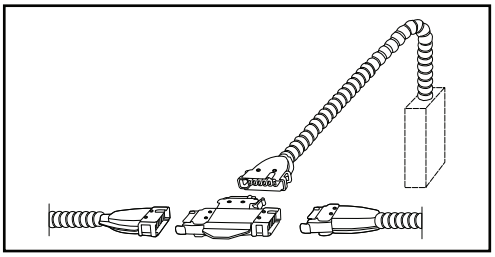

SL: nivel único, DL: nivel doble, SE: nivel único c/EM

Realice el cableado de la luminaria antes de colocarla en la grilla del techo.

Conector de la luminaria "FF"

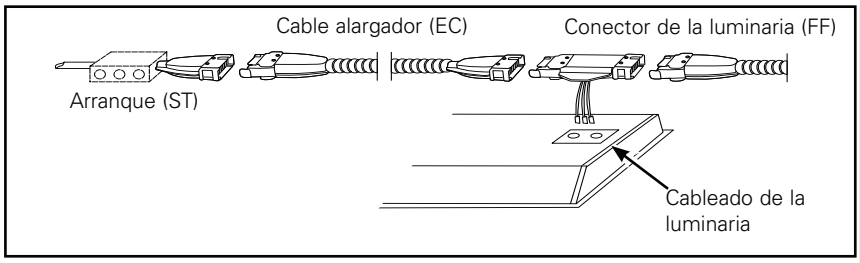

Bajada del interruptor "SD"

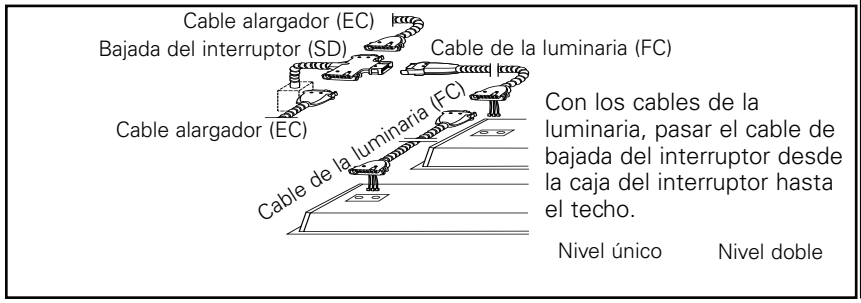

Conector de la luminaria "FF" (alternativo)

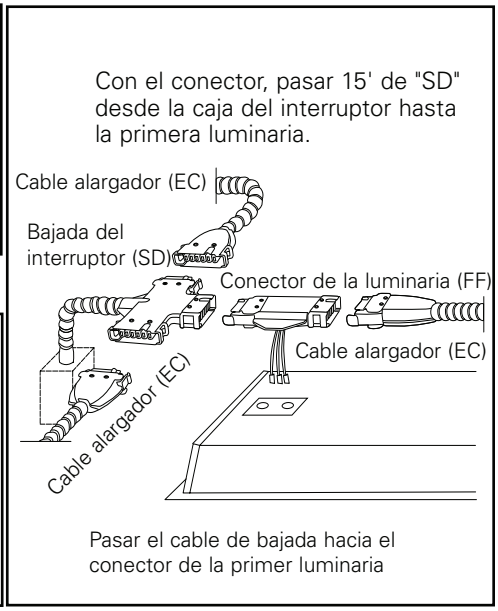

Note: Los cables de la luminaria, los conectores de la luminaria, los cables de bajada en te y otros cables de bajada pueden solicitarse ya conectados en fábrica a Cooper Lighting Solutions.

FCC Statement

Note: This equipment has been tested and found to comply with the limits for a Class A digital device, pursuant to part 15 of the FCC Rules. These limits are designed to provide reasonable protection against harmful interference when the equipment is operated in a commercial environment. This equipment generates, uses, and can radiate radio frequency energy and, if not installed and used in accordance with the instruction manual, may cause harmful interference to radio communications. Operation of this equipment in a residential area is likely to cause harmful interference in which case the user will be required to correct the interference at his own expense.

Declaración de la FCC

Nota: Este equipo ha sido probado y cumple con los límites para un dispositivo digital de Clase A, de conformidad con la parte 15 de las Normas de la FCC. Estos límites están diseñados para proporcionar una protección razonable contra interferencias perjudiciales cuando el equipo se opera en un entorno comercial. Este equipo genera, utiliza y puede emitir energía de radiofrecuencia y, si no se instala y utiliza de acuerdo con el manual de instrucciones, puede causar interferencias perjudiciales en las comunicaciones de radio. El funcionamiento de este equipo en un área residencial puede causar interferencias perjudiciales, en cuyo caso el usuario deberá corregir las interferencias por su cuenta.

Warranties and Limitation of Liability

Please refer to **www.cooperlighting.com** for our terms and conditions.

Garanties et limitation de responsabilité

Veuillez consulter le site **www.cooperlighting.com** pour obtenir les conditions générales.

Garantías y Limitación de Responsabilidad

Visite **www.cooperlighting.com** para conocer nuestros términos y condiciones.

COOPER Lighting Solutions

Cooper Lighting Solutions
1121 Highway 74 South
Peachtree City, GA 30269
P: 770-486-4800
www.cooperlighting.com

© 2020 Cooper Lighting Solutions
All Rights Reserved
Printed in USA
Imprimé aux États-Unis
Impreso en los EE. UU.
Publication No. ADM140814
August 13, 2019

Cooper Lighting Solutions is a registered trademark.
All trademarks are property of their respective owners.

Cooper Lighting Solutions est une marque de commerce déposée. Toutes les autres marques de commerce sont la propriété de leur propriétaire respectif.

Cooper Lighting Solutions es una marca comercial registrada. Todas las marcas comerciales son propiedad de sus respectivos propietarios.

Product availability, specifications, and compliances are subject to change without notice

La disponibilité du produit, les spécifications et les conformités peuvent être modifiées sans préavis

La disponibilidad de productos, las especificaciones y los cumplimientos están sujetos a cambio sin previo aviso