CLIMATISEURS THERMOÉLECTRIQUES INTÉRIEUR/EXTÉRIEUR

Non couve
60, 100 et 200 Watts

Couvert
60, 100 et 200 Watts

NOUMES DE L'INDUSTRIE

Reconnaissance UR, cUR; type 12, 3R, 4, 4X; N° de dossier SA6453

CE
IP 65

APPLICATION

Les climatiseurs thermoélectriques réduisent au minimum les temps d'arrêt et les pertes de composants en éliminant la chaleur aux environs. Ces climatiseurs compacts et à profil bas utilisant l'effet Peltier pour le refroidissement de petits boîtiers intérieurs et extérieurs. Aucun condenseur, compresseur ou filtre n'est nécessaire, une solution fiable pour les environnements difficiles et requérant peu d'entretien.

CARACTÉRISTIQUES

- Alimentation en courant continu pour les applications à 24V et 48V
- La conception à profil bas permet un montage vertical et hOUizontal sur n'impOUte quel boîtier afin d'éviter les problèmes internes
- La conception sans filtre réduit les exigences d'entretien
- Ne contient pas de réfrigérant, faisant de lui un produit écologique
- Précâblé avec un simple bOUnier facilitant les connexions de câblage
- Opérant par effet Peltier pour le refroidissement ou le chauffage
- Climatisation sans compresseur pour des applications intérieures et extérieures difficiles
- Modèles avec et sans enveloppe inclus dans les ensembles standards
- Gamme de température de service de -40 c (-40 F) à 55 c (131 F)
- Montage partiellement encastré

SPÉCIFICATIONS

- Modèles
  60 Watt, 24 Volts
  100 Watt, 24/48 Volts
  200 Watt, 24/48 Volts

FINITION

- La finition de l'enveloppe inclut à la fois la peinture en poudre RAL 7035 gris clair standard et en acier inoxydable 304

ACCESSOIRES

Régulateur thermoélectrique de température
Gestionnaire de condensation thermoélectrique

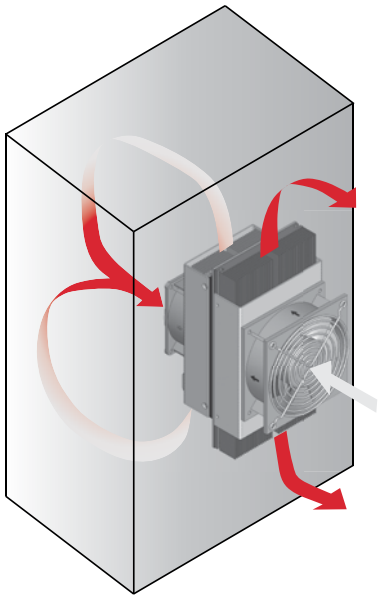

Caractéristiques techniques du **TE09 60W 204 BTU/Hr. (24 V)**

NUMÉROS DE CATALOGUE			
Description	24V sans enveloppe de protection	24V avec enveloppe peinte	24V avec enveloppe en acier inoxydable
Numéro de catalogue	TE090624020	TE090624010	TE090624011
PERFORMANCE DE REFROIDISSEMENT			
BTU/Hr.	**178**	**178**	**178**
Watts	**52**	**52**	**52**
Plage de température de service:			
Maximum (°C / °F)	55 / 131	55 / 131	55 / 131
Minimum (°C / °F)	-40 / -40	-40 / -40	-40 / -40
Débit d'air à une pression statique de 0:			
Boucle interne (PCM / M^3/Hr.)	24 / 41	24 / 41	24 / 41
Boucle externe (PCM / M^3/Hr.)	80 / 136	80 / 136	80 / 136
Puissance de chauffage nominale	64	64	64
CARACTÉRISTIQUES ÉLECTRIQUES			
Tension électrique en CC			
Nominal (VCC)	**24**	**24**	**24**
Minimum (VCC)	18	18	18
Maximum (VCC)	27.6	27.6	27.6
Puissance consommée 95 F / 95 F (35 C / 35 C) (W)	89	89	89
Courant nominal (Ampères) à 131 F/131 F (55 C/55 C)	4.4	4.4	4.4
Homologations	Reconnues UR, cUR CE	Reconnues UR, cUR CE	Reconnues UR, cUR CE
RaccOUdement de l'alimentation	BOUnier	BOUnier	BOUnier
INDICE DE PROTECTION			
Type UL / Indice IP	Type 12,3R,4,4X / IP 65	Type 12,3R,4 / IP 65	Type 12,3R,4,4X / IP 65
NIVEAU SONOUE			
À 1,5 mètres	65 dBA	65 dBA	65 dBA
CONSTRUCTION			
Matériau du dissipateur de chaleur	Aluminium anodisé	Aluminium anodisé	Aluminium anodisé
Matériau de l'enveloppe	N/A	Acier galvanisé	Acier inoxydable
Finition de l'enveloppe	N/A	Peinture en poudre, gris clair RAL 7035, semi-texturée en standard	N° 4 Finition brossée
DIMENSIONS			
Hauteur (po / mm)	9.06/230	9.29/236	9.29/236
Largeur (po / mm)	4.84/123	5.02/128	5.02/128
Profondeur (po / mm)	6.91/176	6.94/176	6.94/176
Poids (lb/kg)	6.00/2.70	7.80/3.60	7.80/3.60

60 W 24 V

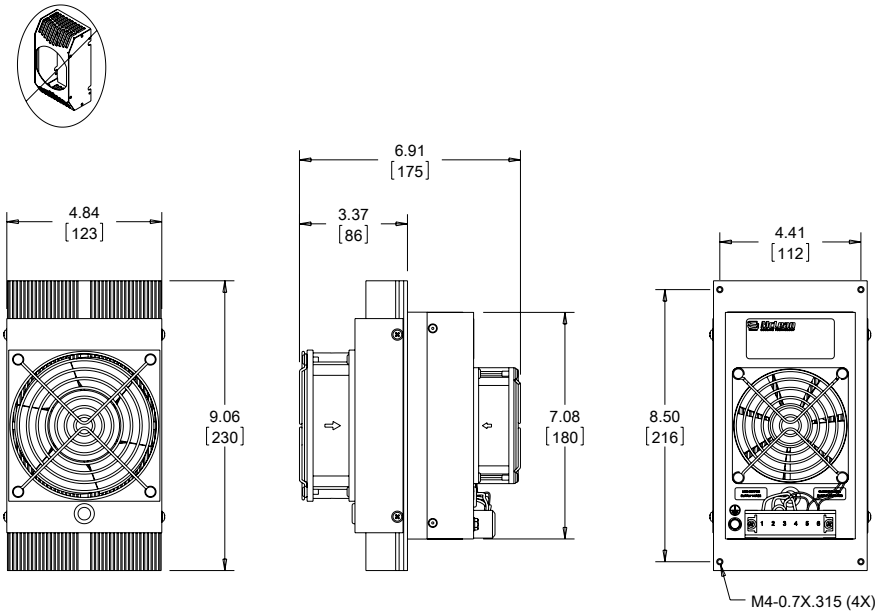

60 W 24 V

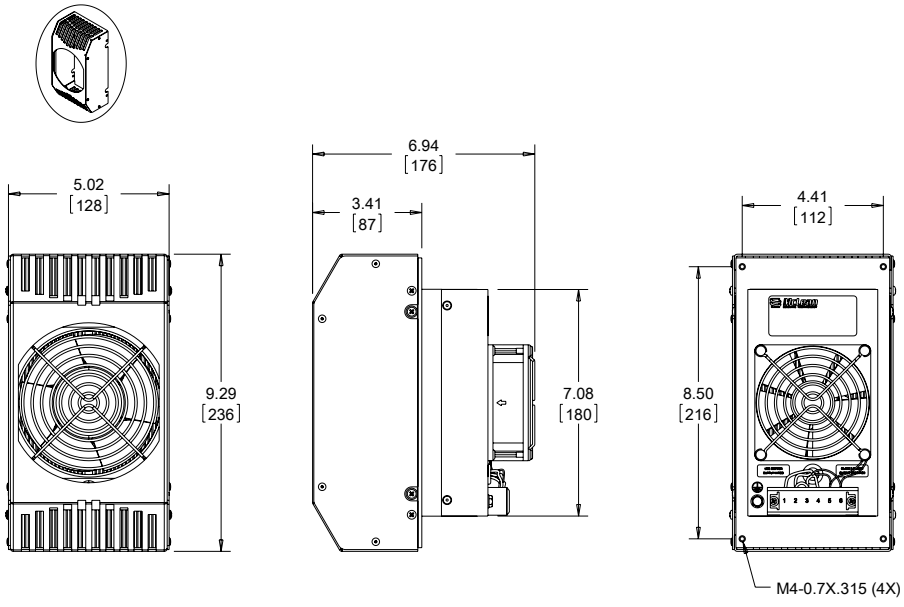

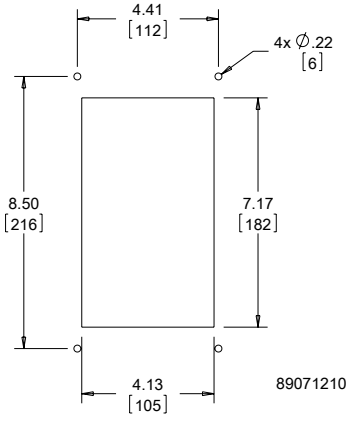

Dimensions de découpage

Visitez www.nVent.com/HOFFMAN pour télécharger les plans CAO 2D et 3D pour la conception intégrale de votre installation électrique.

Caractéristiques techniques du **TE12 100W 341 BTU/Hr. (24/48 V)**

NUMÉROS DE CATALOGUE					
Description	24V sans enveloppe de protection	24V avec enveloppe peinte	24V avec enveloppe en acier inoxydable	48V sans enveloppe de protection	48V avec enveloppe peinte
Numéro de catalogue	TE121024020	TE121024010	TE121024011	TE121048020	TE121048010
PERFORMANCE DE REFROIDISSEMENT					
BTU/Hr.	**321**	**321**	**321**	**321**	**321**
Watts	**94**	**94**	**94**	**94**	**94**
Plage de température de service:					
Maximum (°C / °F)	55 / 131	55 / 131	55 / 131	55 / 131	55 / 131
Minimum (°C / °F)	-40 /-40	-40 /-40	-40 /-40	-40 /-40	-40 /-40
Débit d'air à une pression statique de 0:					
Boucle interne (PCM / M^3/Hr.)	62 / 105	62 / 105	62 / 105	62 / 105	62 / 105
Boucle externe (PCM / M^3/Hr.)	86 / 146	86 / 146	86 / 146	86 / 146	86 / 146
Puissance de chauffage nominale	94	94	94	94	94
CARACTÉRISTIQUES ÉLECTRIQUES					
Tension électrique en CC					
Nominal (VCC)	**24**	**24**	**24**	**48**	**48**
Minimum (VCC)	18	18	18	40	40
Maximum (VCC)	27.6	27.6	27.6	56.7	56.7
Puissance consommée 95 F / 95 F (35 C / 35 C) (W)	162	162	162	162	162
Courant nominal (Ampères) à 131 F/131 F (55 C/55 C)	8.5	8.5	8.5	4.4	4.4
Homologations	Reconnues UR, cUR CE GOST	Reconnues UR, cUR CE GOST	Reconnues UR, cUR CE GOST	Reconnues UR, cUR CE GOST	Reconnues UR, cUR CE GOST
RaccOUdement de l'alimentation	BOUnier	BOUnier	BOUnier	BOUnier	BOUnier
INDICE DE PROTECTION					
Type UL / Indice IP	Type 12,3R,4,4X / IP 65	Type 12,3R,4 / IP 65	Type 12,3R,4,4X / IP 65	Type 12,3R,4,4X / IP 65	Type 12,3R,4 / IP 65
NIVEAU SONOUE					
À 1,5 mètres	68 dBA	68 dBA	68 dBA	68 dBA	68 dBA
CONSTRUCTION					
Matériau du dissipateur de chaleur	Aluminium anodisé	Aluminium anodisé	Aluminium anodisé	Aluminium anodisé	Aluminium anodisé
Matériau de l'enveloppe	N/A	Acier galvanisé	Acier inoxydable	N/A	Acier galvanisé
Finition de l'enveloppe	N/A	Peinture en poudre, gris clair RAL 7035, semi-texturée en standard	N° 4 Finition brossée	N/A	Peinture en poudre, gris clair RAL 7035, semi-texturée en standard
DIMENSIONS					
Hauteur (po / mm)	11.81/300	12.00/305	12.00/305	11.81/300	12.00/305
Largeur (po / mm)	6.02/153	6.18/157	6.18/157	6.02/153	6.18/157
Profondeur (po / mm)	7.40/188	7.43/189	7.43/189	7.40/188	7.43/189
Poids (lb/kg)	8.50/3.90	11.00/5.00	11.00/5.00	8.50/3.90	11.00/5.00

100 W 24/48 V

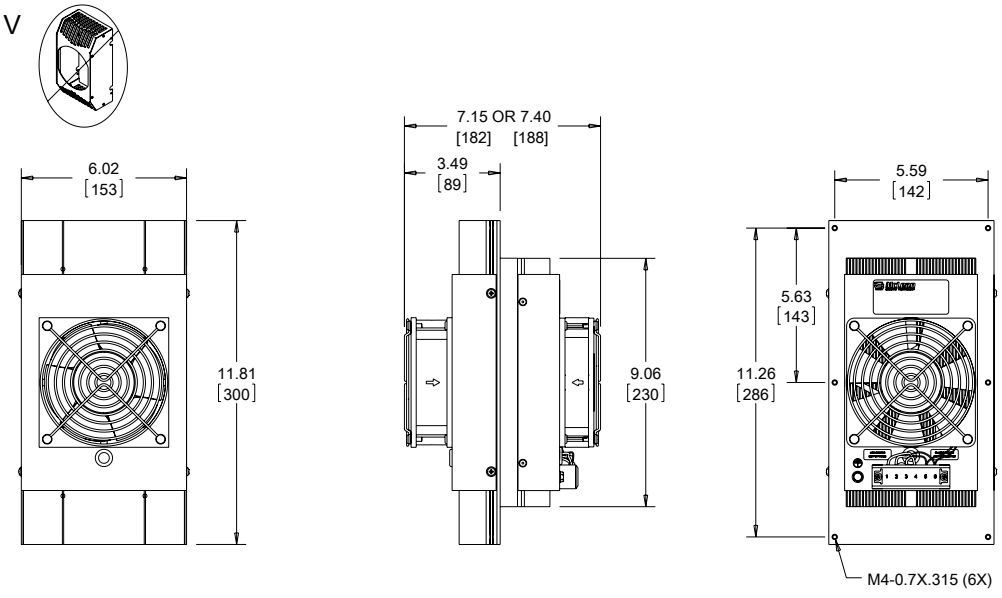

100 W 24/48 V

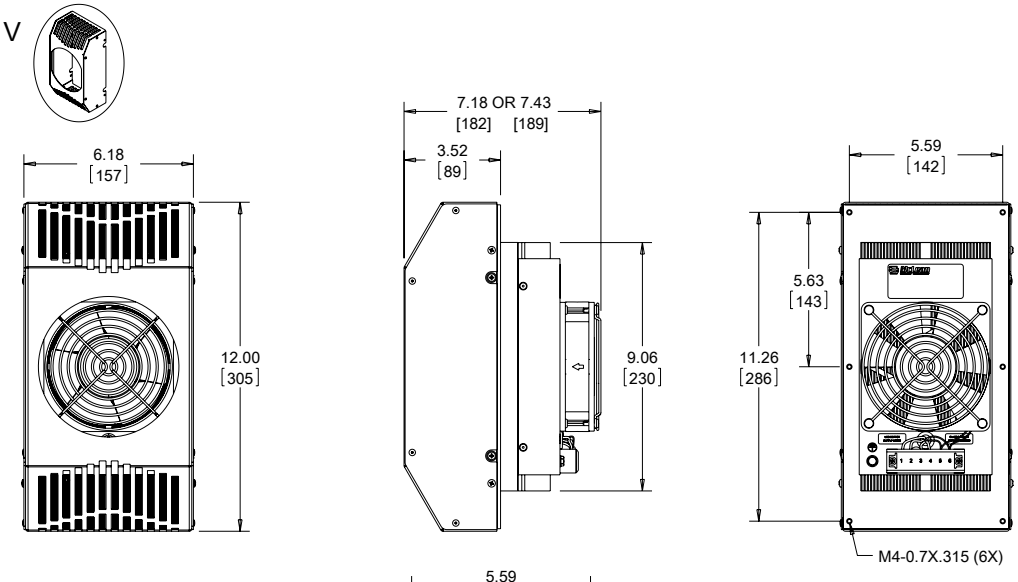

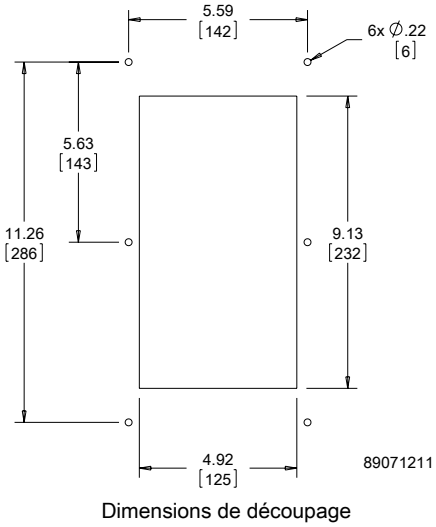

Dimensions de découpage

Visitez www.nVent.com/HOFFMAN pour télécharger les plans CAO 2D et 3D pour la conception intégrale de votre installation électrique.

Caractéristiques techniques du **TE16 200W 682 BTU/Hr. (24/48 V)**

NUMÉROS DE CATALOGUE					
Description	24V sans enveloppe de protection	24V avec enveloppe peinte	24V avec enveloppe en acier inoxydable	48V sans enveloppe de protection	48V avec enveloppe peinte
Numéro de catalogue	TE162024020	TE162024010	TE162024011	TE162048020	TE162048010
PERFORMANCE DE REFROIDISSEMENT					
BTU/Hr.	**567**	**567**	**567**	**567**	**567**
Watts	**166**	**166**	**166**	**166**	**166**
Plage de température de service:					
Maximum (°C / °F)	55 / 131	55 / 131	55 / 131	55 / 131	55 / 131
Minimum (°C / °F)	-40 /-40	-40 /-40	-40 /-40	-40 /-40	-40 /-40
Débit d'air à une pression statique de 0:					
Boucle interne (PCM / M^3/Hr.)	62 / 105	62 / 105	62 / 105	62 / 105	62 / 105
Boucle externe (PCM / M^3/Hr.)	86 / 146	86 / 146	86 / 146	86 / 146	86 / 146
Puissance de chauffage nominale	146	146	146	146	146
CARACTÉRISTIQUES ÉLECTRIQUES					
Tension électrique en CC					
Nominal (VCC)	**24**	**24**	**24**	**48**	**48**
Minimum (VCC)	18	18	18	40	40
Maximum (VCC)	27.6	27.6	27.6	56.7	56.7
Puissance consommée 95 F / 95 F (35 C / 35 C) (W)	295	295	295	295	295
Courant nominal (Ampères) à 131 F/131 F (55 C/55 C)	14.7	14.7	14.7	7.6	7.6
Homologations	Reconnues UR, cUR CE GOST	Reconnues UR, cUR CE GOST	Reconnues UR, cUR CE GOST	Reconnues UR, cUR CE GOST	Reconnues UR, cUR CE GOST
RaccOUdement de l'alimentation	BOUnier	BOUnier	BOUnier	BOUnier	BOUnier
INDICE DE PROTECTION					
Type UL / Indice IP	Type 12,3R,4,4X / IP 65	Type 12,3R,4 / IP 65	Type 12,3R,4,4X / IP 65	Type 12,3R,4,4X / IP 65	Type 12,3R,4 / IP 65
NIVEAU SONOUE					
À 1,5 mètres	68 dBA	68 dBA	68 dBA	68 dBA	68 dBA
CONSTRUCTION					
Matériau du dissipateur de chaleur	Aluminium anodisé	Aluminium anodisé	Aluminium anodisé	Aluminium anodisé	Aluminium anodisé
Matériau de l'enveloppe	N/A	Acier galvanisé	Acier inoxydable	N/A	Acier galvanisé
Finition de l'enveloppe	N/A	Peinture en poudre, gris clair RAL 7035, semi-texturée en standard	N° 4 Finition brossée	N/A	Peinture en poudre, gris clair RAL 7035, semi-texturée en standard
DIMENSIONS					
Hauteur (po / mm)	15.75/400	15.93/405	15.93/405	15.75/400	15.93/405
Largeur (po / mm)	7.09/180	7.35/187	7.35/187	7.09/180	7.35/187
Profondeur (po / mm)	7.25/184	7.27/185	7.27/185	7.25/184	7.27/185
Poids (lb/kg)	14.80/6.70	18.60/8.40	18.60/8.40	14.80/6.70	18.60/8.40

200 W 24/48 V

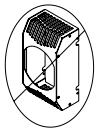

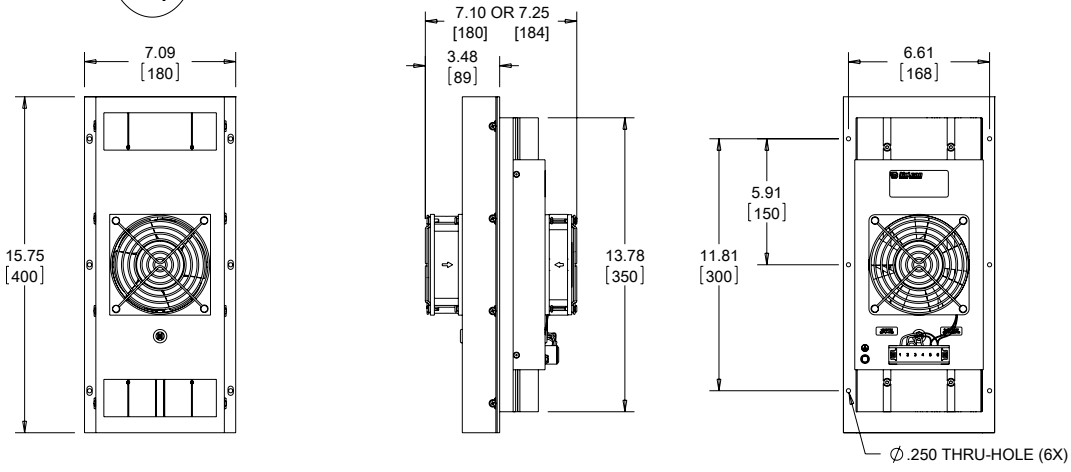

200 W 24/48 V

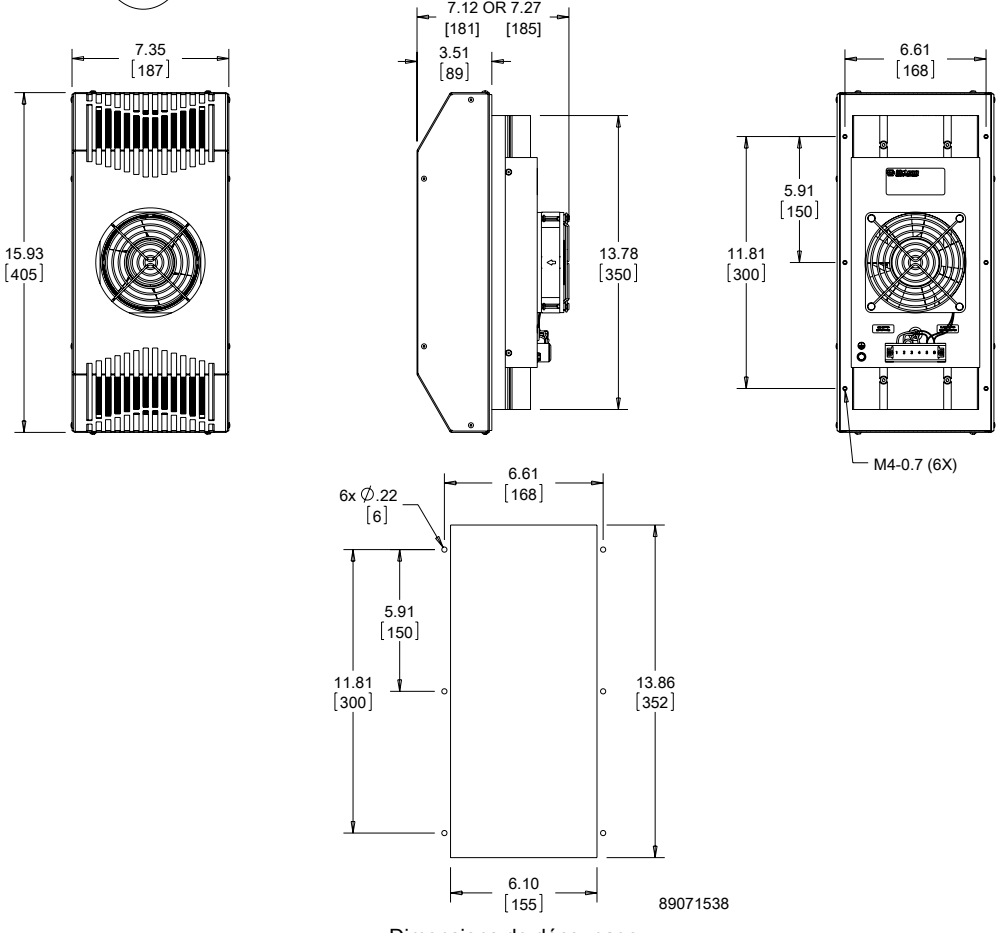

Dimensions de découpage

Visitez www.nVent.com/HOFFMAN pour télécharger les plans CAO 2D et 3D pour la conception intégrale de votre installation électrique.

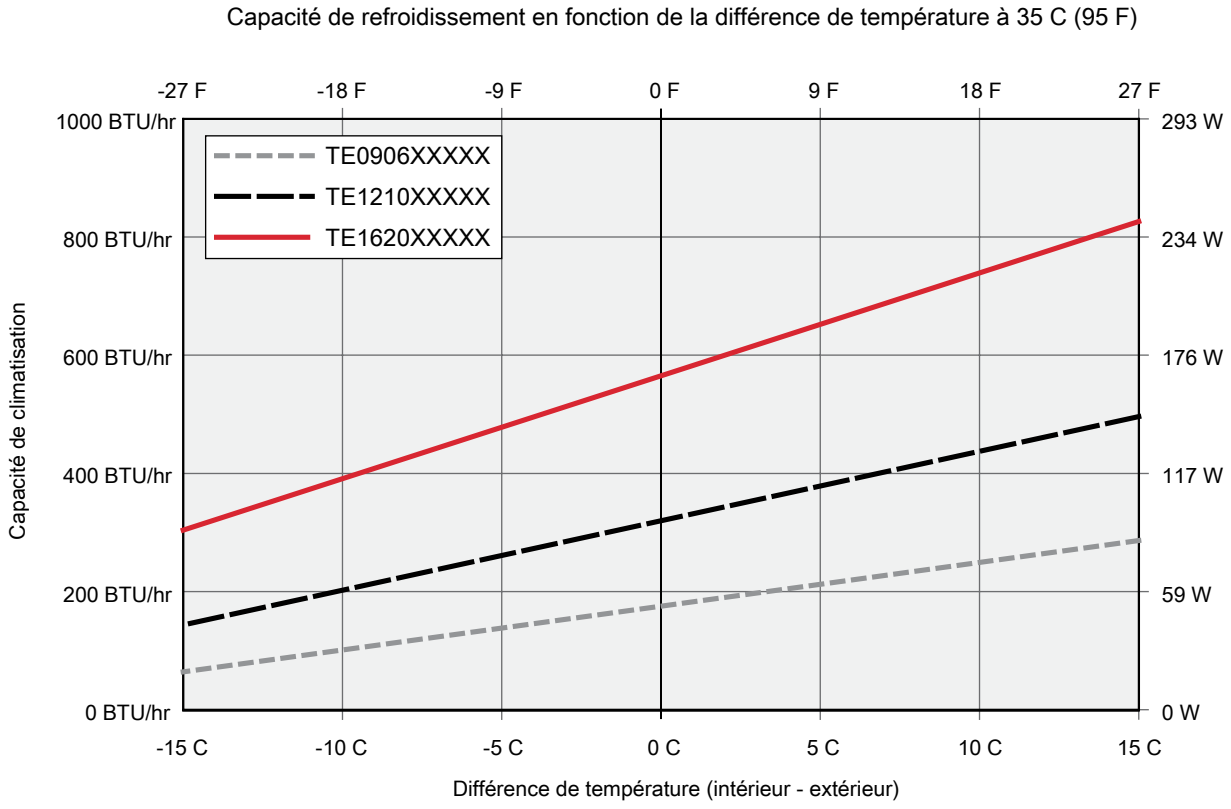
Capacité de refroidissement en fonction de la différence de température à 35 C (95 F)
-27 F
-18 F
-9 F
0 F
9 F
18 F
27 F
1000 BTU/hr
800 BTU/hr
600 BTU/hr
400 BTU/hr
200 BTU/hr
0 BTU/hr
293 W
234 W
176 W
117 W
59 W
0 W
TE0906XXXXX
TE1210XXXXX
TE1620XXXXX
Capacité de climatisation
-15 C
-10 C
-5 C
0 C
5 C
10 C
15 C
Différence de température (intérieur - extérieur)

CONTRÔLEUR DE TEMPÉRATURE THERMOÉLECTRIQUE

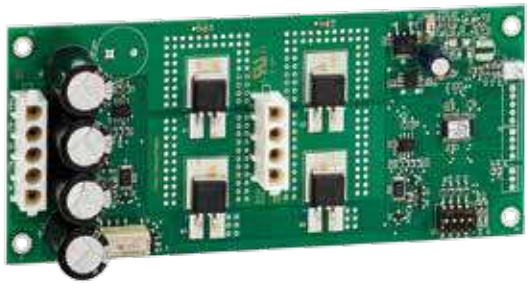

NOUMES DE L'INDUSTRIE

Reconnu par UL; N° de dossier E351017

CARACTÉRISTIQUES

- Fournit une régulation PWM de la puissance de climatisation et de chauffage pour les unités TEC
- Commutation automatique entre le refroidissement et le chauffage
- 4 réglages de la température de refroidissement allant de 22,5 C à 35 C (35 C Réglage d'usine)
- 3 réglages de la température de chauffage de -5 C à 15 C (réglage d'usine 15 C)
- La fonction de chauffage peut être facilement désactivée au choix.
- Les DEL intégrées signalent la basse température, l'alarme de haute température et l'état général du système
- Le contact sec de la sOUtie relais permet une signalisation à distance

Caractéristiques techniques

NUMÉROS DE CATALOGUE		
	TEC24VCNTLRN	TEC48VCNTLRN
CARACTÉRISTIQUES ÉLECTRIQUES		
Tension nominale (VCC)	24	48
Plage de fonctionnement (VCC)	18 to 30	40 to 60
Courant à la tension nominale (Amps)	17.2	8.6
Gamme de température de service		
Maximum (°F/°C)	131 / 55	
Minimum (°F/°C)	-40 / -40	
Degré de précision de la température (°F/°C)	± 3.6 / 2.0	
Calibre du contact d'alarme	1) 0,5 A max @ 24 VCC - de la même source d'énergie comme unité, SELV, sans limitation de puissance (supérieure à 15 W); OU 2) 0,5 A max @ 24 VAC - de, SELV, sécurité de Classe 2 d'un transformateur d'isolement	1) 0,5 A max @ 48 VDC - à partir de la même source d'énergie comme unité, SELV, sans limitation de puissance (supérieure à 15 W); OU 2) 0,5 A max @ 24 VAC - de, SELV, sécurité de Classe 2 d'un transformateur d'isolement
DIMENSIONS		
Dimensions du PCB		
Hauteur (po / mm)	1.20 / 30	
Largeur (po / mm)	2.88 / 73	
Profondeur (po / mm)	6.50 / 165	
Poids (lb/kg)	0.21 / 0.10	
Dimensions du support de montage		
Hauteur (po / mm)	0.50 / 13	
Largeur (po / mm)	3.19 / 91	
Profondeur (po / mm)	6.50 / 165	
Poids (lb/kg)	0.29 / 0.13	
Accessoiries		
Câble d'alimentation électrique	60 po (1525 mm) de long Numéro de catalogue TECSUPPLYHARNESS	
Câble entre le PCB et le TEC	Câbles de contrôle de 36 po (915 mm) de long Numéro de catalogue TECCONTROLHARNESS	

CONTRÔLEUR DE CONDENSATION THERMOÉLECTRIQUE

NOUMES DE L'INDUSTRIE

Maintient la certification UL/cUL type 3R, 12, 4 et 4X si correctement installé

CARACTÉRISTIQUES

- Comprend toute la quincaillerie et le drain de sortie requis
- Maintient l'intégrité du boîtier de type 4 ou de type 4X
- Évacue la condensation au fond du boîtier par un drain de purge (drain de purge inclus dans l'emballage)
- Utilise les orifices de montage et les fixations existantes du climatiseur thermoélectrique ne nécessitant pas de montage additionnel

FINITION

- Matériau du boîtier en acier galvanisé, peinture en poudre de polyester RAL 7035
- Les options de matériaux pour le drain incluent l'acier inoxydable ou un matériau non métallique

Caractéristiques techniques

NUMÉROS DE CATALOGUE						
	TEC60WCMSS4	TEC60WCMNM	TEC100WCMSS4	TEC100WCMNM	TEC200WCMSS4	TEC200WCMNM
Adapté au modèle TEC	All TE09	All TE09	All TE12	All TE12	All TE16	All TE16
CONSTRUCTION						
Matériau du boîtier	Acier galvanisé					
Finition du boîtier	Peinture en poudre gris clair RAL 7035, semi-texturée en standard					
Matériau du drain	Acier inoxydable	Non-métallique	Acier inoxydable	Non-métallique	Acier inoxydable	Non-métallique
DIMENSIONS						
Hauteur (po / mm)	.75/19	.75/19	.75/19	.75/19	.75/19	.75/19
Largeur (po / mm)	5.50/140	5.50/140	6.25/159	6.25/159	7.44/189	7.44/189
Profondeur (po / mm)	2.50/64	2.50/64	2.50/64	2.50/64	2.50/64	2.50/64