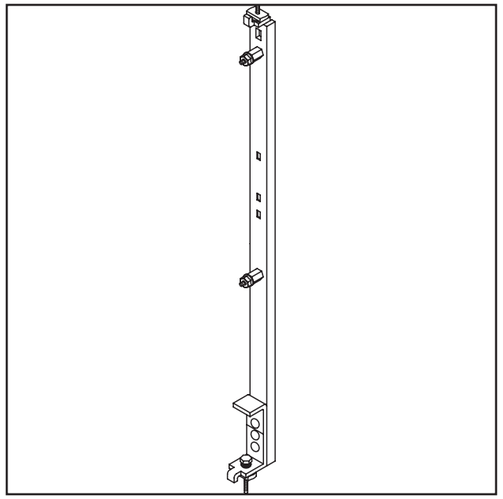

1 (1x)	2 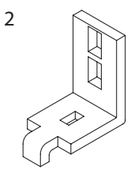 (2x)	3 3/8x1.75 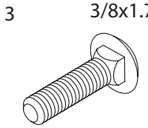 (2x)
	4 3/8 (2x)	5 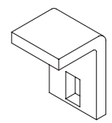 (1x)
6 3/8x.75 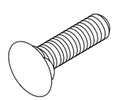 (2x)	7 3/8 (4x)	8 5/16 (2x)
9 5/16 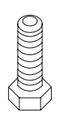 (2x)	10 5/16 (2x)	11 5/16 (2x)

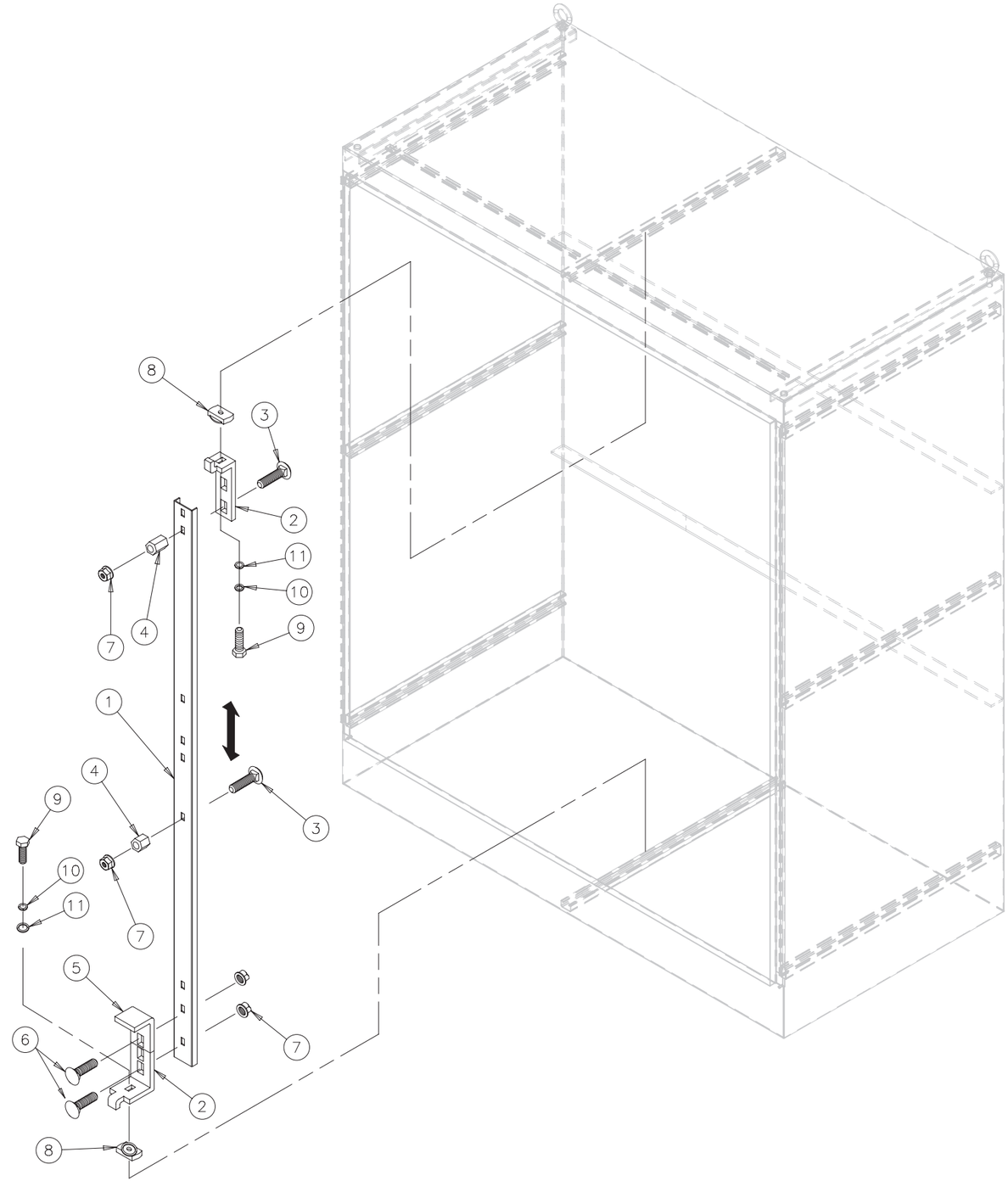

© 2018 Hoffman Enclosures Inc.