BOÎTIER DE SECTIONNEMENT AVEC POIGNÉE, TYPE 12

NORMES DE L'INDUSTRIE

Homologué UL 508A ; Type 12, 13 ; N° de dossier E61997
Homologué cUL selon CSA C22.2 No. 94 ; Type 12, 13 ; N° de dossier E61997

NEMA/EEMAC Type 12, 13
CSA N° de dossier 42186 : Type 12
CEI 60529, IP65

APPLICATION

Ces boîtiers de sectionnement à usage général sont conçus pour les interrupteurs et disjoncteurs des principaux fabricants, ils sont disponibles avec ou sans poignées Hoffman avec déblocage de la porte et la quincaillerie fournie avec la poignée.

SPÉCIFICATIONS

- Acier de calibre 14
- Soudures continues et polies.
- Provision de M.A.L.T sur la porte.
- Supports de montage externes soudés pour faciliter l'installation
- Les rebords moulés du boîtier évacuent les liquides vers l'extérieur
- Couvercle démontable à charnière continue
- Le porte-documents est en thermoplastique à haute résistance aux chocs
- Joint résistant à l'huile
- Supports de fixation pour le montage des panneaux optionnels
- Perçages sur le boîtier et la porte pour le montage de la poignée et du mécanisme de commande et des accessoires de la porte.
- Disponible avec ou sans poignée PowerGlide et matériel de verrouillage.
- Comprend le(s) support(s) de pivotement et l'étrier de verrouillage du couvercle soudés à la porte, la barre de verrouillage du couvercle de la porte et les instructions pour l'installation des dispositifs de sectionnement.
- Les numéros de modèle se terminant par "PL" incluent la poignée PowerGlide et le matériel de verrouillage.
- Les instructions de montage sont fournies

FINITION

Boîtier : Blanc à l'intérieur et gris ANSI 61 à l'extérieur.
Porte : ANSI 61 gris intérieur et extérieur

ACCESSOIRES

Panneaux pour boîtiers de Type 3R, 4, 4X, 12 et 13
Plaques d'adaptation neutres, acier doux
Ventilateurs compacts
Éclairage pour boîtier PaneLite
Ensemble de déverrouillage de la poignée PowerGlide
Ensembles de fenêtres en acier et en acier inoxydable

INSTRUCTIONS DE COMMANDE

Note : certains mécanismes flexibles de commande par câble risquent de ne pas fonctionner dans des boîtiers de 8 po de profondeur du fait des interférences avec le matériel de commande par câble sur la face interne de la bride.

Selon le modèle, commander comme suit:
Modèles PI:
- Mécanisme de fonctionnement et le sectionneur ou le disjoncteur.
- Déverrouiller la poignée de commande

Tous les autres modèles:
- Mécanisme de fonctionnement et le sectionneur ou le disjoncteur.
- Déverrouiller la poignée de commande
- L'ensemble de poignée déverrouillable -PowerGlide ou la quincaillerie de porte

MODIFICATION ET PERSONNALISATION

nVent HOFFMAN se spécialise dans la modification et la personnalisation de produits conformes à vos spécifications. Communiquez avec votre bureau de vente ou votre distributeur nVent HOFFMAN local pour obtenir de plus amples renseignements.

BULLETIN: A25

Produit standard

Numéro de catalogue	AxBxC po	AxBxC mm	Notes explicatives	Avec ou sans poignée	Panneau	Panneau conducteur	Dimensions du panneau D x E (po)	Dimensions du panneau D x E (mm)	Format du porte-documents D x E (po)	Format du porte-documents D x E (mm)
A20SA2208LP	20.00 x 21.38 x 8.00	508 x 543 x 203	–	Sans	A20P20	A20P20G	17.00 x 17.00	432 x 432	6.00 x 6.00	152 x 152
A20SA2208LPPL	20.00 x 21.38 x 8.00	508 x 543 x 203	–	Avec	A20P20	A20P20G	17.00 x 17.00	432 x 432	6.00 x 6.00	152 x 152
A24SA2208LP	24.00 x 21.38 x 8.00	610 x 543 x 203	–	Sans	A24P20	A24P20G	21.00 x 17.00	533 x 432	6.00 x 6.00	152 x 152
A24SA2208LPPL	24.00 x 21.38 x 8.00	610 x 543 x 203	–	Avec	A24P20	A24P20G	21.00 x 17.00	533 x 432	6.00 x 6.00	152 x 152
A24SA2608LP	24.00 x 25.38 x 8.00	610 x 645 x 203	–	Sans	A24P24	A24P24G	21.00 x 21.00	533 x 533	6.00 x 6.00	152 x 152
A24SA2608LPPL	24.00 x 25.38 x 8.00	610 x 645 x 203	–	Avec	A24P24	A24P24G	21.00 x 21.00	533 x 533	6.00 x 6.00	152 x 152
A30SA2208LP	30.00 x 21.38 x 8.00	762 x 543 x 203	–	Sans	A30P20	A30P20G	27.00 x 17.00	686 x 432	6.00 x 6.00	152 x 152
A30SA2208LPPL	30.00 x 21.38 x 8.00	762 x 543 x 203	–	Avec	A30P20	A30P20G	27.00 x 17.00	686 x 432	6.00 x 6.00	152 x 152
A30SA2608LP	30.00 x 25.38 x 8.00	762 x 645 x 203	–	Sans	A30P24	A30P24G	27.00 x 21.00	686 x 533	12.00 x 12.00	305 x 305
A30SA2608LPPL	30.00 x 25.38 x 8.00	762 x 645 x 203	–	Avec	A30P24	A30P24G	27.00 x 21.00	686 x 533	12.00 x 12.00	305 x 305
A36SA2608LP	36.00 x 25.38 x 8.00	914 x 645 x 203	–	Sans	A36P24	A36P24G	33.00 x 21.00	838 x 533	12.00 x 12.00	305 x 305
A36SA2608LPPL	36.00 x 25.38 x 8.00	914 x 645 x 203	–	Avec	A36P24	A36P24G	33.00 x 21.00	838 x 533	12.00 x 12.00	305 x 305
A36SA3208LP	36.00 x 31.38 x 8.00	914 x 797 x 203	–	Sans	A36P30	A36P30G	33.00 x 27.00	838 x 686	12.00 x 12.00	305 x 305
A36SA3208LPPL	36.00 x 31.38 x 8.00	914 x 797 x 203	–	Avec	A36P30	A36P30G	33.00 x 27.00	838 x 686	12.00 x 12.00	305 x 305
A42SA3208LP	42.00 x 31.38 x 8.00	1067 x 797 x 203	–	Sans	A42P30	A42P30G	39.00 x 27.00	991 x 686	6.00 x 6.00	152 x 152
A42SA3208LPPL	42.00 x 31.38 x 8.00	1067 x 797 x 203	–	Avec	A42P30	A42P30G	39.00 x 27.00	991 x 686	6.00 x 6.00	152 x 152
A42SA3808LP	42.00 x 37.38 x 8.00	1067 x 949 x 203	–	Sans	A42P36	A42P36G	39.00 x 33.00	991 x 838	12.00 x 12.00	305 x 305
A42SA3808LPPL	42.00 x 37.38 x 8.00	1067 x 949 x 203	–	Avec	A42P36	A42P36G	39.00 x 33.00	991 x 838	12.00 x 12.00	305 x 305
A48SA3808LP	48.00 x 37.38 x 8.00	1219 x 949 x 203	–	Sans	A48P36	A48P36G	45.00 x 33.00	1143 x 838	12.00 x 12.00	305 x 305
A48SA3808LPPL	48.00 x 37.38 x 8.00	1219 x 949 x 203	–	Avec	A48P36	A48P36G	45.00 x 33.00	1143 x 838	12.00 x 12.00	305 x 305

Numéro de catalogue	AxBxC po	AxBxC mm	Notes explicatives	Avec ou sans poignée	Panneau	Panneau conducteur	Dimensions du panneau D x E (po)	Dimensions du panneau D x E (mm)	Format du porte-documents D x E (po)	Format du porte-documents D x E (mm)
A60SA3808LP	60.00 x 37.38 x 8.00	1524 x 949 x 203	—	Sans	A60P36	A60P36G	57.00 x 33.00	1448 x 838	12.00 x 12.00	305 x 305
A60SA3808LPPL	60.00 x 37.38 x 8.00	1524 x 949 x 203	—	Avec	A60P36	A60P36G	57.00 x 33.00	1448 x 838	12.00 x 12.00	305 x 305
A20SA2210LP	20.00 x 21.38 x 10.00	508 x 543 x 254	—	Sans	A20P20	A20P20G	17.00 x 17.00	432 x 432	6.00 x 6.00	152 x 152
A20SA2210LPPL	20.00 x 21.38 x 10.00	508 x 543 x 254	—	Avec	A20P20	A20P20G	17.00 x 17.00	432 x 432	6.00 x 6.00	152 x 152
A24SA2210LP	24.00 x 21.38 x 10.00	610 x 543 x 254	—	Sans	A24P20	A24P20G	21.00 x 17.00	533 x 432	6.00 x 6.00	152 x 152
A24SA2210LPPL	24.00 x 21.38 x 10.00	610 x 543 x 254	—	Avec	A24P20	A24P20G	21.00 x 17.00	533 x 432	6.00 x 6.00	152 x 152
A24SA2610LP	24.00 x 25.38 x 10.00	610 x 645 x 254	—	Sans	A24P24	A24P24G	21.00 x 21.00	533 x 533	6.00 x 6.00	152 x 152
A24SA2610LPPL	24.00 x 25.38 x 10.00	610 x 645 x 254	—	Avec	A24P24	A24P24G	21.00 x 21.00	533 x 533	6.00 x 6.00	152 x 152
A30SA2210LP	30.00 x 21.38 x 10.00	762 x 543 x 254	—	Sans	A30P20	A30P20G	27.00 x 17.00	686 x 432	6.00 x 6.00	152 x 152
A30SA2210LPPL	30.00 x 21.38 x 10.00	762 x 543 x 254	—	Avec	A30P20	A30P20G	27.00 x 17.00	686 x 432	6.00 x 6.00	152 x 152
A30SA2610LP	30.00 x 25.38 x 10.00	762 x 645 x 254	—	Sans	A30P24	A30P24G	27.00 x 21.00	686 x 533	12.00 x 12.00	305 x 305
A30SA2610LPPL	30.00 x 25.38 x 10.00	762 x 645 x 254	—	Avec	A30P24	A30P24G	27.00 x 21.00	686 x 533	12.00 x 12.00	305 x 305
A36SA2610LP	36.00 x 25.38 x 10.00	914 x 645 x 254	—	Sans	A36P24	A36P24G	33.00 x 21.00	838 x 533	12.00 x 12.00	305 x 305
A36SA2610LPPL	36.00 x 25.38 x 10.00	914 x 645 x 254	—	Avec	A36P24	A36P24G	33.00 x 21.00	838 x 533	12.00 x 12.00	305 x 305
A36SA3210LP	36.00 x 31.38 x 10.00	914 x 797 x 254	—	Sans	A36P30	A36P30G	33.00 x 27.00	838 x 686	12.00 x 12.00	305 x 305
A36SA3210LPPL	36.00 x 31.38 x 10.00	914 x 797 x 254	—	Avec	A36P30	A36P30G	33.00 x 27.00	838 x 686	12.00 x 12.00	305 x 305
A42SA3210LP	42.00 x 31.38 x 10.00	1067 x 797 x 254	—	Sans	A42P30	A42P30G	39.00 x 27.00	991 x 686	6.00 x 6.00	152 x 152
A42SA3210LPPL	42.00 x 31.38 x 10.00	1067 x 797 x 254	—	Avec	A42P30	A42P30G	39.00 x 27.00	991 x 686	6.00 x 6.00	152 x 152
A42SA3810LP	42.00 x 37.38 x 10.00	1067 x 949 x 254	—	Sans	A42P36	A42P36G	39.00 x 33.00	991 x 838	12.00 x 12.00	305 x 305
A42SA3810LPPL	42.00 x 37.38 x 10.00	1067 x 949 x 254	—	Avec	A42P36	A42P36G	39.00 x 33.00	991 x 838	12.00 x 12.00	305 x 305
A48SA2610LPPL	48.00 x 25.38 x 10.00	1219 x 645 x 254	—	Avec	A48P24	A48P24G	45.00 x 21.00	1143 x 533	12.00 x 12.00	305 x 305
A48SA3810LP	48.00 x 37.38 x 10.00	1219 x 949 x 254	—	Sans	A48P36	A48P36G	45.00 x 33.00	1143 x 838	12.00 x 12.00	305 x 305
A48SA3810LPPL	48.00 x 37.38 x 10.00	1219 x 949 x 254	—	Avec	A48P36	A48P36G	45.00 x 33.00	1143 x 838	12.00 x 12.00	305 x 305
A60SA3810LP	60.00 x 37.38 x 10.00	1524 x 949 x 254	—	Sans	A60P36	A60P36G	57.00 x 33.00	1448 x 838	12.00 x 12.00	305 x 305
A60SA3810LPPL	60.00 x 37.38 x 10.00	1524 x 949 x 254	—	Avec	A60P36	A60P36G	57.00 x 33.00	1448 x 838	12.00 x 12.00	305 x 305
A60SA3812LPPL	60.00 x 37.38 x 12.00	1524 x 949 x 305	—	Avec	A60P36	A60P36G	57.00 x 33.00	1448 x 838	12.00 x 12.00	305 x 305
A36SA3216LPPL	36.00 x 31.38 x 16.00	914 x 797 x 406	—	Avec	A36P30	A36P30G	33.00 x 27.00	838 x 686	12.00 x 12.00	305 x 305
A42SA3216LPPL	42.00 x 31.38 x 16.00	1067 x 797 x 406	—	Avec	A42P30	A42P30G	39.00 x 27.00	991 x 686	6.00 x 6.00	152 x 152
A42SA3816LPPL	42.00 x 37.38 x 16.00	1067 x 949 x 406	—	Avec	A42P36	A42P36G	39.00 x 33.00	991 x 838	12.00 x 12.00	305 x 305
A48SA3816LPPL	48.00 x 37.38 x 16.00	1219 x 949 x 406	—	Avec	A48P36	A48P36G	45.00 x 33.00	1143 x 838	12.00 x 12.00	305 x 305
A60SA3816LP	60.00 x 37.38 x 16.00	1524 x 949 x 406	—	Sans	A60P36	A60P36G	57.00 x 33.00	1448 x 838	12.00 x 12.00	305 x 305
A60SA3816LPPL	60.00 x 37.38 x 16.00	1524 x 949 x 406	—	Avec	A60P36	A60P36G	57.00 x 33.00	1448 x 838	12.00 x 12.00	305 x 305
A30SA2612LP	30.00 x 25.38 x 12.00	762 x 645 x 305	a	Sans	A30P24	A30P24G	27.00 x 21.00	686 x 533	12.00 x 12.00	305 x 305
A30SA2612LPPL	30.00 x 25.38 x 12.00	762 x 645 x 305	a	Avec	A30P24	A30P24G	27.00 x 21.00	686 x 533	12.00 x 12.00	305 x 305
A36SA3212LP	36.00 x 31.38 x 12.00	914 x 797 x 305	a	Sans	A36P30	A36P30G	33.00 x 27.00	838 x 686	12.00 x 12.00	305 x 305
A36SA3212LPPL	36.00 x 31.38 x 12.00	914 x 797 x 305	a	Avec	A36P30	A36P30G	33.00 x 27.00	838 x 686	12.00 x 12.00	305 x 305
A42SA3212LP	42.00 x 31.38 x 12.00	1067 x 797 x 305	a	Sans	A42P30	A42P30G	39.00 x 27.00	991 x 686	6.00 x 6.00	152 x 152
A42SA3212LPPL	42.00 x 31.38 x 12.00	1067 x 797 x 305	a	Avec	A42P30	A42P30G	39.00 x 27.00	991 x 686	6.00 x 6.00	152 x 152
A42SA3812LP	42.00 x 37.38 x 12.00	1067 x 949 x 305	a	Sans	A42P36	A42P36G	39.00 x 33.00	991 x 838	12.00 x 12.00	305 x 305
A42SA3812LPPL	42.00 x 37.38 x 12.00	1067 x 949 x 305	a	Avec	A42P36	A42P36G	39.00 x 33.00	991 x 838	12.00 x 12.00	305 x 305
A48SA3812LP	48.00 x 37.38 x 12.00	1219 x 949 x 305	a	Sans	A48P36	A48P36G	45.00 x 33.00	1143 x 838	12.00 x 12.00	305 x 305
A48SA3812LPPL	48.00 x 37.38 x 12.00	1219 x 949 x 305	a	Avec	A48P36	A48P36G	45.00 x 33.00	1143 x 838	12.00 x 12.00	305 x 305
A60SA3812LP	60.00 x 37.38 x 12.00	1524 x 949 x 305	a	Sans	A60P36	A60P36G	57.00 x 33.00	1448 x 838	12.00 x 12.00	305 x 305
A36SA3216LP	36.00 x 31.38 x 16.00	914 x 797 x 406	a	Sans	A36P30	A36P30G	33.00 x 27.00	838 x 686	12.00 x 12.00	305 x 305
A48SA3816LP	48.00 x 37.38 x 16.00	1219 x 949 x 406	a	Sans	A48P36	A48P36G	45.00 x 33.00	1143 x 838	12.00 x 12.00	305 x 305
A60SA3812A24LP	60.00 x 37.38 x 12.00	1524 x 949 x 305	b	Sans	A60P36	A60P36G	57.00 x 33.00	1448 x 838	12.00 x 12.00	305 x 305

[a]aEn utilisant un disjoncteur Siemens ITE et un boîtier avec une dimension A de 30, 36 ou 42 pouces, assurez-vous d'avoir l'espace nécessaire pour la courbure du fil, aussi bien du côté ligne que de la charge. Les boîtiers de 12 et 16 po de profondeur peuvent être modifiés pour accepter les disjoncteurs Siemens ITE 800 A et 1200 A. (Consulter l'usine pour plus de détails.)

[b]Le boîtier numéro de catalogue A60SA3812A24LP ne peut recevoir que des disjoncteurs de 400 A et 600 A Allen-Bradley Bulletin 1494V et des disjoncteurs Siemens ITE 800 A et 1200 A. Les sectionneurs Allen-Bradley de 400 A et 600 A ne s'adaptent à aucun autre boîtier de la gamme Bulletin A25. Les plaques d'adaptation neutres ne peuvent pas être utilisées avec le n° de catalogue A60SA3812A24LP.

Pur Les panneaux doivent être achetés séparément chase panels separately.

Tableau 430.10(B) **Espace minimal du rayon de courbure des fils aux bornes des contrôleurs de moteurs sous boîtier**

Grosseur du fil (AWG ou kcmil)	Fils par Borne 1 (mm)	Fils par Borne 1 (po)	Fils par Borne 2 (mm)	Fils par Borne 2 (po)
14-10	Non spécifié	Non spécifié	—	—
8-6	30	1.5	—	—
4-3	50	2	—	—
2	65	2.5	—	—
1	75	3	—	—
1/0	125	5	125	5
2/0	150	6	150	6
3/0-4/0	175	7	175	7
250	200	8	200	8
300	250	10	250	10
350-500	300	12	300	12
600-700	350	14	400	16
750-900	450	18	475	19

Ce tableau est reproduit avec la permission de la NRPA 2005-70, National Electrical Code, copyright 2005, National Fire Protection Association, Quincy, MA 02269. Cette réimpression ne constitue pas la position complète et officielle de la NFPA sur le sujet de référence qui est représenté uniquement par la norme dans son intégralité.

Lorsque 3 fils ou plus par borne sont prévus, l'espace minimal de flexion des fils doit être conforme aux exigences de l'article 312.

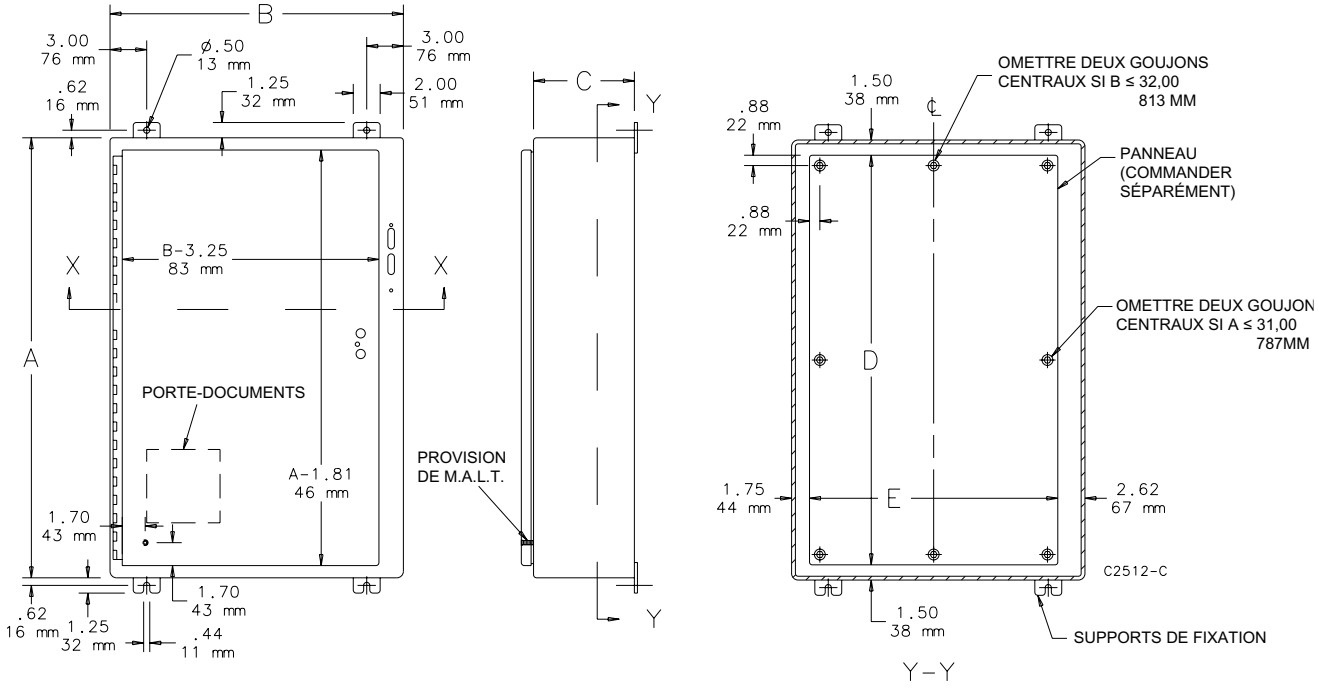

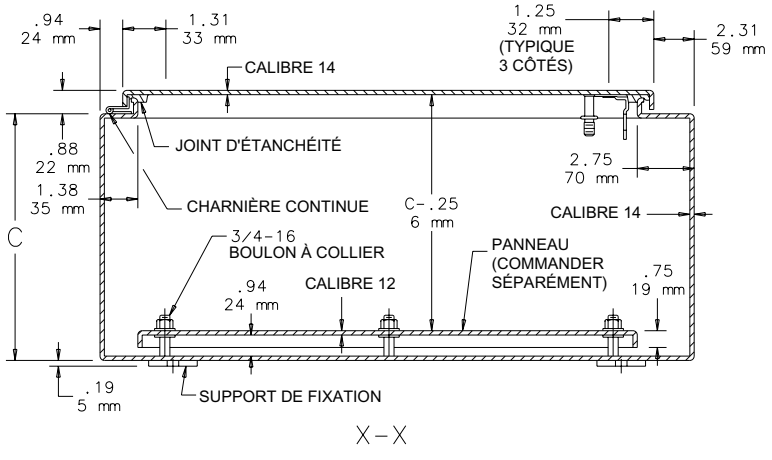

NOTE :
1. Les panneaux ont des rebords le long des deux côtés si les dimensions latérales sont supérieures à 21,00 (533 mm).
2. Le modèle A60SA38124A24LP a une plus grande ouverture dans la bride du boîtier pour recevoir les poignées de commande Allen-Bradley 1494-HV2 et Siemens ITE FH0HN.
3. Les panneaux sont en acier de calibre 12.
4. Les boîtiers avec A < 40,00 (1016 mm) exigent une quincaillerie de porte à 2 -points.

ESPACE DE MONTAGE POUR SECTIONNEMENT

Les sectionneurs occupent un espace sur le panneau représenté par les dimensions E1, F1 et G1 sur le diagramme Espace de montage des sectionneurs. Un espace de câblage W1 est disponible lorsque le sectionneur est installé dans le boîtier.
E1 = 4,75 po. (121 mm) lorsque C = 8.00 in. (203 mm)
E1 = 7,09 po. (180 mm) lorsque C = 10.00 in. (254 mm)
E1 = 11,62 po. (294 mm) lorsque C = 12.00 in. (305 mm)
E1 = 11,62 po. (294 mm) lorsque C = 16.00 in. (406 mm)
E1 = 18,38 po (18,38 po) (467 mm) pour le modèle A60SA3812A24LP
W1 = Espace de câblage.

Voir les informations techniques pour l'espace prévu pour la courbure des fils.

Consulter l'article 430.10(B) du **NATIONAL ELECTRICAL CODE 2005** pour les espaces de câblage requis pour les conducteurs côté ligne devant être raccordés pour le sectionnement.

Vérifier la conformité de votre application pour déterminer si l'espace de câblage est adéquat.

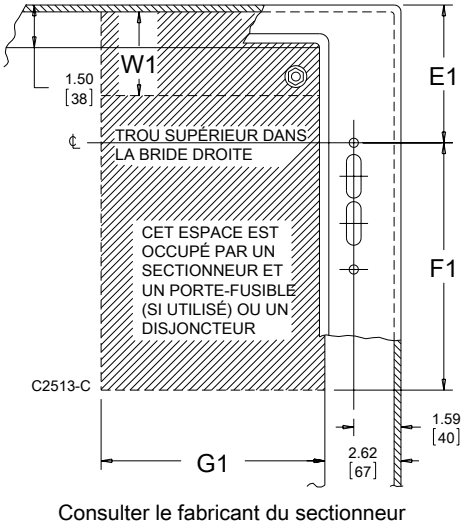

Consulter le fabricant du sectionneur pour les dimensions F1 et G1.

ENSEMBLE DE POIGNÉE DÉVERROUILLABLE POWERGLIDE

Ce modèle déverouillable dans le sens des aiguilles d'une montre comprend la quincaillerie de porte pour les boîtiers du Bulletin A25.

BULLETIN: A80

Numéro de catalogue	Description
AL55CWD	Poignée PowerGlide moyenne - Ouverture dans le sens des aiguilles d'une montre avec déverrouillage et quincaillerie de porte

VUE D'ENSEMBLE DES DÉCOUPAGES SÉLECTIONNÉS

APPLICATION

Les boîtiers munis des ouvertures recommandées sont dimensionnés pour être utilisés avec des sectionneurs jusqu'à 200 A et des disjoncteurs jusqu'à 400 A, sauf indication contraire. L'ouverture appropriée accepte la poignée de commande plus petite dont les trous de montage sont espacés de 4,688 pouces. Les ouvertures standards sont celles des armoires murales en acier doux, des armoires modulaires et de certaines grandes armoires en acier doux. Elles sont également présentes sur toutes les fabrications standard en acier inoxydable. Des plaques d'adaptation en acier doux avec des ouvertures appropriées sont disponibles pour les boîtiers avec ouverture universelle rectangulaire.

Les ouvertures sont prévues pour recevoir les composants suivants:

Allen-Bradley

- Bulletin 1494U Interrupteurs sectionneurs universels avec poignées à brides pour mécanismes à câble à profondeur variable.
- Bulletin 1494V - Interrupteurs sectionneurs avec mécanisme de commande à profondeur variable à montage à bride et Bulletin 1494V Mécanisme de commande à profondeur variable à montage à bride pour disjoncteurs
- Bulletin 140U - Mécanismes d'actionnement de câbles flexibles pour disjoncteurs à boîtier moulé 140U.
- Bulletin 140G - Câble flexible et disjoncteurs à boîtier moulé, à montage à bride et à profondeur variable
- Bulletin 1494C sectionneurs commandés par câble avec poignées de montage à bride
- Bulletin 194RC poignées à bride à commande par câble pour utilisation avec les sectionneurs rotatifs 194R CEI conformes à la Norme NFPA 79

Les poignées de commande Allen-Bradley Bulletin 1494V-R1, -R2 et -W2 et les dispositifs de sectionnement Allen-Bradley Bulletin 1494F ou les disjoncteurs du Bulletin 1494D ne SONT PAS conçus pour ces boîtiers.

ABB Controls les mécanismes de commande à profondeur variable montés sur bride pour les sectionneurs et les disjoncteurs. Aussi, la version à câble pour disjoncteurs.

Eaton Cutler-Hammer Mécanismes de commande à profondeur variable à montage sur bride Eaton Cutler-Hammer Type C361 avec les sectionneurs et mécanismes de commande à profondeur variable à montage sur bride Type C371 pour les disjoncteurs.

General Electric Poignées à bride de type STDA et mécanismes de commande à profondeur variable pour sectionneurs et disjoncteurs. Également les commandes à câble SPECTRAFLEX pour disjoncteurs.

Siemens ITE MAX FLEX®: poignées de commande à profondeur variable pour disjoncteurs à montage sur bride.

Schneider Square D® Classe 9422 avec mécanisme de commande à profondeur variable ou à câble à montage sur bride et mécanisme de commande à profondeur variable à montage sur bride Classe 9422 ou à câble pour disjoncteurs.
Ces boîtiers NE PEUVENT PAS accepter les dispositifs de sectionnement Square D de Classe 9422 montés sur support, ni les dispositifs de classe 9422TG1 ou TG2.

INSTRUCTIONS DE COMMANDE

Le sectionneur, la poignée de commande et le mécanisme de commande doivent être commandés auprès du fournisseur de l'équipement de sectionnement. Voir les informations techniques dans le guide de spécifications nVent HOFFMAN pour les espaces de courbure des fils disponibles en installant les sectionneurs des différents fabricants. Vérifier les plans d'encombrement du boîtier pour vérifier si l'interrupteur choisi est compatible avec le boîtier.