Proline G2

Mechanical Interlock
Verrouillage mécanique
Enclavamiento mecánico

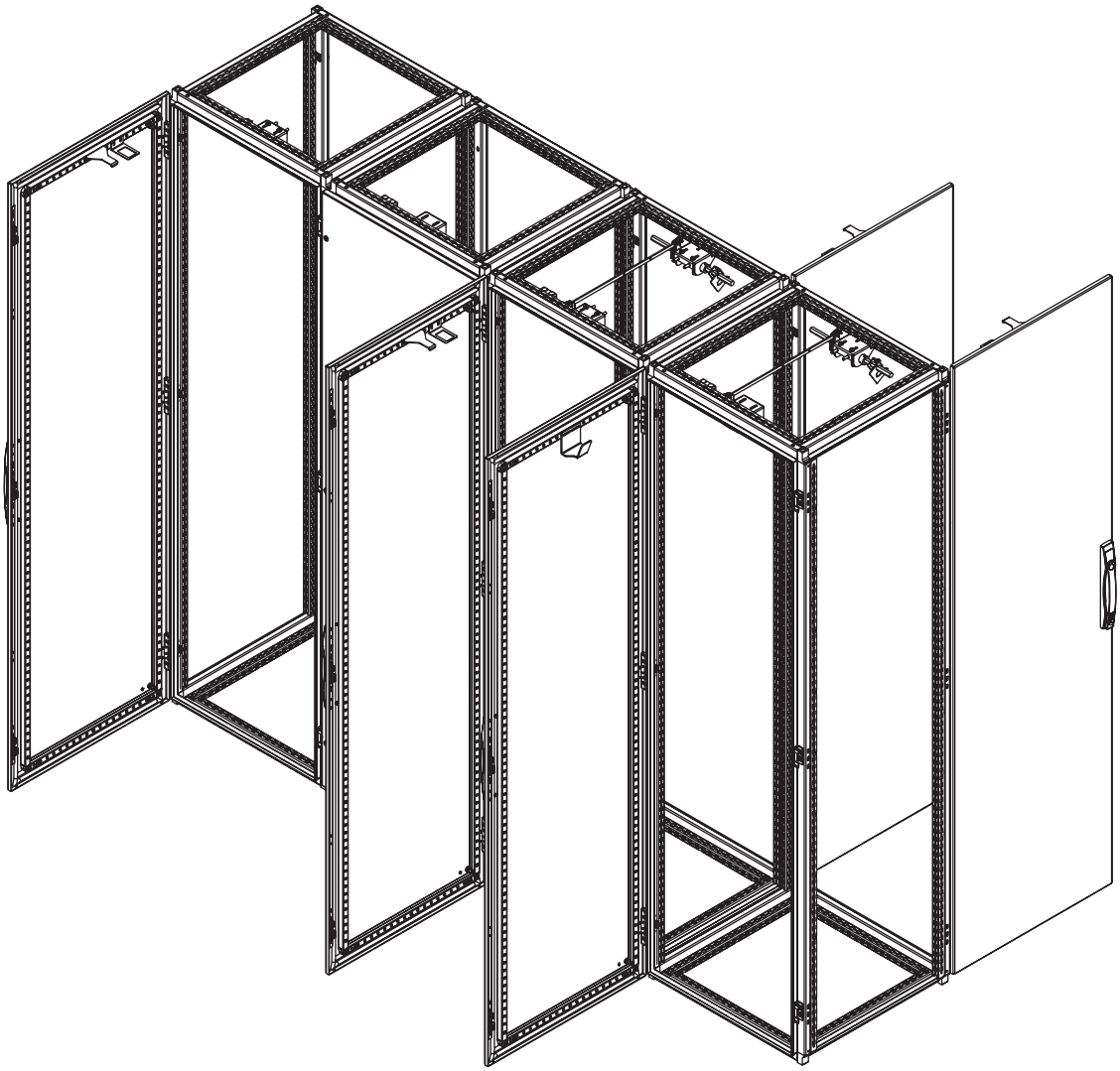

© 2018 Hoffman Enclosures Inc.

A =P2AMIP

B =P2AMIS+P2AMIE//P2AMIEL

C =P2AMISB

D =P2AMIB

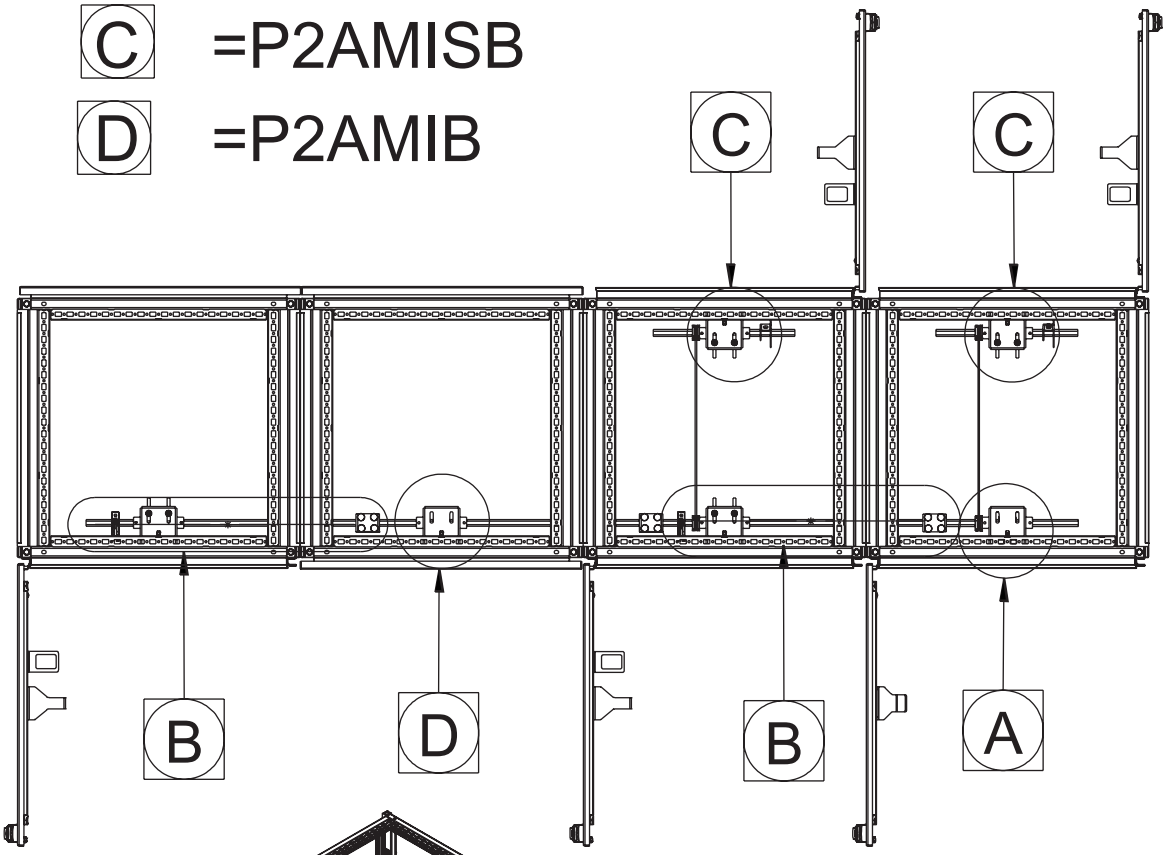

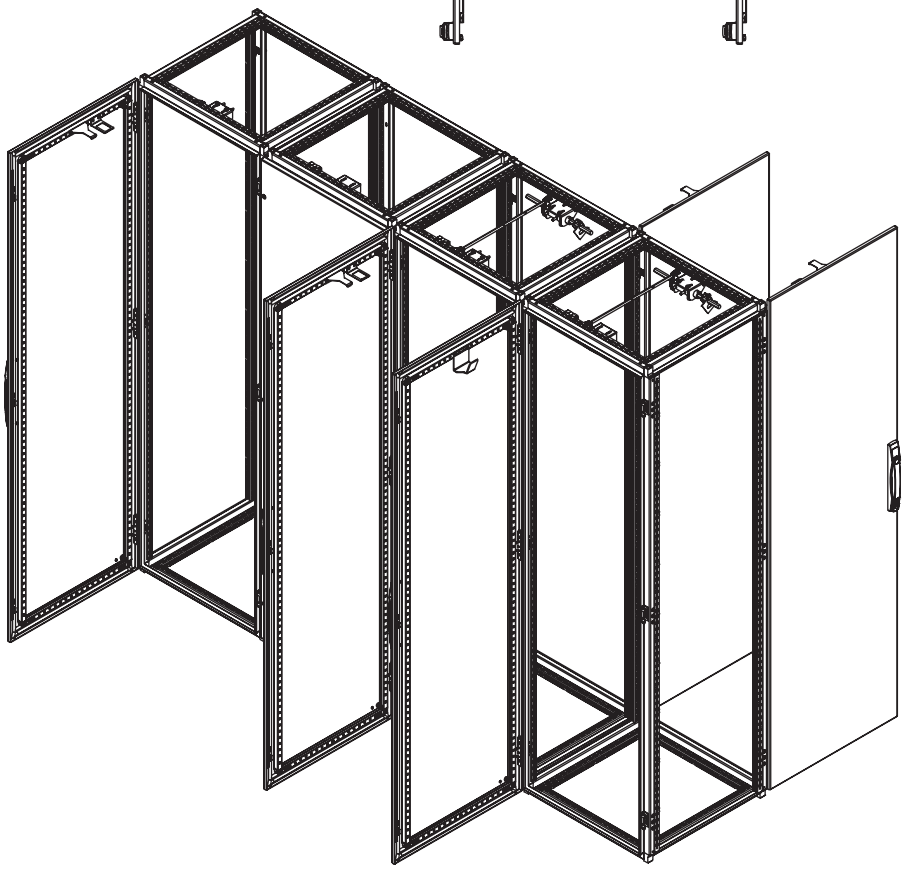

© 2018 Hoffman Enclosures Inc.

P2AMIP

1 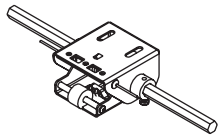 (1X)	2 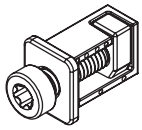 (2X)
3 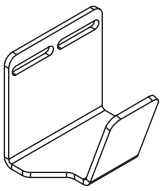 (1X)	4 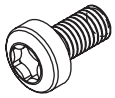 (2X)

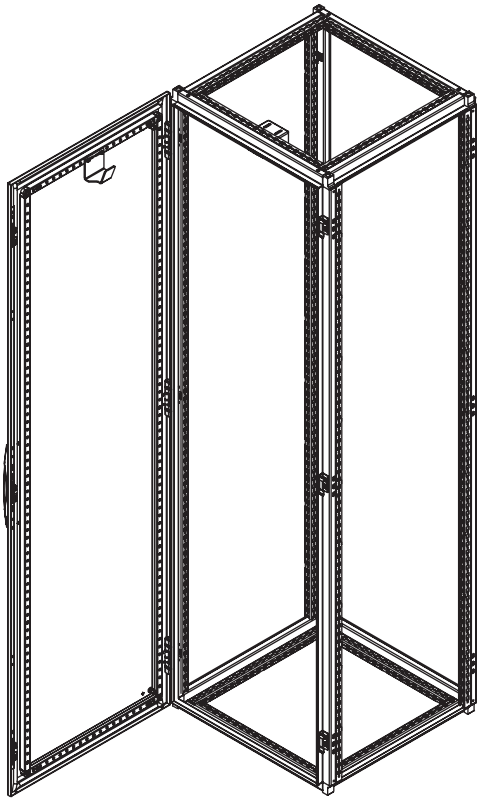

© 2018 Hoffman Enclosures Inc.

A1

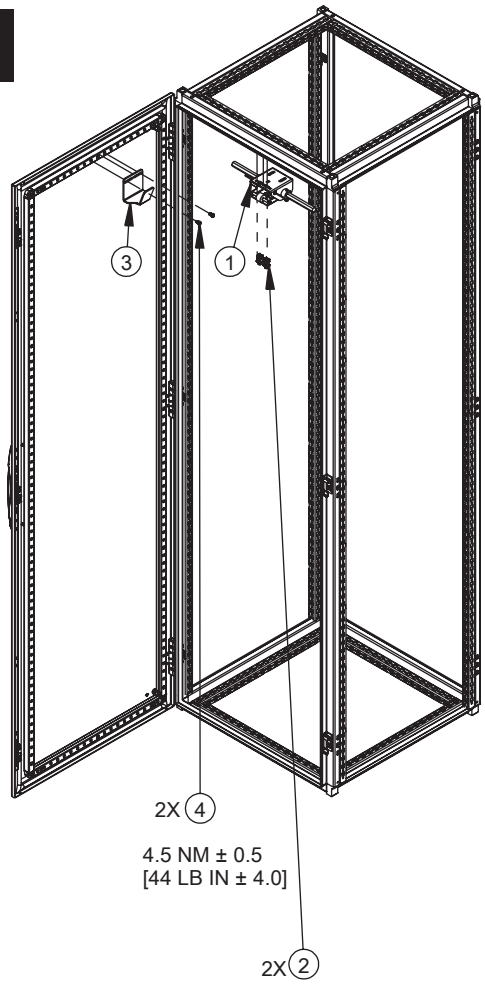

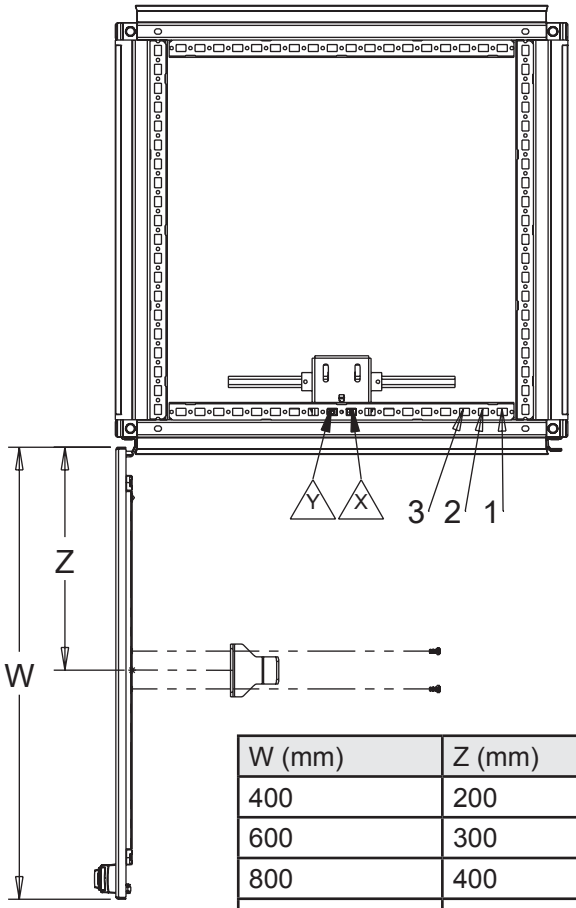

W (mm)	Z (mm)	X (#)	Y (#)
400	200	5	6
600	300	9	10
800	400	13	14
1000	500	17	18

DO NOT FULLY TIGHTEN UNTIL ALL INSTALLATION IS FINISHED
NE SERREZ PAS COMPLÈTEMENT AVANT QUE TOUTE L'INSTALLATION SOIT FINIE
NO LO APRIETE TOTALMENTE HASTA QUE TODA LA INSTALACIÓN ESTÉ TERMINADA

A2

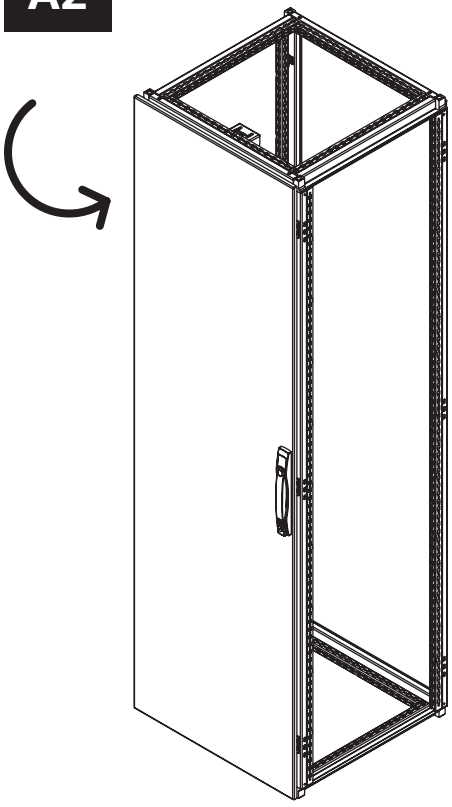

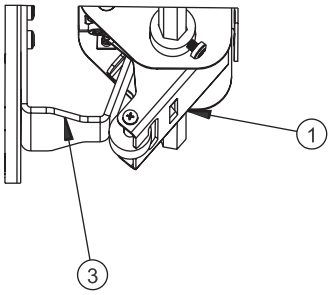

© 2018 Hoffman Enclosures Inc.

P2AMIE // P2AMIEL

8 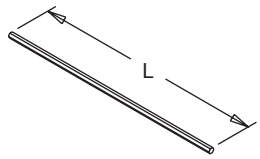 P2AMIE, L=1m P2AMIEL, L=1.8m (1X)	9 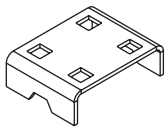 (2X)	10 (4X)
11 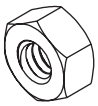 (4X)		

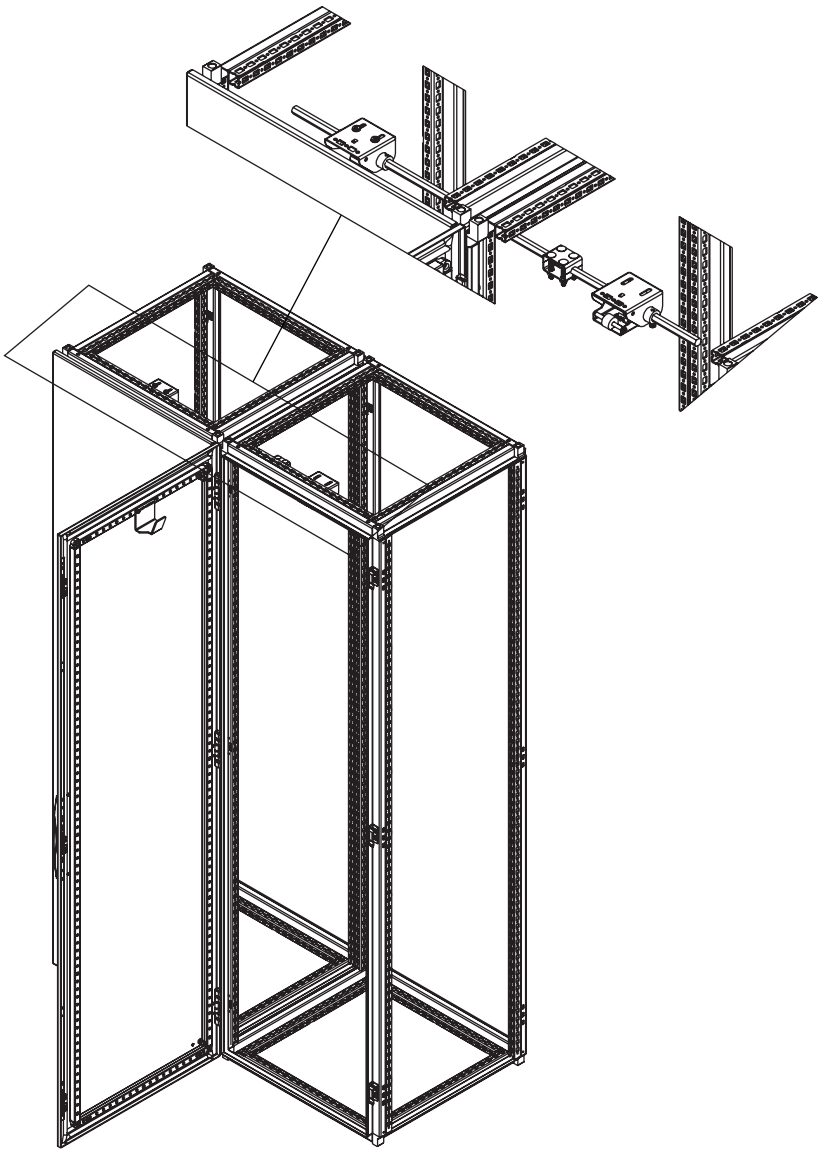

© 2018 Hoffman Enclosures Inc.

B1

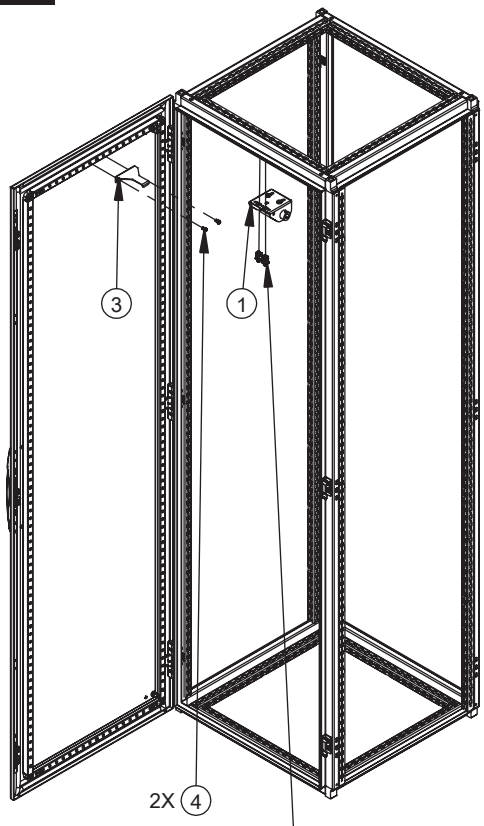

4.5 NM ± 0.5
[44 LB IN ± 4.0]

2X 2 DO NOT FULLY TIGHTEN UNTIL ALL INSTALLATION IS FINISHED
NE SERREZ PAS COMPLÈTEMENT AVANT QUE TOUTE L'INSTALLATION SOIT FINIE
NO LO APRIETE TOTALMENTE HASTA QUE TODA LA INSTALACIÓN ESTÉ TERMINADA

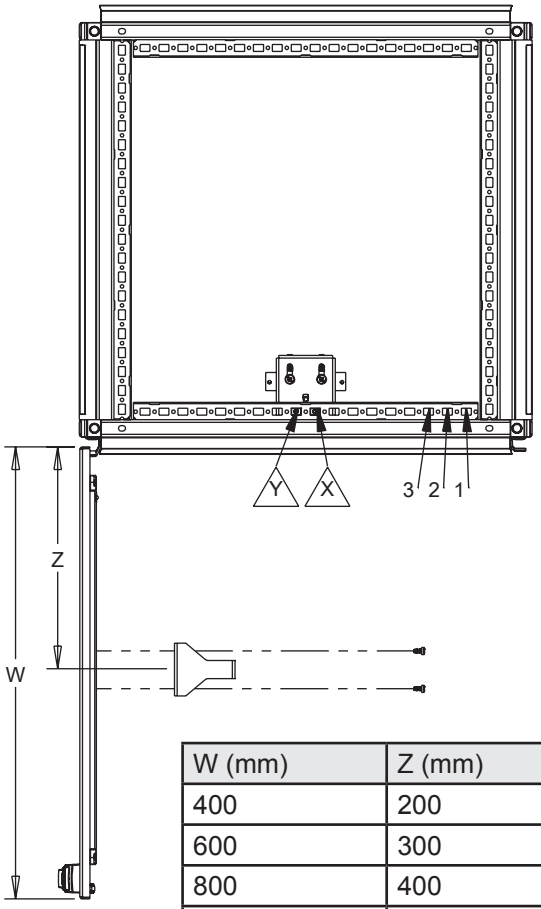

W (mm)	Z (mm)	X (#)	Y (#)
400	200	5	6
600	300	9	10
800	400	13	14
1000	500	17	18

B2

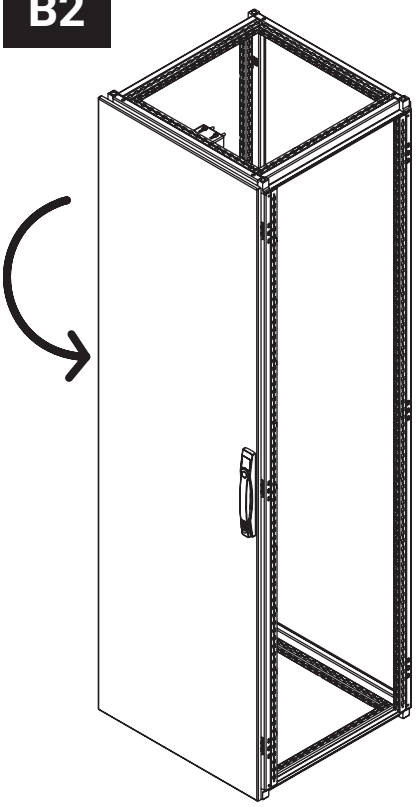

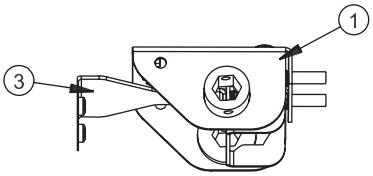

© 2018 Hoffman Enclosures Inc.

B3

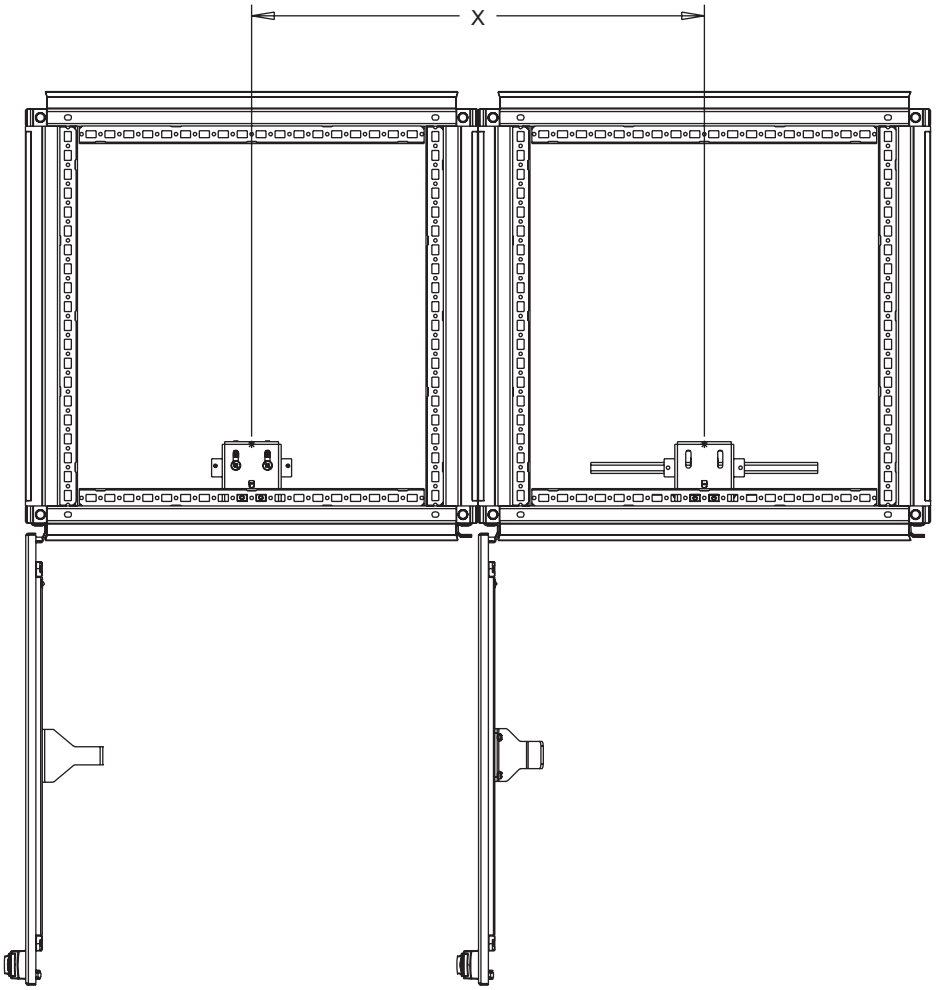

B4

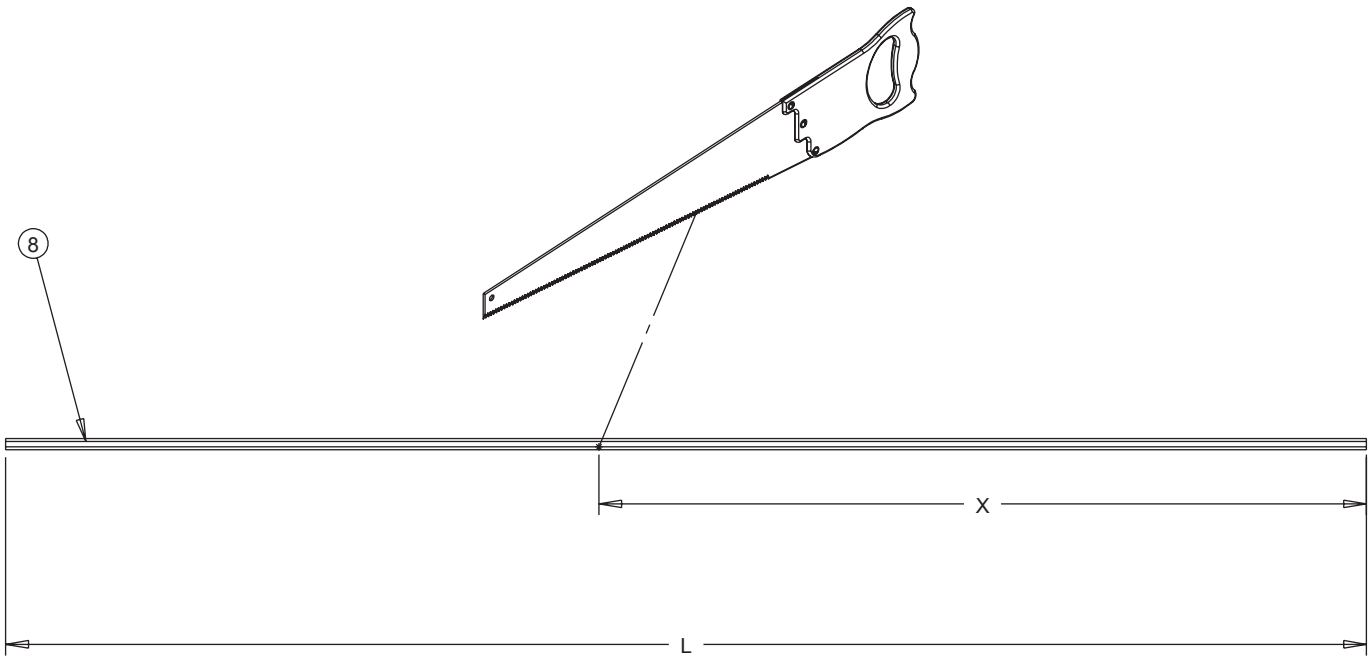

© 2018 Hoffman Enclosures Inc.

B5

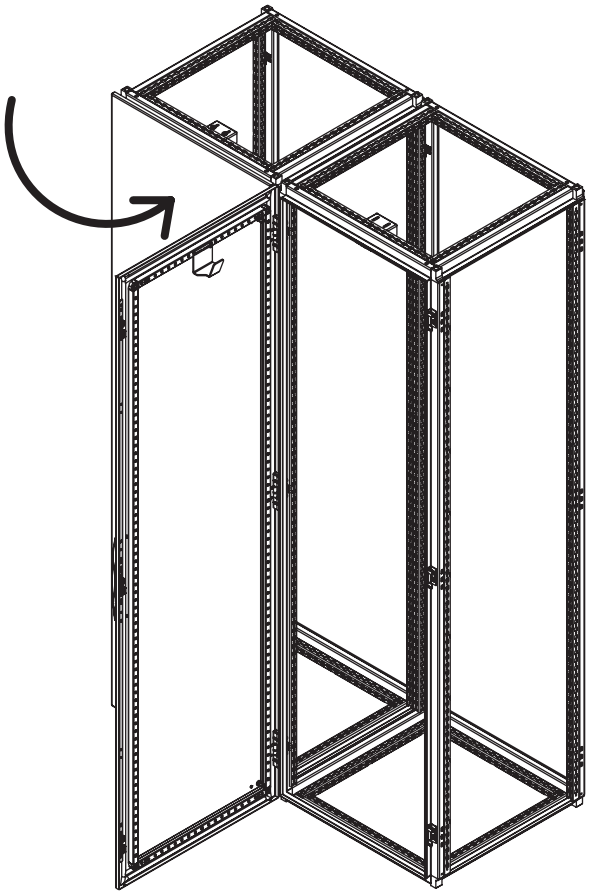

B6

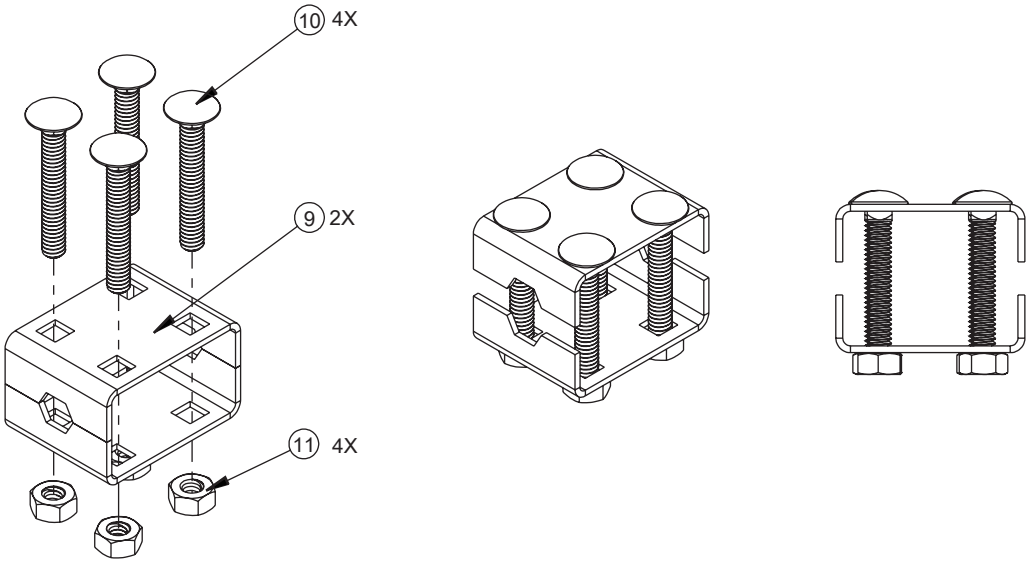

© 2018 Hoffman Enclosures Inc.

B7

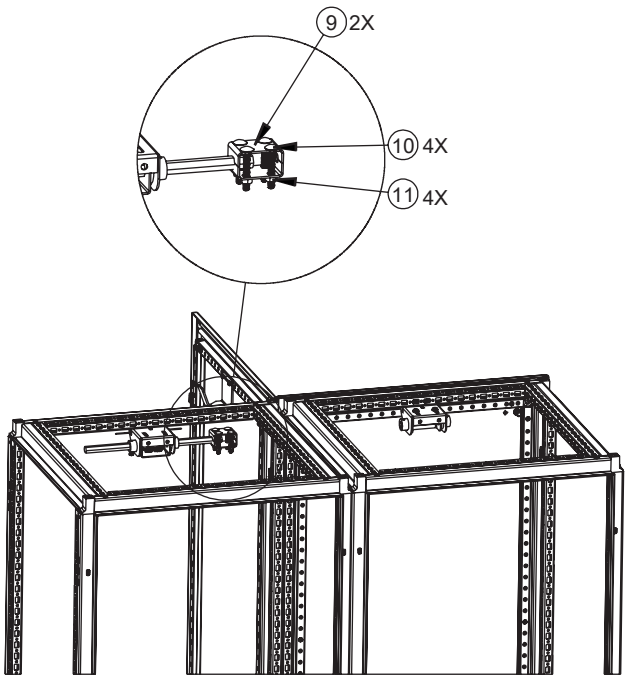

B8

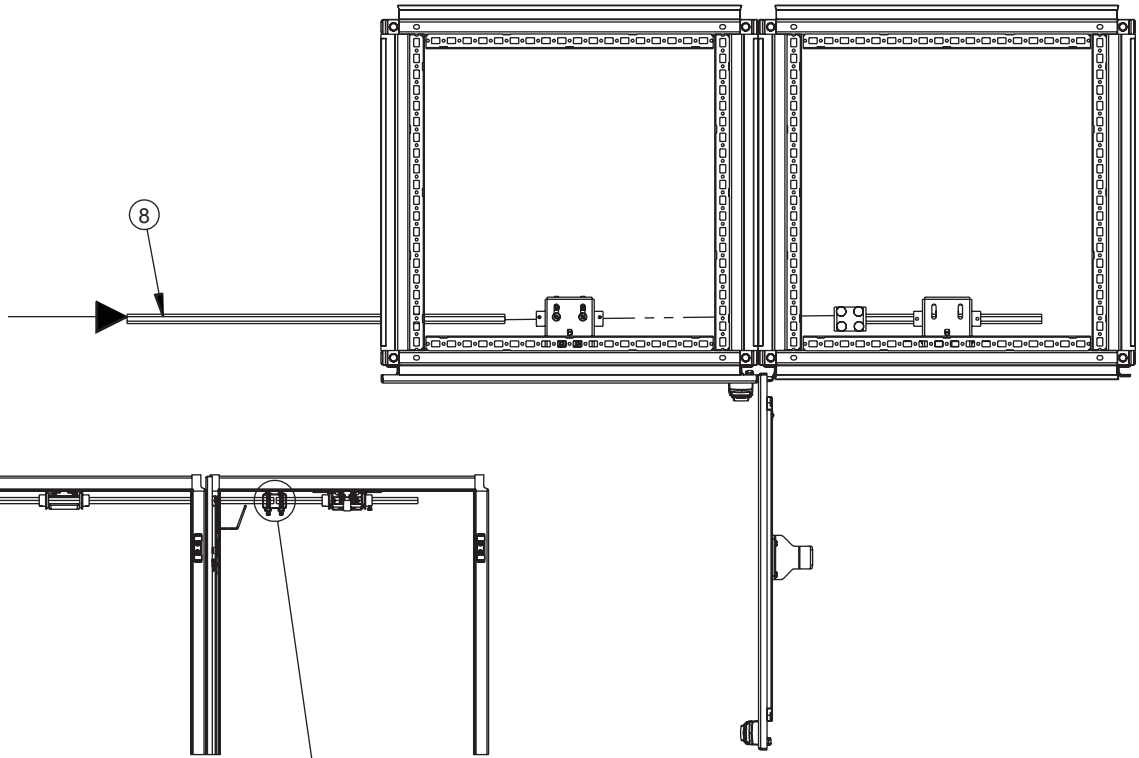

B9

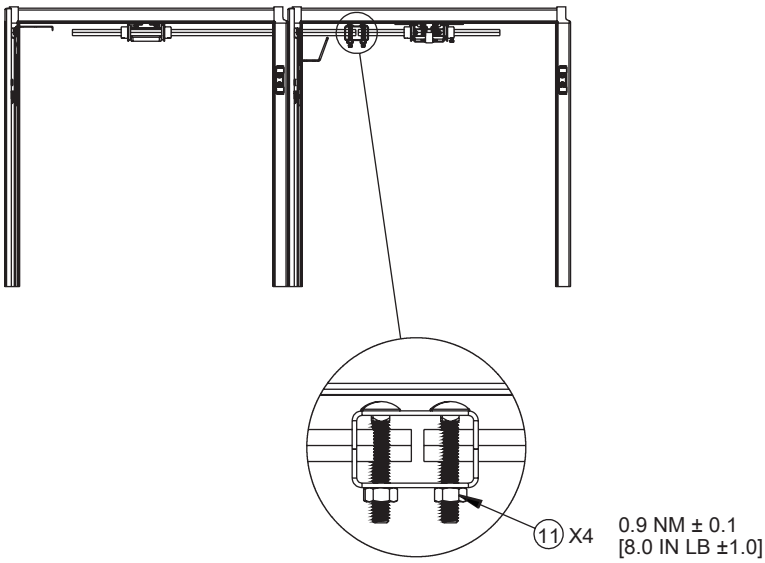

© 2018 Hoffman Enclosures Inc.

B10

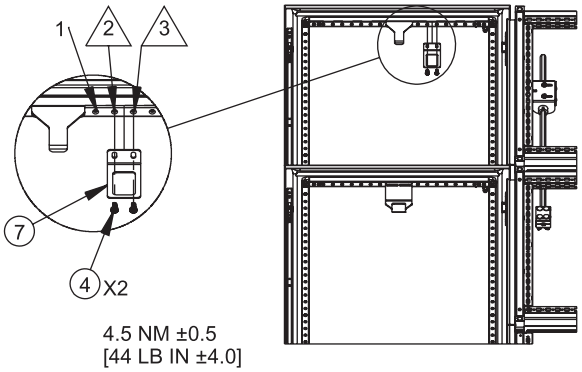

B11

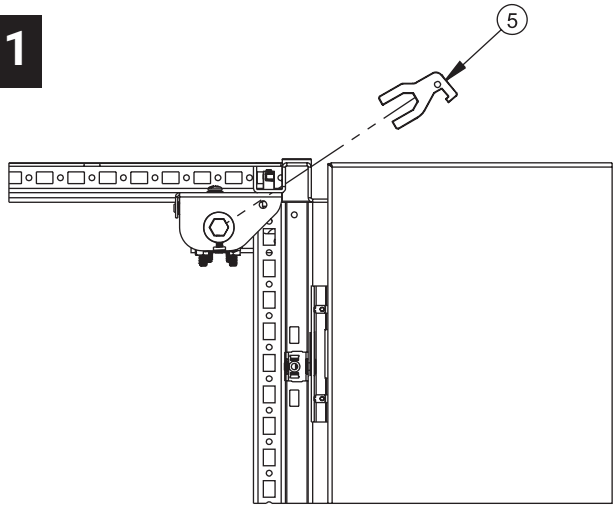

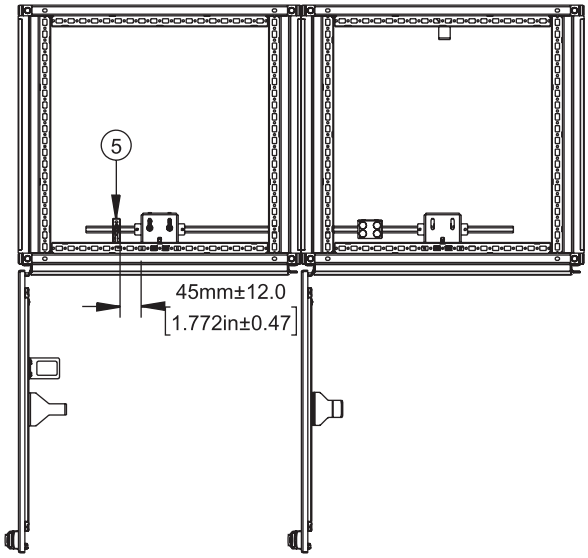

B12

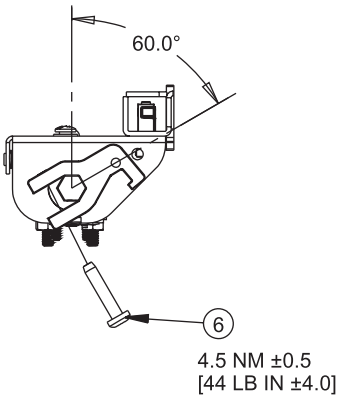

© 2018 Hoffman Enclosures Inc.

B13

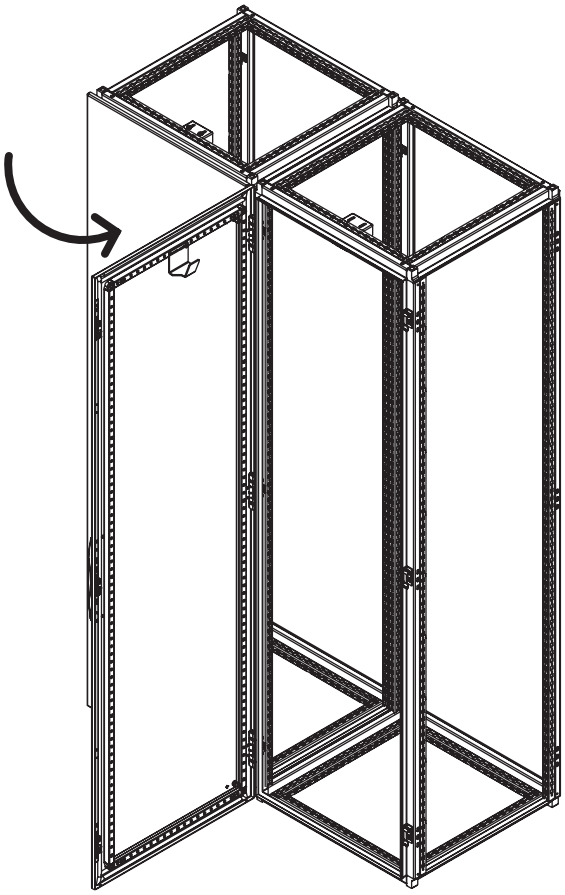

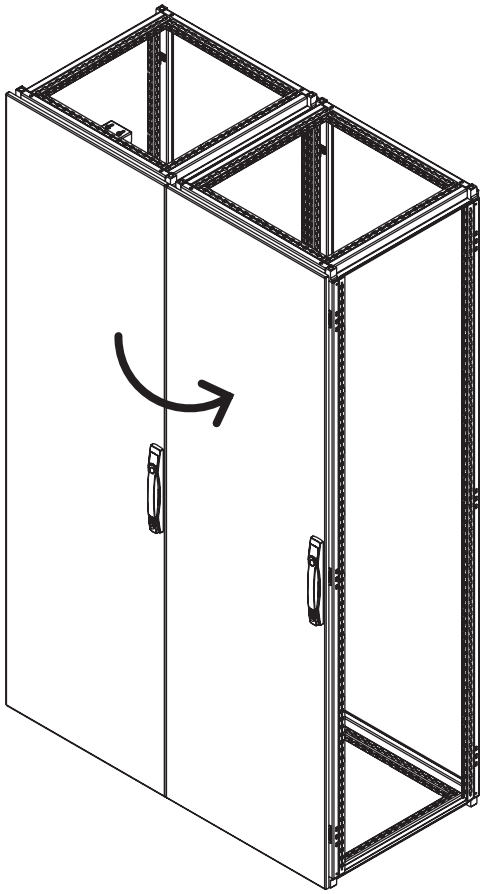

B14

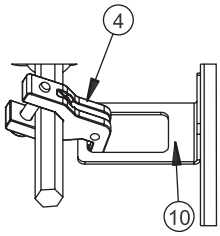

B15

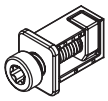

IF ALL DESIRED COMPONENTS ARE ASSEMBLED, TORQUE ALL ITEM 2 TO 4 NM [44 LB IN].

SI TOUTES LES COMPOSANTES SOUHAITÉES SONT ASSEMBLÉES, COUPLEZ TOUS LES ARTICLES 2 À 4 NM [44 LB IN.]

SI SE ENCUENTRAN TODOS LOS COMPONENTES DESEADOS, TORQUE TODOS LOS ARTÍCULOS DEL 2 AL 4 NM [44 LB IN.]

© 2018 Hoffman Enclosures Inc.

P2AMISB

1 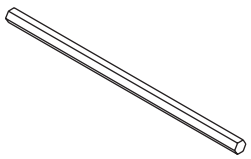 (1X)	2 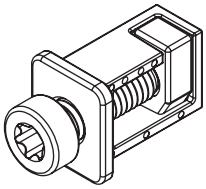 (2X)	3 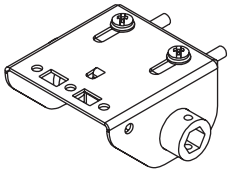 (1X)	4 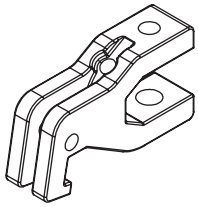 (2X)
5 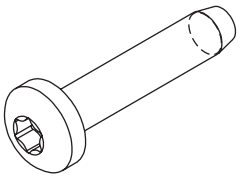 (3X)	6 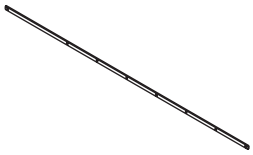 (1X)	7 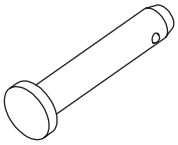 (2X)	8 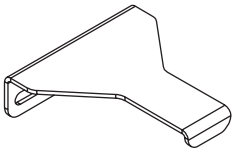 (1X)
9 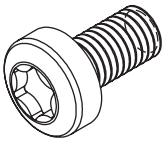 (6X)	10 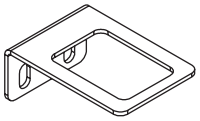 (1X)	11 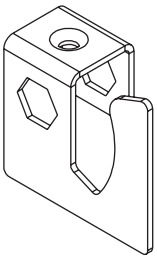 (1X)	

P2AMISB+P2AMIP

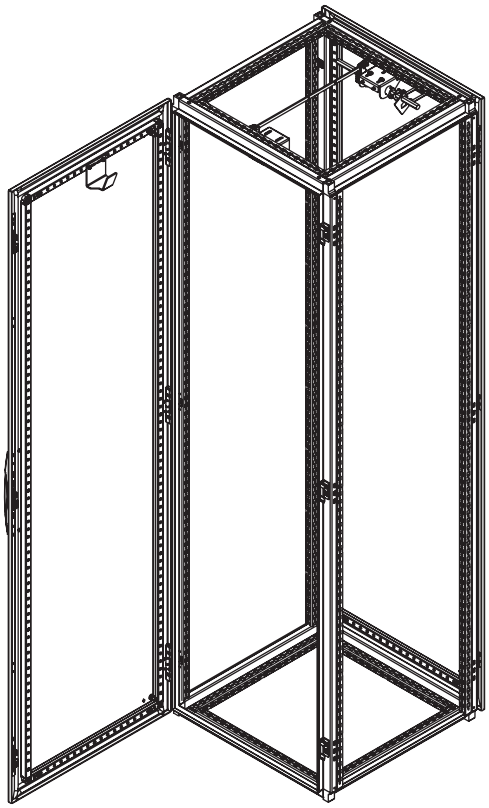

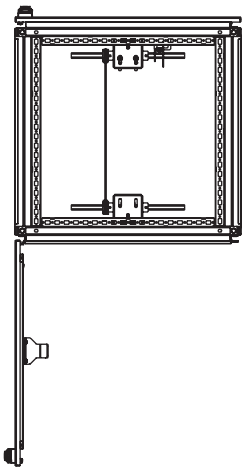

© 2018 Hoffman Enclosures Inc.

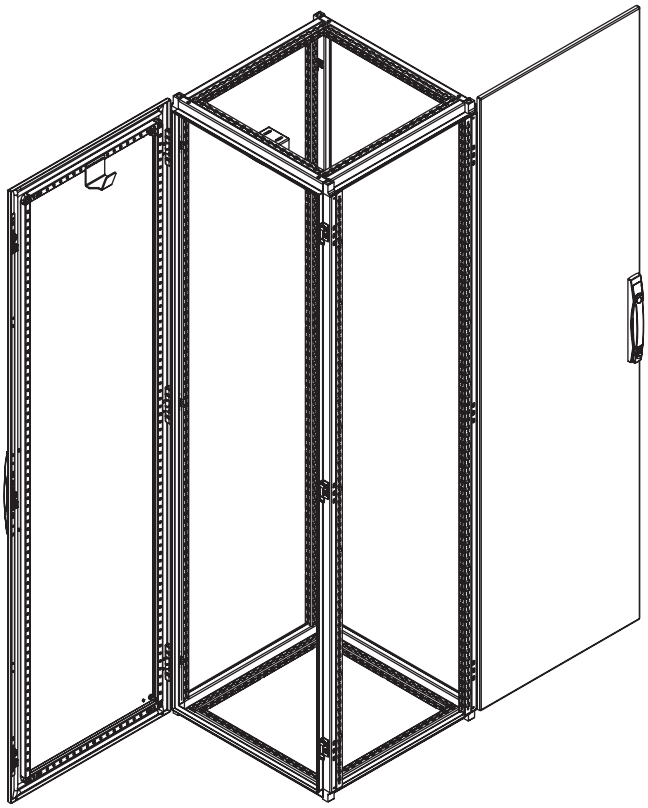

C1

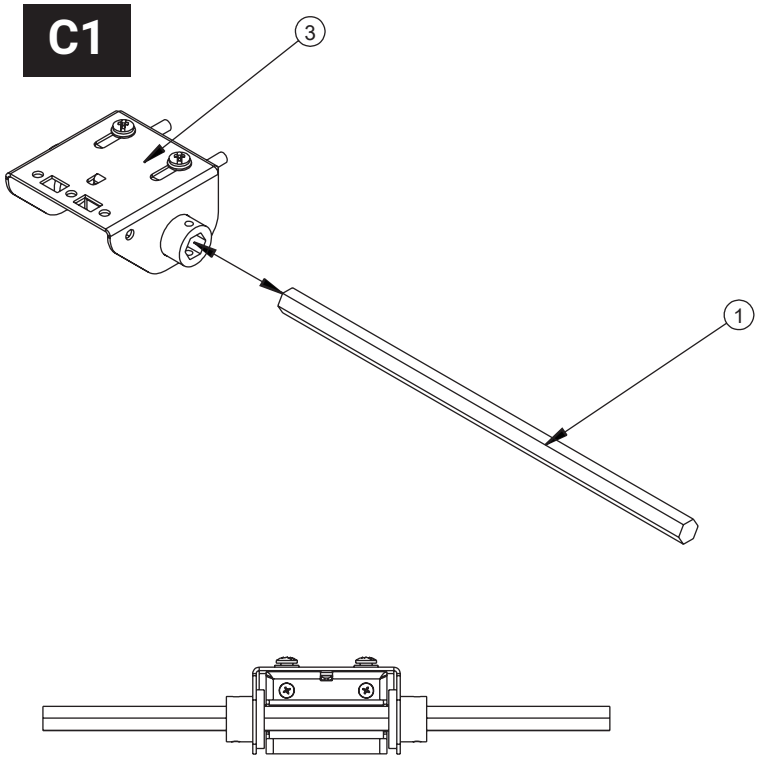

C2

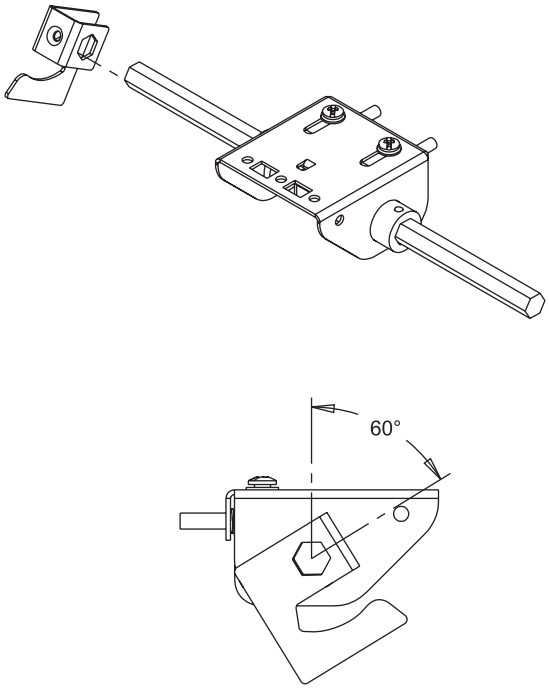

C3

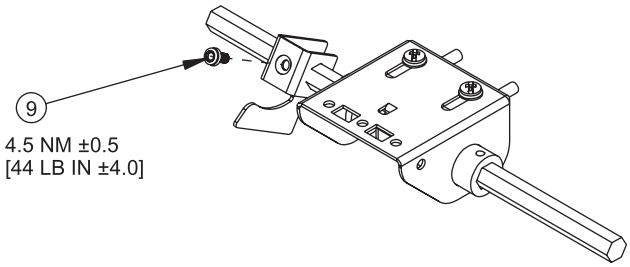

© 2018 Hoffman Enclosures Inc.

C4

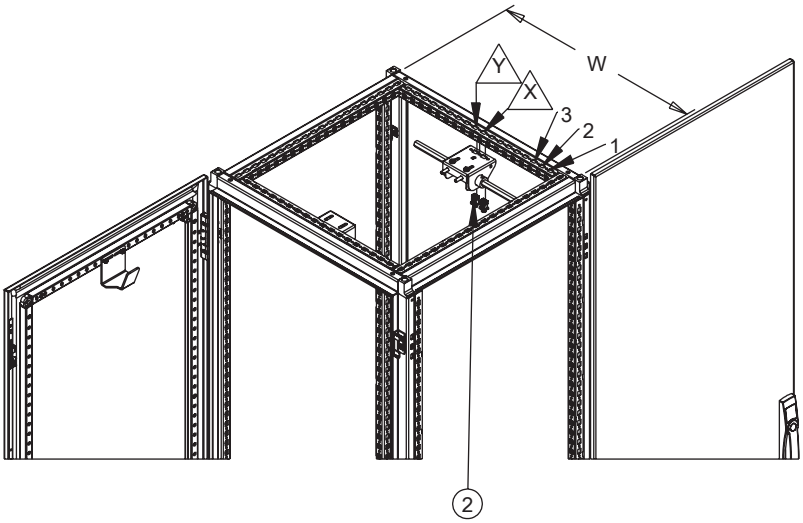

W (mm)	X (#)	Y (#)
400	5	6
600	9	10
800	13	14
1000	17	18

DO NOT FULLY TIGHTEN UNTIL ALL INSTALLATION IS FINISHED
NE SERREZ PAS COMPLÈTEMENT AVANT QUE TOUTE L'INSTALLATION SOIT FINIE
NO LO APRIETE TOTALMENTE HASTA QUE TODA LA INSTALACIÓN ESTÉ TERMINADA

C5

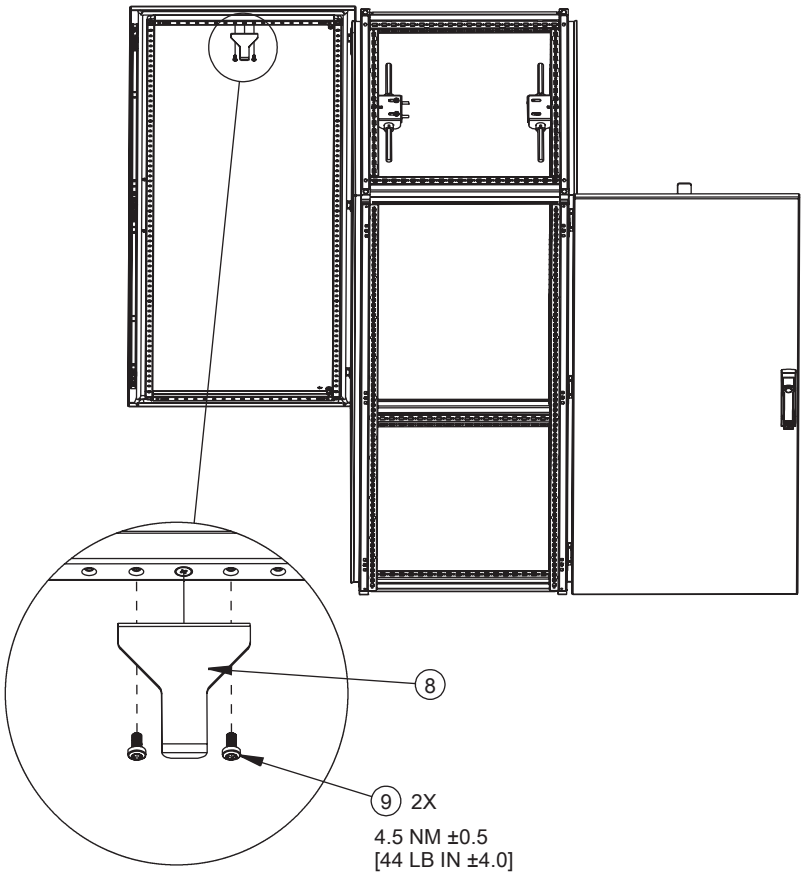

© 2018 Hoffman Enclosures Inc.

C6

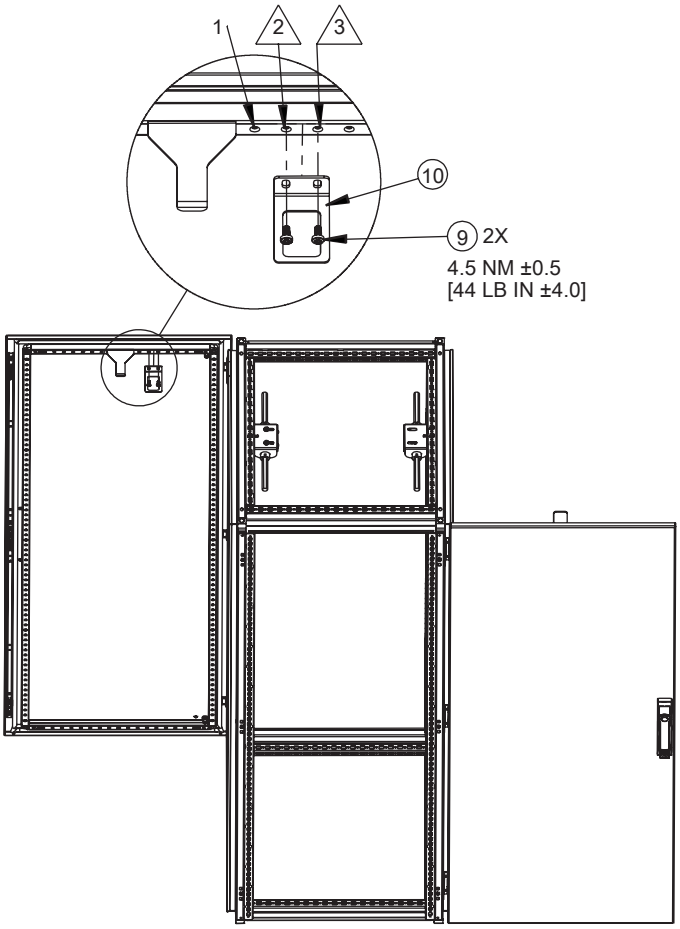

C7

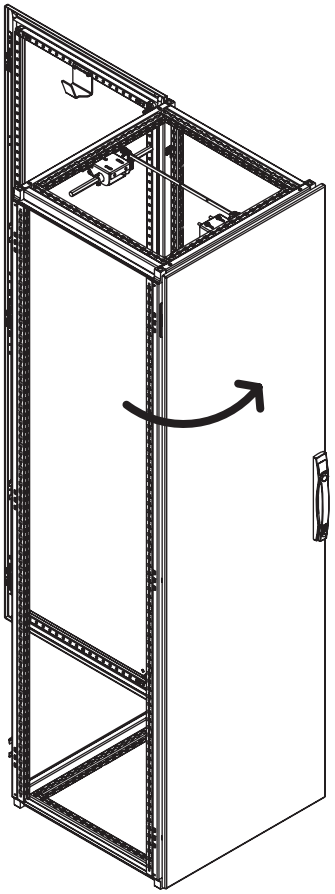

© 2018 Hoffman Enclosures Inc.

C8

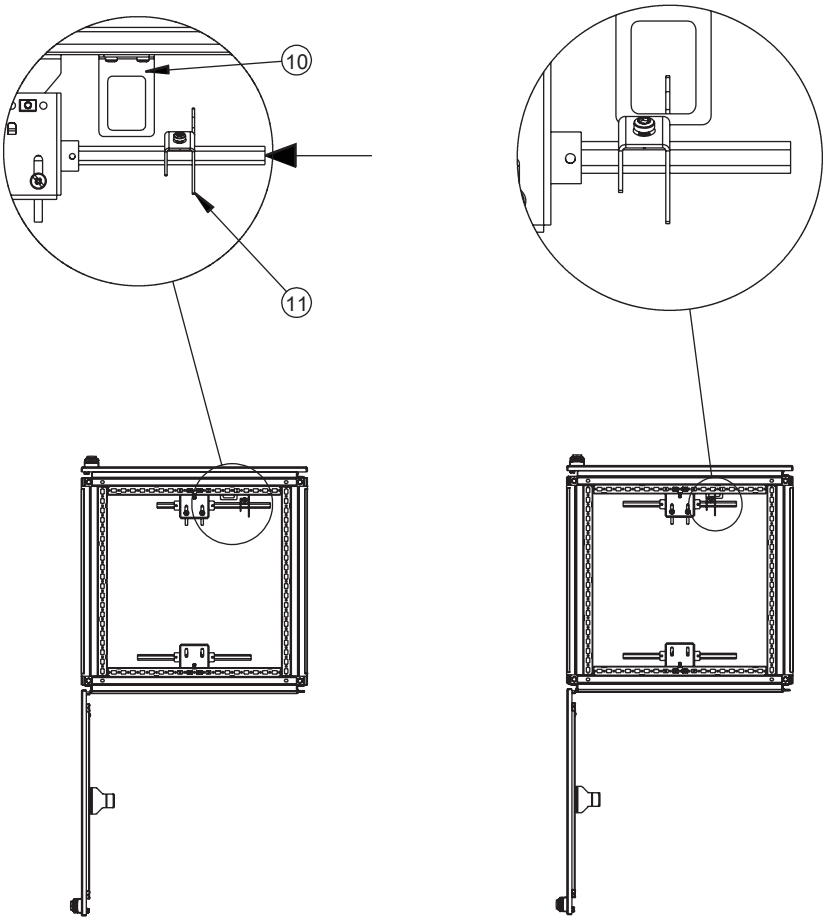

C9

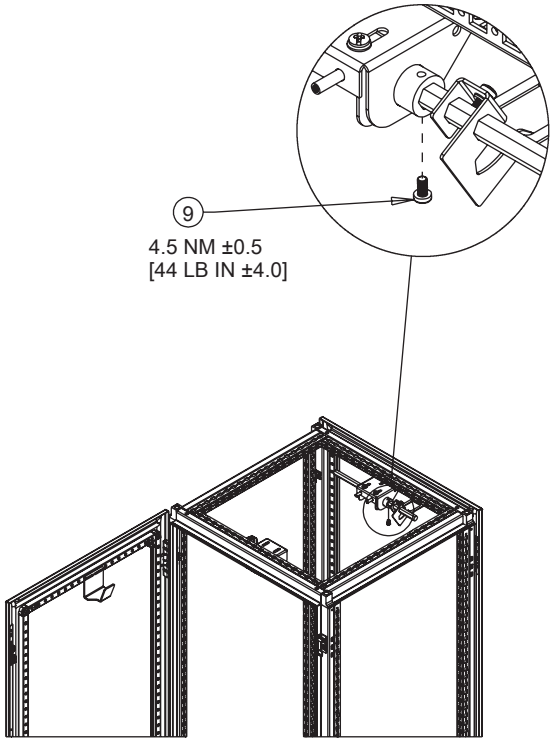

© 2018 Hoffman Enclosures Inc.

C10

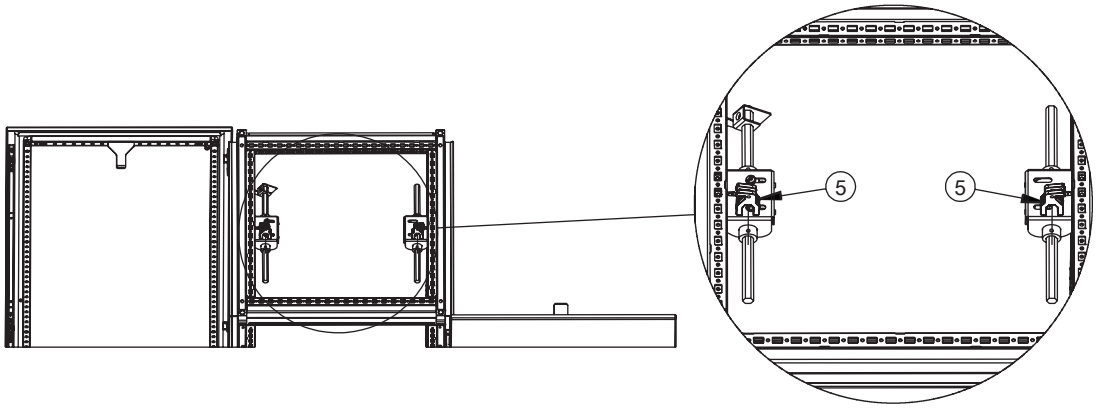

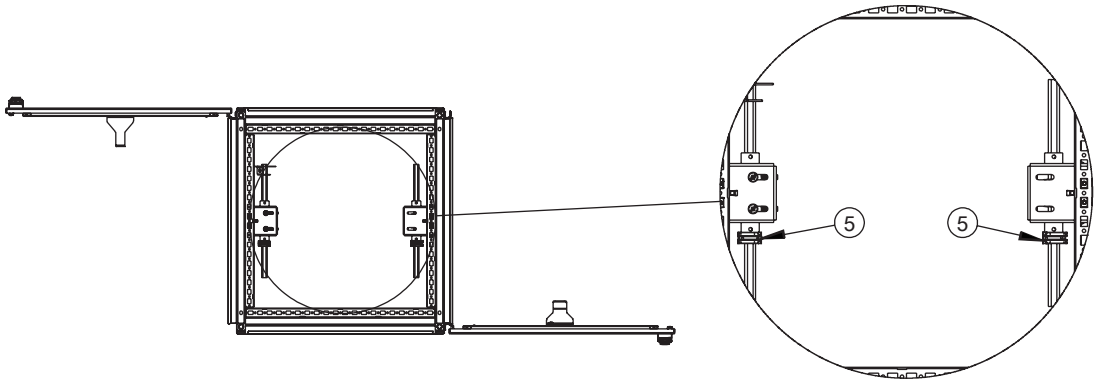

C11

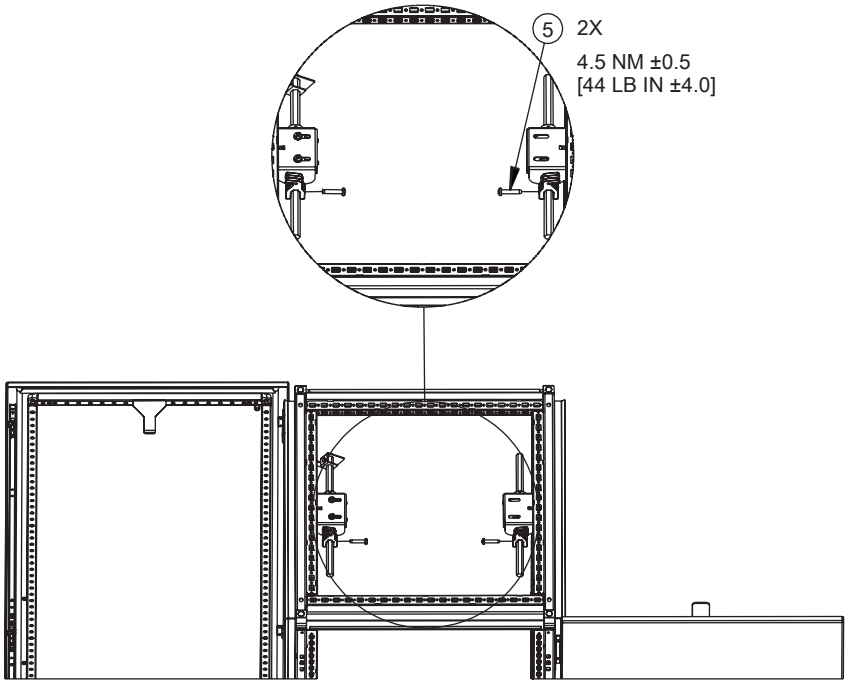

© 2018 Hoffman Enclosures Inc.

C12

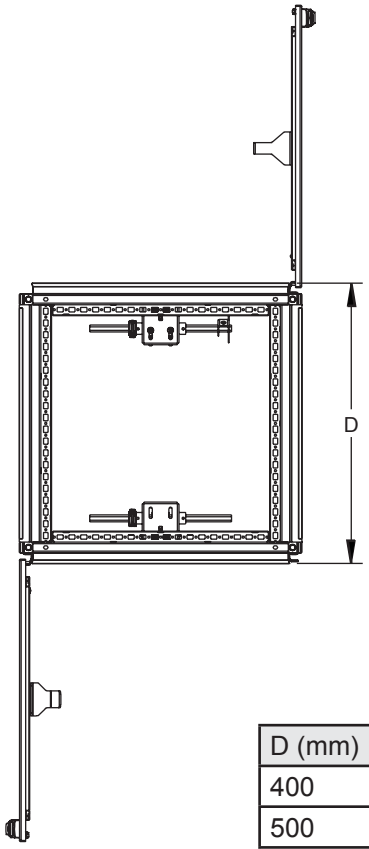

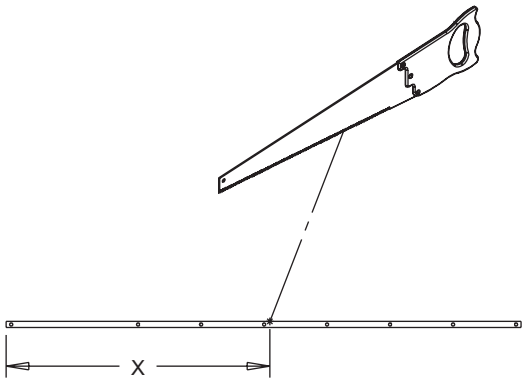

D (mm)	X (mm)
400	218
500	318
600	418
700	518
800	618
900	718
1000	818

C13

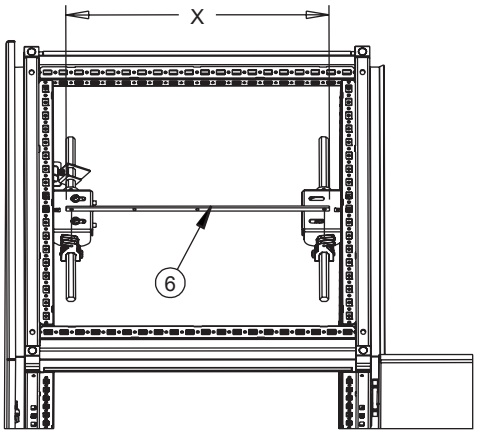

© 2018 Hoffman Enclosures Inc.

C14

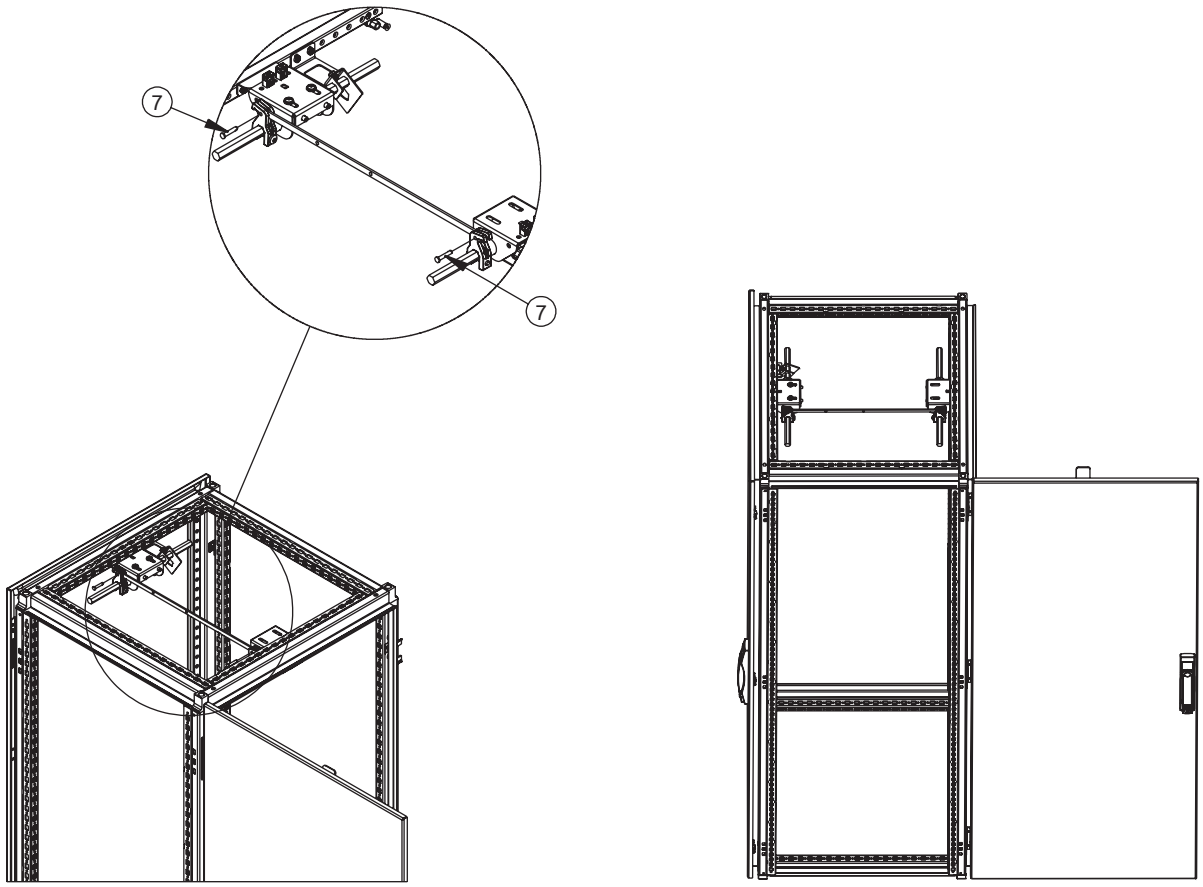

C15

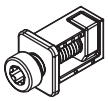

IF ALL DESIRED COMPONENTS ARE ASSEMBLED, TORQUE ALL ITEM 2 TO 4 NM [44 LB IN].

SI TOUTES LES COMPOSANTES SOUHAITÉES SONT ASSEMBLÉES, COUPLEZ TOUS LES ARTICLES 2 À 4 NM [44 LB IN.]

SI SE ENCUENTRAN TODOS LOS COMPONENTES DESEADOS, TORQUE TODOS LOS ARTÍCULOS DEL 2 AL 4 NM [44 LB IN.]

© 2018 Hoffman Enclosures Inc.

2X P2AMISB+P2AMIP+P2AMIS

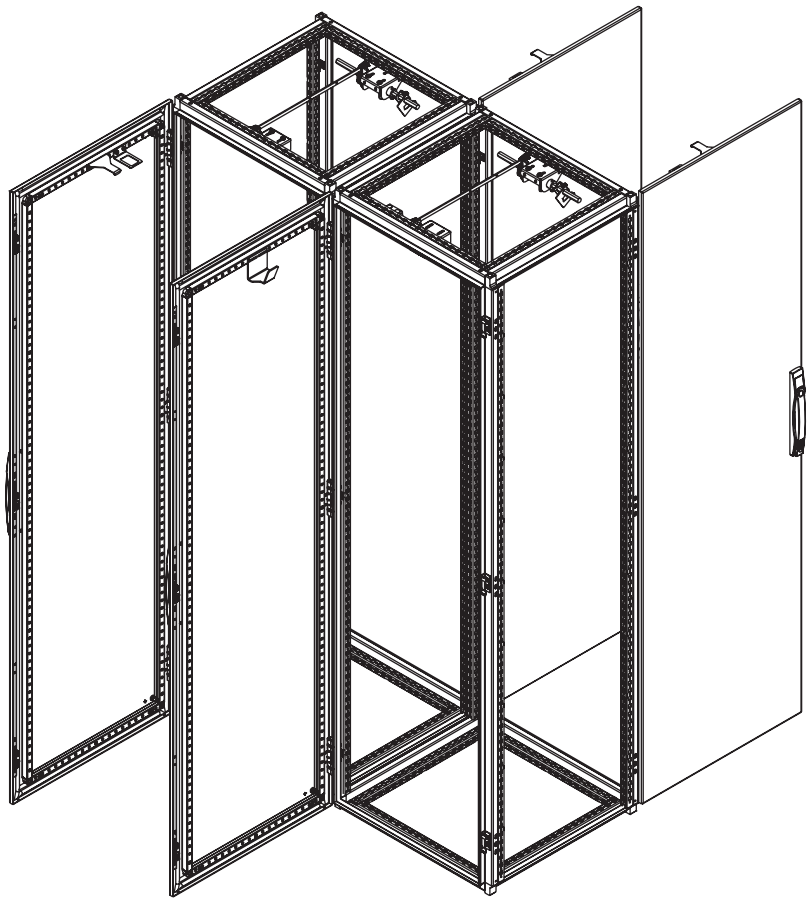

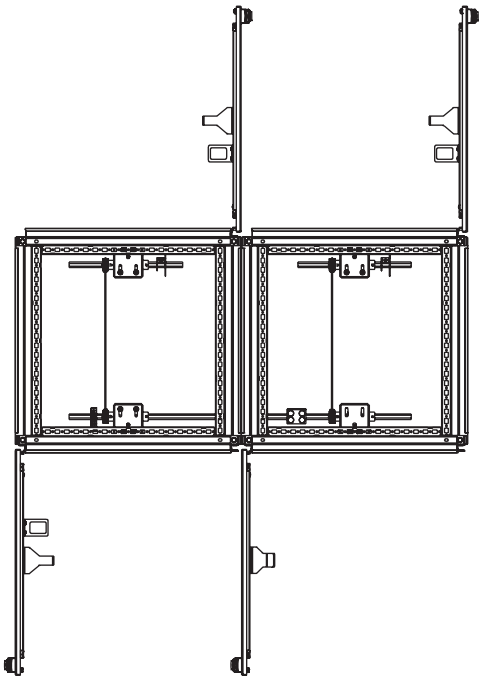

© 2018 Hoffman Enclosures Inc.

P2AMIB+P2AMIS+P2AMIP+P2AMIE//P2AMIEL

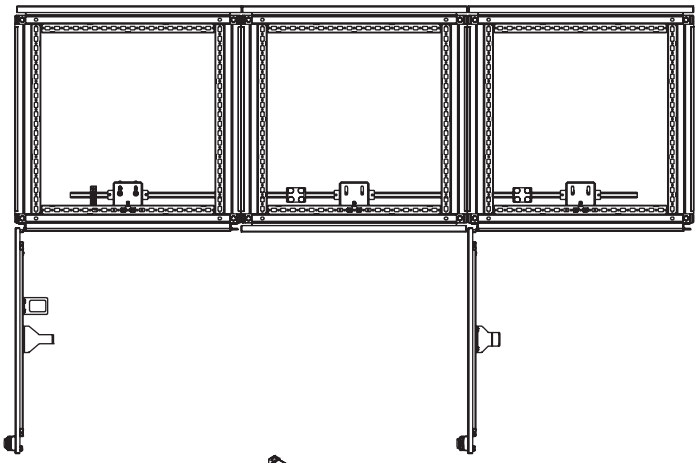

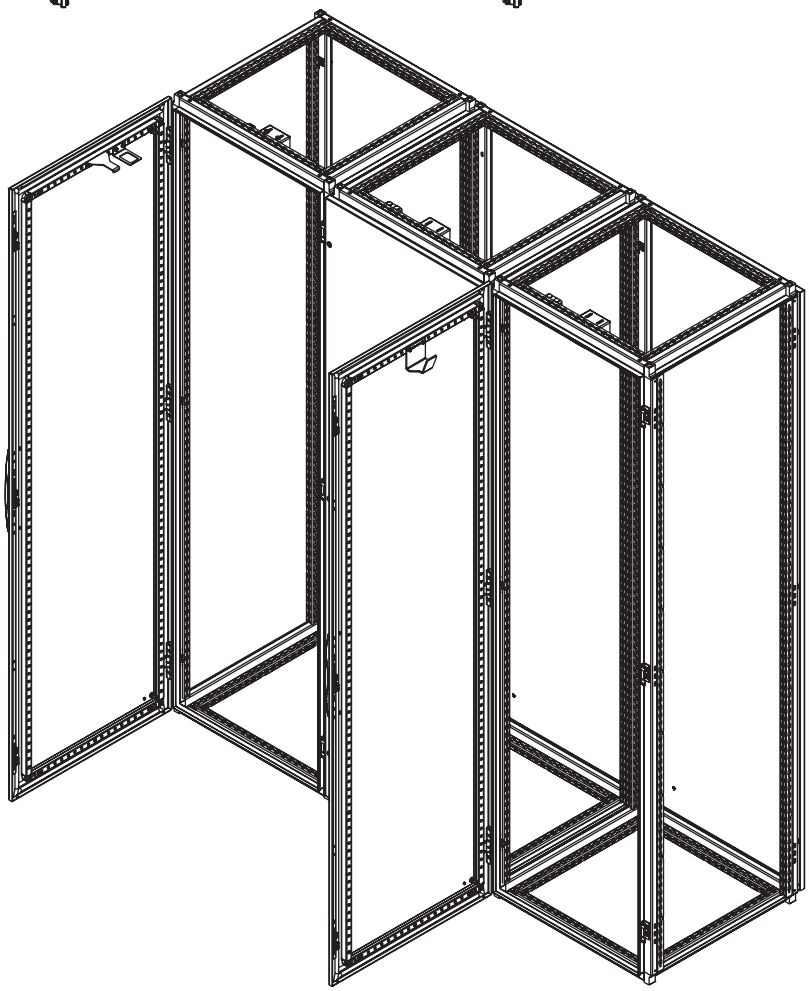

P2AMIB

1 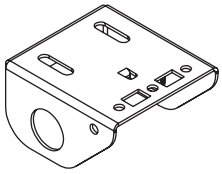 (1X)	2 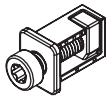 (2X)
3 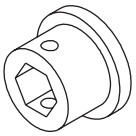 (2X)	4 (2X)

© 2018 Hoffman Enclosures Inc.

D1

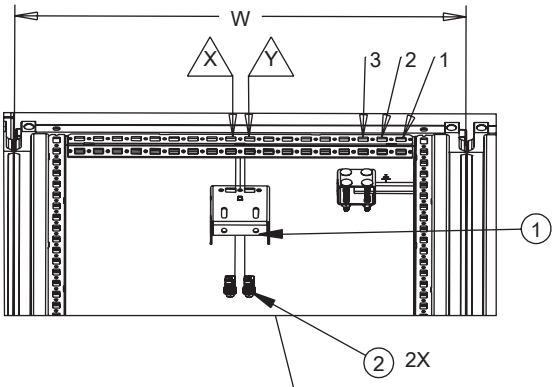

W (mm)	X (#)	Y (#)
400	5	6
600	9	10
800	13	14
1000	17	18

DO NOT FULLY TIGHTEN UNTIL ALL INSTALLATION IS FINISHED
NE SERREZ PAS COMPLÈTEMENT AVANT QUE TOUTE L'INSTALLATION SOIT FINIE
NO LO APRIETE TOTALMENTE HASTA QUE TODA LA INSTALACIÓN ESTÉ TERMINAD

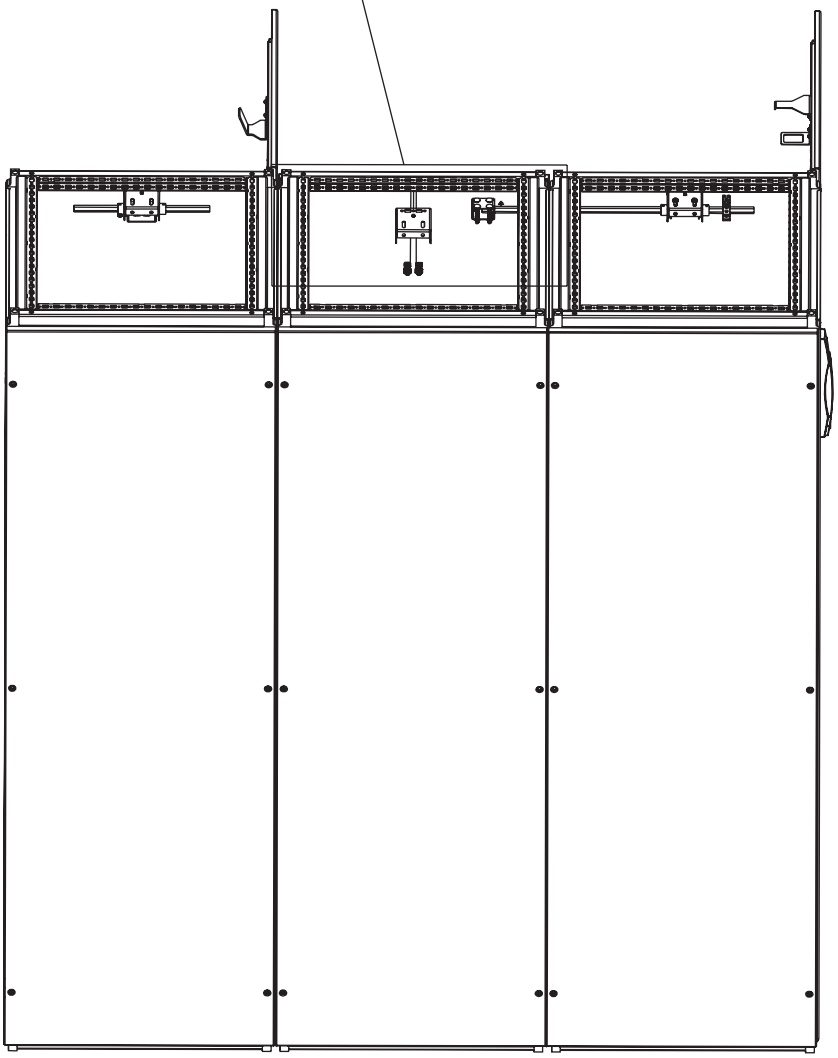

© 2018 Hoffman Enclosures Inc.

D2

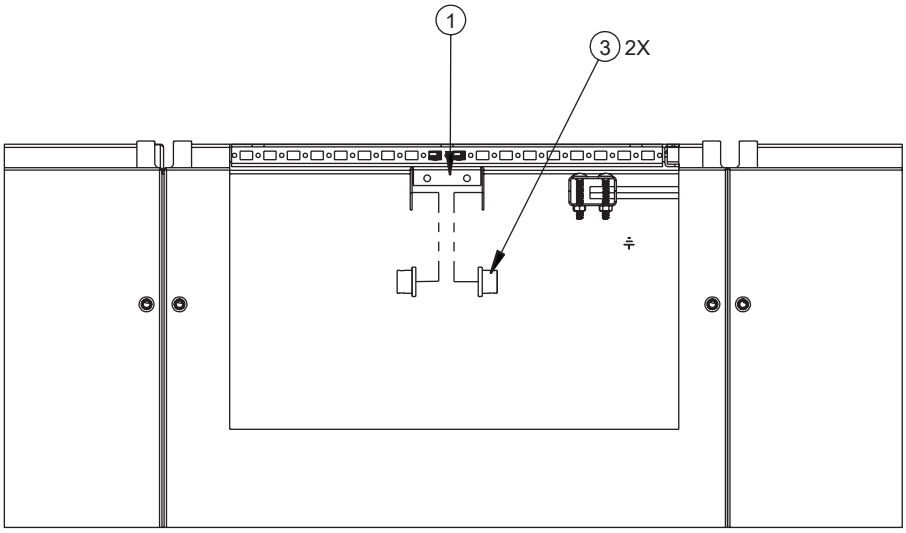

D3

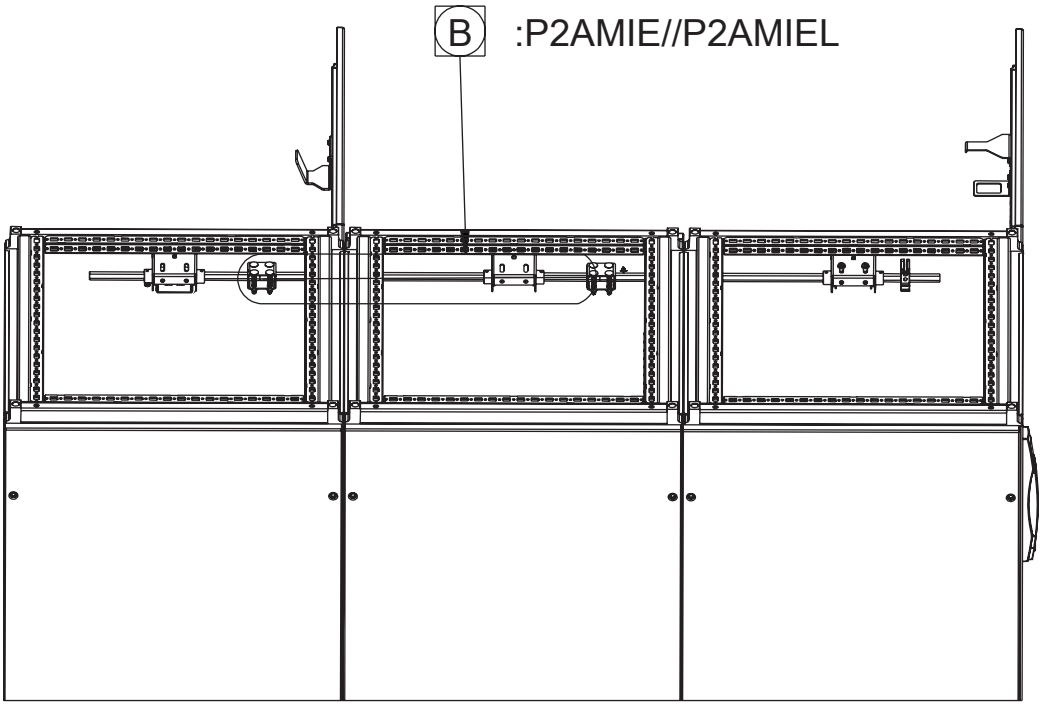

© 2018 Hoffman Enclosures Inc.

D4

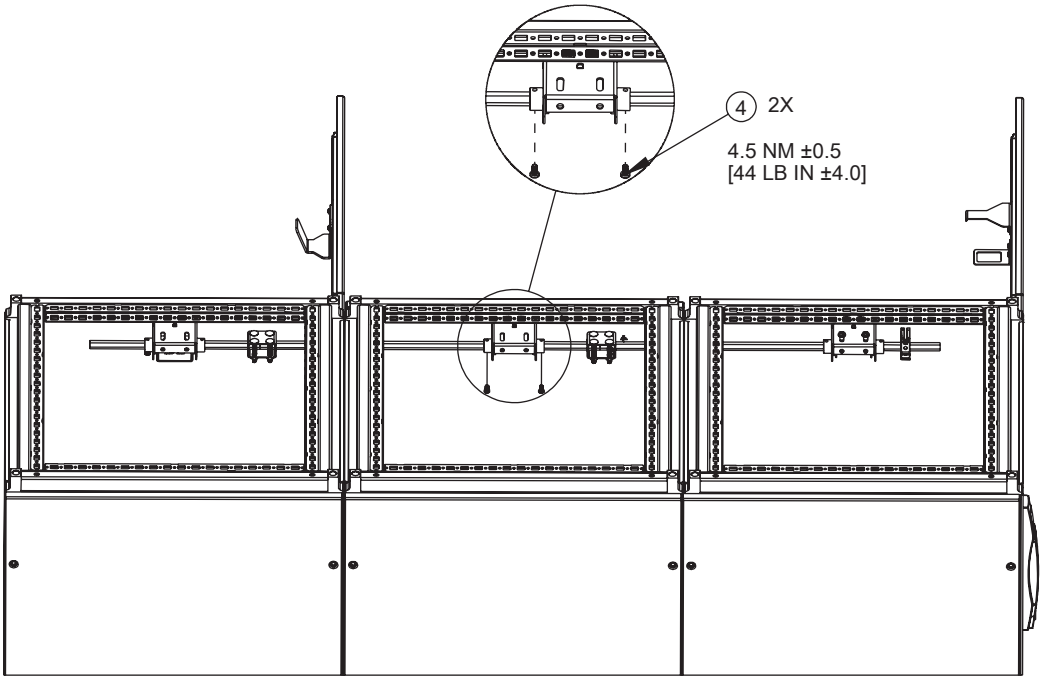

D5

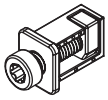

IF ALL DESIRED COMPONENTS ARE ASSEMBLED, TORQUE ALL ITEM 2 TO 4 NM [44 LB IN].

SI TOUTES LES COMPOSANTES SOUHAITÉES SONT ASSEMBLÉES, COUPLEZ TOUS LES ARTICLES 2 À 4 NM [44 LB IN.]

SI SE ENCUENTRAN TODOS LOS COMPONENTES DESEADOS, TORQUE TODOS LOS ARTÍCULOS DEL 2 AL 4 NM [44 LB IN.]

© 2018 Hoffman Enclosures Inc.