SPECTRACOOL

Slim Fit-Kühlgeräte (nur Anbaumontage)

Kurzanleitung

© 2022 nVent

HINWEIS: Die ausführlichen Montage-, Anschluss- und Sicherheitshinweise finden Sie in der Bedienungsanleitung.

HANDHABUNG UND TEST DES KÜHLGERÄTS

Prüfen Sie das Kühlgerät vor der Montage auf seine Funktionstüchtigkeit.

⚠ ACHTUNG

Das Gerät darf nicht in horizontaler oder seitlicher Lage oder auf der Rück- oder Vorderplatte liegend in Betrieb genommen werden, da der Kühlkompressor mit Schmieröl gefüllt ist und es dadurch zu bleibenden Schäden am Kühlgerät kommen kann. Die Garantie verfällt, wenn das Gerät in falscher Position betrieben wird.

Falls das Kühlgerät in horizontaler Lage positioniert war, sollten Sie das Gerät vor der Inbetriebnahme mindestens fünf (5) Minuten lang in aufrechter (vertikaler) Lage, d. h. in der vorgesehenen Montageposition, ruhen lassen.

ELEKTRISCHER ANSCHLUSS

Genaue Angaben zum elektrischen Anschluss des Geräts finden Sie auf dem Typenschild. Schließen Sie das Gerät an eine korrekt geerdete Stromversorgung an. Für den Anschluss sollten ausschließlich Kupferkabel verwendet werden. Bei der Verkabelung ist darauf zu achten, dass das Netzkabel nach der Montage nicht mit dem eingebauten Lüfter in Kontakt kommt.

Die Strombelastbarkeit des Schaltkreises sollte mindestens 125 % der Amperezahl betragen. Die Spannung darf höchstens +/- 10 % von der Voltzahl laut Typenschild abweichen.

Es darf kein anderes Gerät an denselben Schaltkreis angeschlossen werden, da es sonst zu einer Überlast kommen kann.

Als Sicherung sollte eine träge Sicherung oder ein für Heizungs-, Lüftungs- und Klimaanlagen (HLK) ausgelegter Stromunterbrecher verwendet werden.

1. Lösen Sie die Schraube an der Zugangsklappe des Verdampfers und entfernen Sie die Zugangsklappe (siehe Abbildung 11).
2. Führen Sie das Netzkabel durch die Zugentlastung.
3. Schließen Sie das Kabel an den Klemmenblock an (Beschriftung beachten).
4. Bringen Sie die Zugangsklappe wieder an.
5. Ziehen Sie die Schraube an der Zugentlastung an, bis das Netzkabel festsitzt (siehe Abbildung 22).
6. Bei 3-Phasenanschluss (optional) ist auf den korrekten Phasenanschluss zu achten, der durch die grüne Phasenkontrollleuchte angezeigt wird.

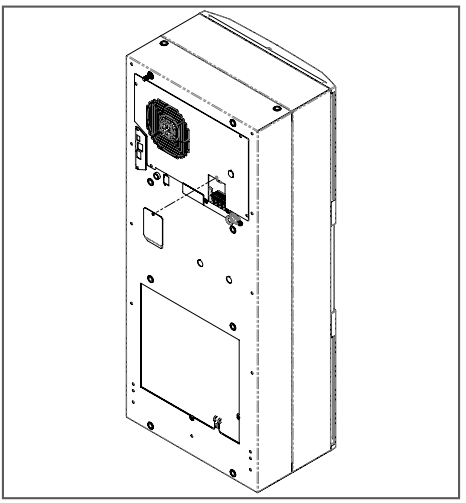

Abbildung 1

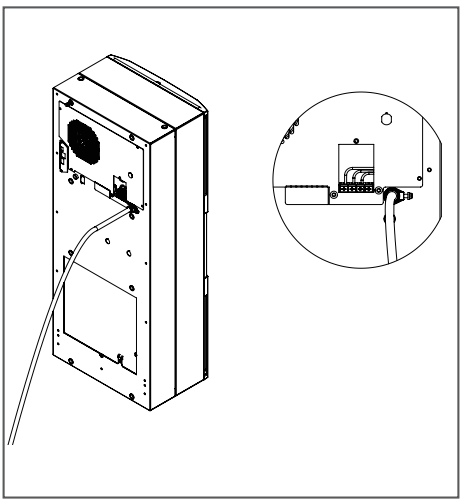

Abbildung 2

© 2022 nVent

Nach Einschalten der Stromzufuhr startet der Lüfter (Verdampferseite, Schrankluft) normalerweise sofort. Lassen Sie das Kühlgerät etwa fünf (5) bis zehn (10) Minuten mit laufendem Kompressor in Betrieb. Zum Starten des Kompressors muss der Temperaturregler auf eine Temperatur unterhalb der Umgebungstemperatur eingestellt werden.

Die Lufttemperatur am Verflüssiger sollte einige Minuten nach dem Start des Axiallüfters des Kondensators über der normalen Raumtemperatur liegen.

Nach einer Unterbrechung der Stromzufuhr kann es aufgrund des hohen Staudrucks im Kompressor bis zu fünf (5) Minuten dauern, bis der Kompressor wieder startet.

TÜRKONTAKTSCHALTER

Die Steckbrücke am Klemmenblock des Türkontaktschalters an der Rückplatte ist nur für den Fall der Nichtverwendung des Türkontaktschalters gedacht. Pro Gerät können mehrere Türkontaktschalter in Reihe geschaltet werden. Der Türkontaktschalter ist nur für den potenzialfreien Anschluss ausgelegt, nicht für externe Spannungen. Anschluss: Entfernen Sie die Steckbrücke von den Kontakten 3 und 4 des Steckverbinders und schließen Sie den Türkontaktschalter an die beiden Kontakte an.

ANBAUMONTAGE

⚠ ACHTUNG

Das Kühlgerät darf nur in aufrechter (vertikaler) Position betrieben werden.

1. Montieren Sie die Dichtung mithilfe des mitgelieferten Montagekits am Kühlgerät (siehe Abbildung 33).
2. Schrankausschnitt je nach zu montierendem Gerät: siehe Abbildung 55, Abbildung 66, Abbildung 77, Abbildung 88 oder Abbildung 99.
3. Befestigen Sie die mitgelieferten Fixierstifte an den entsprechenden Blindmuttern an der Rückplatte (siehe Abbildung 44).
4. Sichern Sie das Gerät mit den mitgelieferten Unterlegscheiben und Muttern.
5. Montieren Sie das Gerät am Schrank. Achten Sie darauf, dass die Montagedichtung dabei nicht beschädigt wird. Die Montagedichtung dichtet den Zwischenraum zwischen Kühlgerät und Schrank ab. Ziehen Sie das Kühlgerät niemals mit befestigter Montagedichtung über den Schrank, da die Dichtung sonst reißen kann.
6. Lassen Sie das Gerät vor der Inbetriebnahme mindestens fünf (5) Minuten in aufrechter Position ruhen.

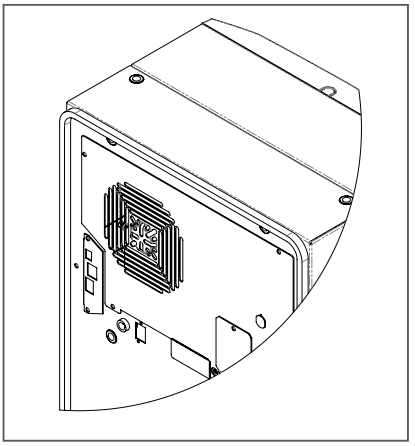

Abbildung 3

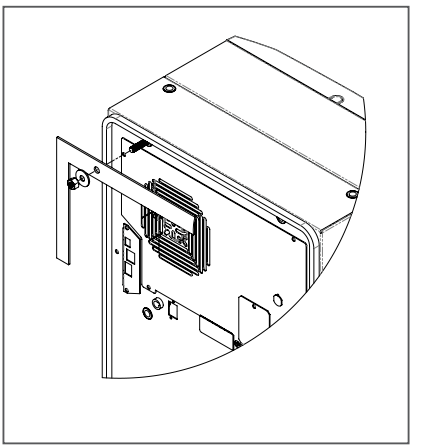

Abbildung 4

STEUERUNG MIT DISPLAY

Die Steuerung wird werkseitig so verdrahtet und programmiert, dass sie beim Einschalten der Stromzufuhr sofort betriebsbereit ist. Stellen Sie die Steuerung auf die gewünschte Schranktemperatur.

Die Werkseinstellungen für die Kühldifferenz der Steuerung (°C oder °F) sind wie folgt:

Kühltemperatur	Ein	Aus
35 °C	35 °C	30 °C
80 °F	87 °F	80 °F

© 2022 nVent

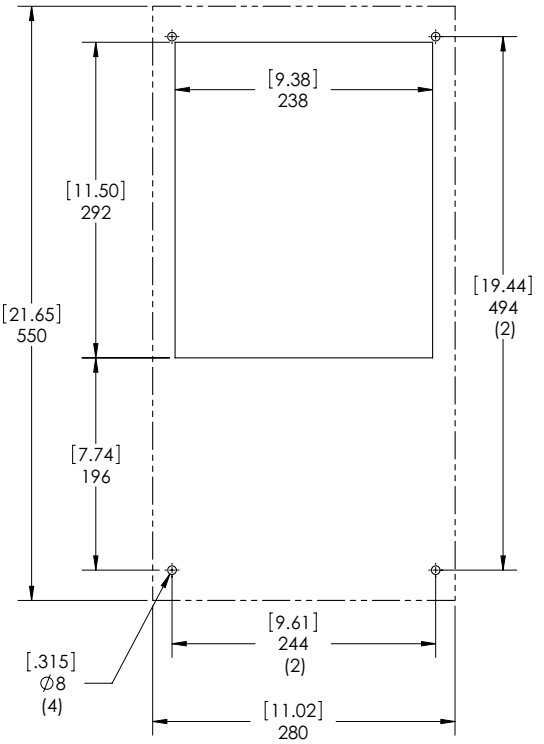

Abbildung 5
S06 300W AUSSCHNITT FÜR ANBAU
GESTRICHELTE LINIEN = KÜHLGERÄT

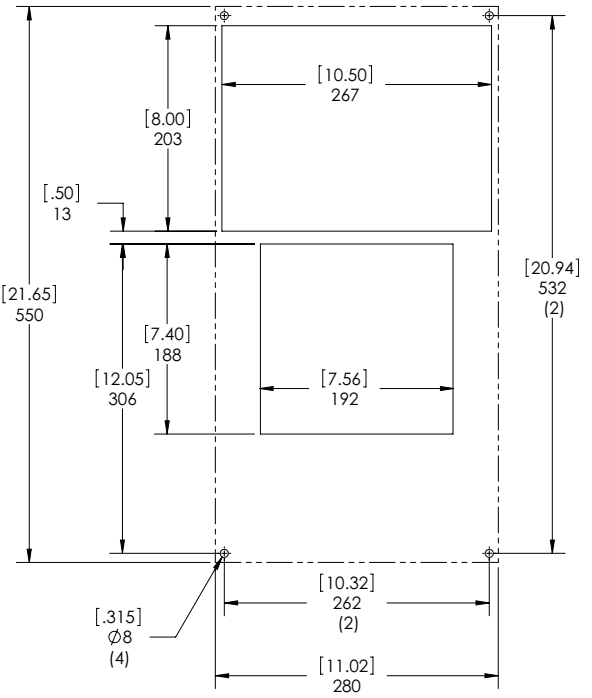

Abbildung 6
S06 500W AUSSCHNITT FÜR ANBAU
GESTRICHELTE LINIEN = KÜHLGERÄT

© 2022 nVent

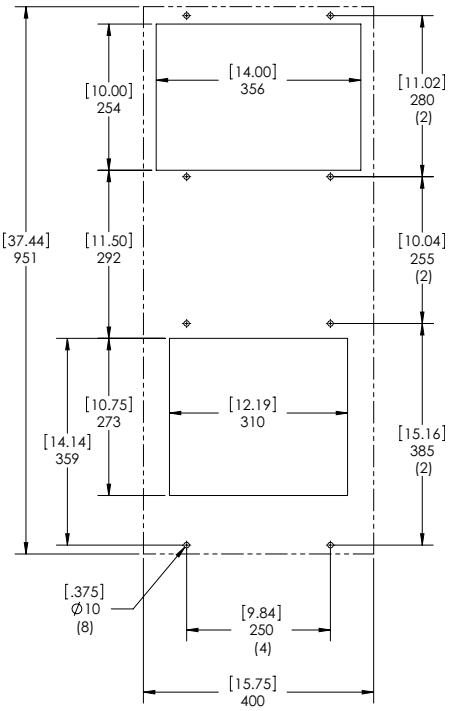

Abbildung 7
S10 1000/1500W AUSSCHNITT FÜR ANBAU
GESTRICHELTE LINIEN = KÜHLGERÄT

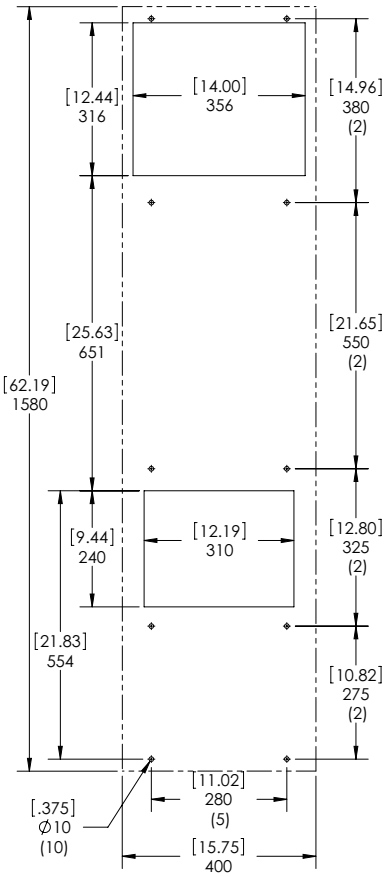

Abbildung 8
S16 2000/2500W AUSSCHNITT FÜR ANBAU
GESTRICHELTE LINIEN = KÜHLGERÄT

© 2022 nVent

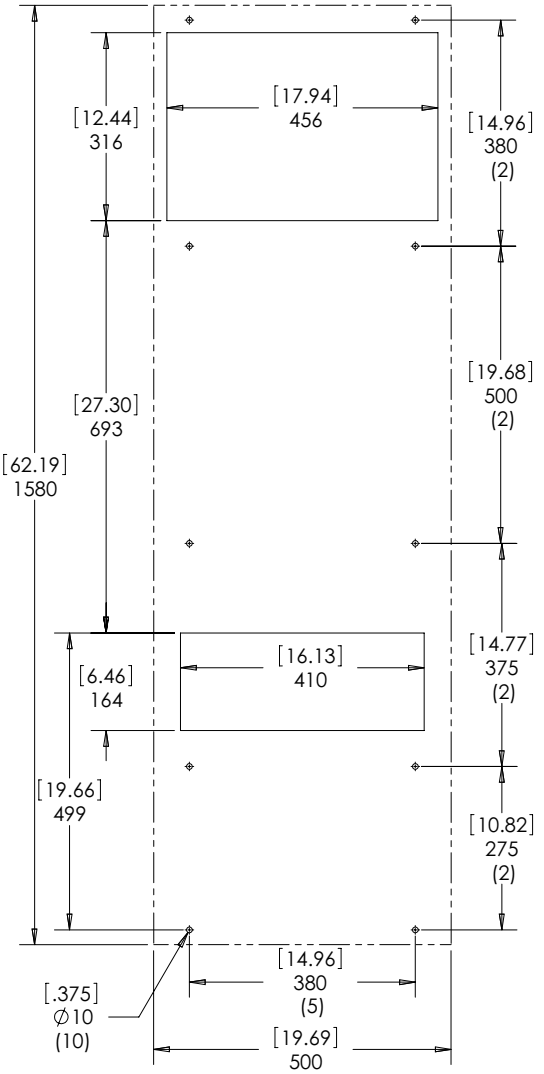

Abbildung 9
S16 4000W AUSSCHNITT FÜR ANBAU
GESTRICHELTE LINIEN = KÜHLGERÄT