ADAPTATEUR POUR PORTE LATÉRALE

APPLICATION

Les adaptateurs de portes latérales ProLine G2 permettent le montage d'une porte standard sur le côté de l'armoire. Une fois installés sur l'armoire, ils maintiennent l'intégrité ambiante de l'armoire.

SPÉCIFICATIONS

- Acier de calibre 14 (1,75 mm)
- Toute la quincaillerie de montage est fournie
- Les adaptateurs de porte latérale EMC sont plaqués pour offrir une résistance à la corrosion tout en maintenant un contact métallique
- Délais de livraison plus longs pour les produits EMC

FINITION

- Peinture en poudre de polyester standard gris clair texturé RAL 7035
- Couleurs spéciales disponibles

BULLETIN: P40

Produit standard

Numéro de catalogue	H (mm)	H (po)	W (mm)	W (po)	Adapté au cadre HxW (mm)	Description
P2DA125	1183	46.6	504	19.8	1200 x 500	Peint
P2DA126	1183	46.6	604	23.8	1200 x 600	Peint
P2DA128	1183	46.6	804	31.7	1200 x 800	Peint
P2DA145	1383	54.4	504	19.8	1400 x 500	Peint
P2DA146HF	1383	54.4	604	23.8	1400 x 600	EMC
P2DA148	1383	54.4	804	31.7	1400 x 800	Peint
P2DA164	1583	62.3	404	15.9	1600 x 400	Peint
P2DA165	1583	62.3	504	19.8	600 x 500	Peint
P2DA166	1583	62.3	604	23.8	1600 x 600	Peint
P2DA168	1583	62.3	804	31.7	1600 x 800	Peint
P2DA184	1783	70.2	404	15.9	1800 x 400	Peint
P2DA185	1783	70.2	504	19.8	1800 x 500	Peint
P2DA186	1783	70.2	604	23.8	1800 x 600	Peint
P2DA186HF	1783	70.2	604	23.8	1800 x 600	EMC
P2DA188	1783	70.2	804	31.7	1800 x 800	Peint
P2DA204	1983	78.1	404	15.9	2000 x 400	Peint
P2DA205	1983	78.1	504	19.8	2000 x 500	Peint
P2DA206	1983	78.1	604	23.8	2000 x 600	Peint
P2DA206HF	1983	78.1	604	23.8	2000 x 600	EMC
P2DA208	1983	78.1	804	31.7	2000 x 800	Peint
P2DA2010	1983	78.1	1004	39.5	2000 x 1000	Peint
P2DA225	2183	85.9	504	19.8	2200 x 500	Peint
P2DA226	2183	85.9	604	23.8	2200 x 600	Peint
P2DA226HF	2183	85.9	604	23.8	2200 x 600	EMC
P2DA228	2183	85.9	804	31.7	2200 x 800	Peint
P2DA2210	2183	85.9	1004	39.5	2200 x 1000	Peint

Modèle	Composant	Type	Hauteur	Profondeur	Spécifique		Numéro de catalogue
P2	D	A	20	6	Blank	=	P2DA206
ProLine G2	Porte	Blanc = porte simple O = porte double W = porte avec fenêtre A = adaptateur de porte latérale DR = sectionner à droite DL = sectionner à gauche DR2 = grand découpage pour sectionnement à droite F = cadre vide	mm 22 = 2200 20 = 2000 18 = 1800 16 = 1600 14 = 1400 12 = 1200 10 = 1000 8 = 800 6 = 600	mm 10 = 1000 8 = 800 6 = 600 5 = 500 4 = 400	Blanc = standard HF = protection EMC		

NOTE : Les combinaisons ne sont pas toutes disponibles en tant que produit standard.

ENSEMBLE D'ARRET DE PORTE

APPLICATION

L'ensemble d'arrêt de porte est utilisé pour les armoires modulaires et permet l'ouverture des portes à 130 degrés.

CARACTÉRISTIQUES

- Bras d'arrêt en aluminium de haute performance de 3/8 po (9,5 mm)
- Les dispositifs de glissement DELRIN® permettent un fonctionnement souple
- Éléments de fixation BV-M6 pour le montage de la butée de porte sur le cadre et la porte

SPÉCIFICATIONS

- Support de glissement fendu en acier de calibre 10 (3,0 mm)
- Montage sans perçage
- L'ensemble comprend un support de glissement fendu sur le haut ou le bas de la porte et un bras d'arrêt fixé sur le cadre
- Toute la quincaillerie de montage nécessaire est fournie

BULLETIN: P40

Numéro de catalogue	Description
P2ADSK	Ensemble d'arrêt de porte ProLine G2

ENSEMBLE CHARNIÈRES À 180 DEGRÉS

En option : charnières pour portes d'armoires modulaires permettant une ouverture de porte jusqu'à 260 degrés sur les armoires à une porte.

BULLETIN: P40

Numéro de catalogue	Description
P2AH180	Ensemble de charnière ProLine G2 180 degrés

INTERRUPTEURS DE PORTE A DISTANCE

- L'interrupteur de porte à distance peut activer une lumière ou un autre composant électrique si la porte de l'armoire est ouverte
- S'installe sur le cadre de l'armoire et inclut la quincaillerie de montage
- La plaque de montage est en acier de calibre 14 avec une finition plaquée
- Peut être câblé à la DEL PaneLite ou à une lampe fluorescente ou relié par le câble de l'interrupteur de porte PaneLite

BULLETIN: A80LT, P20

Numéro de catalogue	Description
ALFSWD	Montage de l'interrupteur de porte (commander le câble de raccordement séparément)
PLFSWD	Montage de l'interrupteur de porte pour ProLine et ProLine G2 (commander le câble de raccordement séparément)

ENSEMBLE DE MISE À LA TERRE PROLINE

L'ensemble de M.A.L.T. permet la mise à la terre d'un boîtier ProLine ou ProLine G2 selon les spécifications VDE. Il comprend six fils de calibre 12 de 411 mm (16.19) de long avec des cosses annulaires et des accessoires de montage M6.

BULLETIN: P20

Numéro de catalogue	Calibre du fil	Longueur entre les bornes annulaires mm/po	Diamètre du trou de la borne annulaire mm/po
PGK	12 ga.	411 16.19	7 .29

PLAQUE DE MISE A LA TERRE

La plaque de M.A.L.T. permet de raccorder efficacement les panneaux ProLine ou ProLine G2 au cadre. L'ensemble se compose d'un support conçu pour la mise à la terre du panneau arrière, d'un jeu de supports pour la mise à la terre des panneaux supérieurs et latéraux, et de la quincaillerie pour fixer les supports au cadre. Les supports sont fabriqués en acier inoxydable 304 de calibre 24.

Veuillez noter que si des dispositifs électriques doivent être installés sur le(s) couvercle(s), des fils de mise à la terre sont nécessaires, tel que stipulé dans la norme NFPA79. Il est recommandé d'utiliser l'ensemble de M.A.L.T. PGK dans de telles circonstances.

BULLETIN: P40

Produit standard

Numéro de catalogue	Description
P2AGPK	Plaque de mise à la terre

PORTE-DOCUMENTS

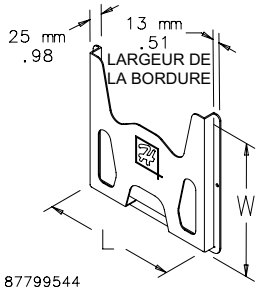

Offre un espace pratique pour ranger les schémas de câblage, les manuels d'instructions et autres documents à l'intérieur de l'armoire. Des porte-documents adhésifs se montent à l'intérieur de la porte solide de l'armoire. La quincaillerie de montage est fournie. Les porte-documents en thermoplastique sont noirs et présentent des ouvertures pour faciliter la vérification des articles.

BULLETIN: A80DP

Numéro de catalogue	Description	L in./mm	W in./mm
ADP1	Petit format	6.00 152	6.00 152
ADP2	Grand format	12.00 305	12.00 305

Utiliser l'ADP2 lorsque A = 24 et B = 30.

PORTE-DOCUMENTS EN ACIER

APPLICATION

Permet de ranger les schémas de câblage, les manuels d'instructions et autres documents à l'intérieur de l'armoire.

SPÉCIFICATIONS

- Les porte-documents en acier se fixent au bas de la porte
- Pour modifier la position de montage verticale du porte-document, il faut utiliser des bandes de montage pour barres de porte (à acheter séparément)

FINITION

- Peinture en poudre de polyester standard gris clair texturé RAL 7035
- Couleurs spéciales disponibles

BULLETIN: P40

Numéro de catalogue	Description
P2ADPS1	Porte-documents en acier

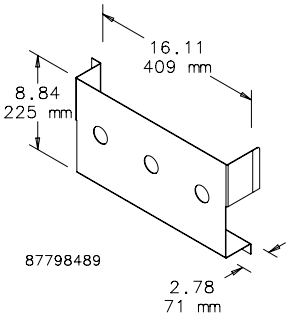

ETAGERE PLIABLE

APPLICATION

La tablette pliable peut être utilisée à l'extérieur ou à l'intérieur d'une porte comme surface de travail pratique pour les ordinateurs, les outils ou la documentation.

SPECIFICATIONS

- S'installe sur les barres de porte à l'aide de sangles grillagées (vendues séparément)
- Se verrouille dans deux positions - à 90 degrés comme tablette et à 15 degrés comme surface de rédaction
- Capacité jusqu'à 30 lb (13,6 kg)
- Acier de calibre 16 avec supports de calibre 12

FINITION

- Peinture en poudre de polyester standard gris clair texturé RAL 7035
- Couleurs spéciales disponibles

BULLETIN: P20

Numéro de catalogue	Description
PSHDM	Adapté aux largeurs de porte de 600, 700, 800 et 1000 mm

BARRES DE MONTAGE SUR PORTE

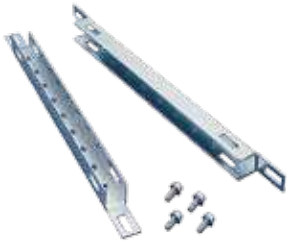

APPLICATION

Les bandes grillagées pour barre de porte ProLine G2 sont utilisées pour fixer les accessoires sur la porte.

SPÉCIFICATIONS

- Montage des sangles sur les barres de la porte
- Capacité de charge : 45,4 kg (100 lb)
- Calibre 16 (1,5 mm), acier doux

FINISH

- Plaqué

BULLETIN: P40

Numéro de catalogue	W mm/po	Adapté au cadre Width mm
P2GD4	308 12.1	400
P2GD5	408 16.1	500
P2GD6	508 20.0	600
P2GD7	608 23.9	700
P2GD8	708 27.9	800
P2GD9	808 31.8	900
P2GD10	908 35.7	1000

Les dimensions de la largeur du cadre sont en mm.

INTERVERROUILLAGE MECANIQUE PROLINE G2

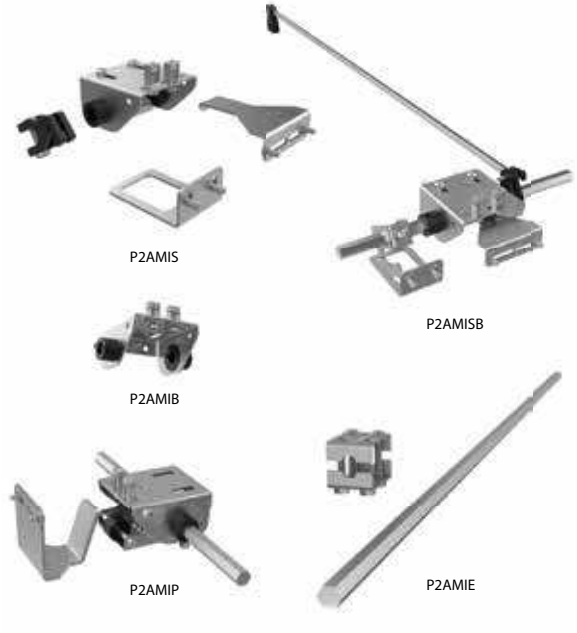

La solution de verrouillage mécanique et les composants associés ont été reconçus pour simplifier l'installation et renforcer la sécurité de l'opérateur. La solution est basée sur une tige hexagonale en aluminium ½-in (~13 mm) actionnée par des commandes de porte situées uniquement en haut des armoires. Les supports d'activation montés sur la porte sont enclenchés par le((s) actionneur(s), également installé(s) en série : la combinaison de l'actionneur et du crochet augmente la sécurité en empêchant la remise sous tension du système sans fermeture de toutes les portes secondaires et de la porte principale.

Les composants peuvent être combinés pour verrouiller en toute sécurité un nombre illimité de configurations d'armoires, y compris les applications où une porte arrière ou un ensemble de portes est installé. Notez que les composants de verrouillage fonctionneront avec toutes les options de porte (solide simple, double, à chevauchement, avec fenêtre et sectionnement), montage sur la barre supérieure de porte près du centre pour offrir une sécurité maximale. Consultez les instructions d'installation pour déterminer quels composants seront nécessaires pour un verrouillage sécuritaire.

BULLETIN: P40

Numéro de catalogue	Description
P2AMIP	Ensemble de porte principale
P2AMIS	Ensemble de porte secondaire
P2AMISB	Ensemble de porte secondaire arrière
P2AMIE	Ensemble d'extension, standard
P2AMIEL	Ensemble d'extension, long
P2AMIB	Support

VERROUILLAGE ÉLECTRIQUE

NORMES DE L'INDUSTRIE

Composant reconnu par UL

Certifié CSA

APPLICATION

Assure un verrouillage sécuritaire interne sur les armoires électriques lorsque l'équipement est sous tension. Les références AEK115, AEK230 et AEK460 sont utilisées avec les mécanismes de verrouillage de porte Hoffman de série. Lorsqu'ils sont sous tension, ces verrouillages empêchent le mouvement de rotation de la poignée de porte. L'interverrouillage s'adapte dans le sens horaire ou antihoraire dans les boîtiers suivants:

1. Toutes les armoires à deux portes de type 4 et 12
2. Toutes les armoires Type 4X avec fermeture à 3 points
3. Armoires autoportantes de type 12
4. Toutes les armoires à une seule porte de type 12 avec ensembles de verrouillage installés

Les verrouillages ci-dessus sont adaptés aux boîtiers suivants, mais des modifications sont requises. Consultez l'usine pour plus d'informations.

1. 1. Armoires à deux portes pour disjoncteurs à brides, type 12
2. Armoires robustes autoportantes pour sectionneurs à bride, type 12
3. Armoires modulaires pour sectionneurs à bride, type 12
4. Armoires multi-portes, type 12

Les interverrouillages conviennent également à la plupart des armoires personnalisées Hoffman avec des mécanismes de verrouillage de porte similaires aux mécanismes utilisés pour les armoires précédentes. Les dispositifs de verrouillage électrique de type autre que NDH ne conviennent pas aux boîtiers Concept ou aux boîtiers des bulletins A25 et A26. Les serrures ne sont pas conçues pour être utilisées en remplacement de la serrure standard de la porte ou du couvercle. Les numéros de catalogue AEK115NDH, AEK230NDH et AEK460NDH sont conçus pour une utilisation sur les armoires et boitiers Hoffman avec verrouillage extérieur seulement. Une fois sous tension, ces verrouillages empêchent l'ouverture de la porte de l'armoire. Ils s'adaptent sur la porte ou le couvercle des armoires suivantes:

1. Armoires à une porte de type 4 et 4X
2. Armoires à deux portes de type 4 et 4X
3. Armoires à une porte Type 12
4. Armoires de grandes dimensions
5. Armoires de type 1 et grandes armoires de type 1

Les verrouillages ci-dessus s'adaptent également à la plupart des armoires et boîtiers personnalisés nVent HOFFMAN dont les portes ou couvercles sont sur charnières similaires aux portes ou couvercles des armoires précédentes.

Installation
Montage de l'interverrouillage sur le support fixé sur la barre de porte à l'intérieur de celle-ci.

SPÉCIFICATIONS

- Construction robuste en acier et finition plaquée. Les solénoïdes sont conçus pour une utilisation continue et résisteront à un usage industriel intensif
- Livré complet avec un ensemble de solénoïdes, un support de montage et des instructions pour l'installation au chantier

Les poignées de porte et les mécanismes de verrouillage ne sont pas inclus.

BULLETIN: P20DC
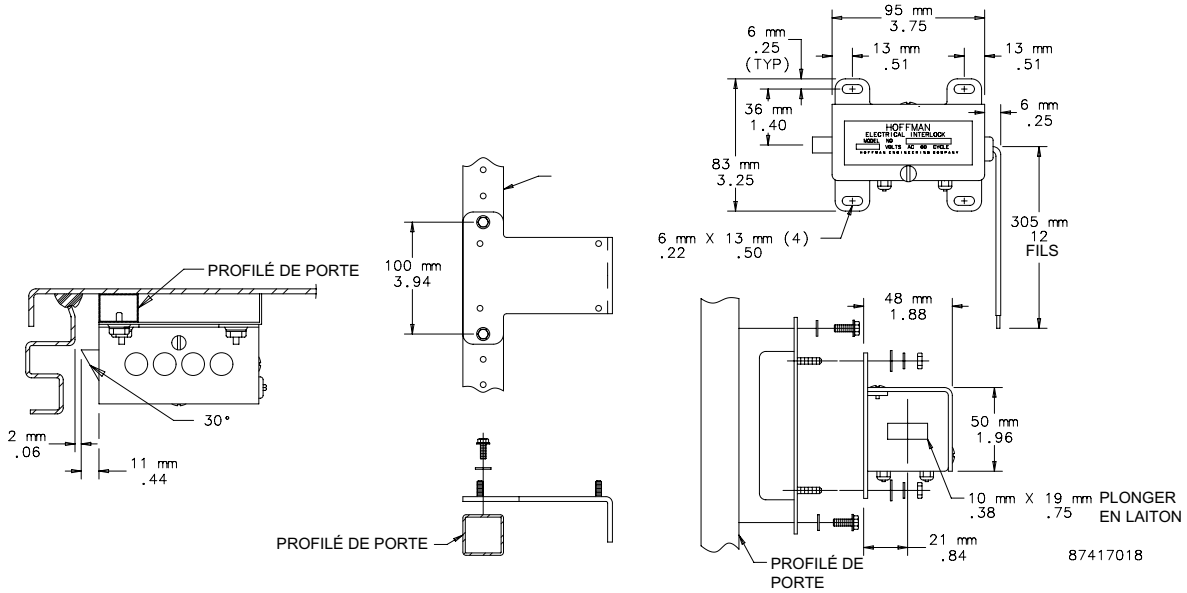
Numéro de catalogue	A @ 120 V/60 Hz Normal/d'appel	A @ 240 V/60 Hz Normal/d'appel	A @ 480 V/60 Hz Normal/d'appel	A @ 110 V/50 Hz Normal/d'appel	A @ 220 V/50 Hz Normal/d'appel	A @ 440 V/50 Hz Normal/d'appel
PEK115NDH	.100/.63			.120/.69		
PEK230NDH		.050/.32			.060/.35	
PEK460NDH			.025/.16			.030/.18