SPECTRACOOL

Climatiseurs Slim Fit
(montage en applique uniquement)

Guide de mise en route rapide

© 2022 nVent
PH 763 422 2211 • nVent.com P/N 89114254 89114253

REMARQUE : reportez-vous au mode d'emploi pour obtenir toutes les instructions d'installation et de sécurité.

MANIPULATION ET TEST DU CLIMATISEUR

Inspectez le climatiseur et vérifiez-en le bon fonctionnement avant de procéder au montage.

⚠ ATTENTION

N'essayez pas de faire fonctionner le climatiseur en position horizontale, ou sur le côté car le compresseur de réfrigération contient du lubrifiant. Cela entraînerait un endommagement irrémédiable du climatiseur et annulerait la garantie.

Si le climatiseur a été entreposé en position horizontale, veillez à le placer en position verticale (de montage) pendant au moins cinq (5) minutes avant de le mettre en service.

INSTALLATION ÉLECTRIQUE

Reportez-vous à la plaque signalétique afin de connaître la puissance électrique requise, puis raccordez l'unité à une alimentation électrique mise à la terre à l'aide de conducteurs en cuivre uniquement. Le câble de l'alimentation électrique doit être correctement fixé après installation sur site afin d'empêcher tout contact avec le ventilateur interne.

L'intensité admissible minimale du circuit doit être au moins égale à 125 % de l'ampérage, et à +/- 10 % de la tension, tel qu'indiqué sur la plaque signalétique.

Aucun autre équipement ne doit être connecté à ce circuit afin d'éviter toute surcharge.

Le circuit électrique doit être protégé par un fusible temporisé ou un disjoncteur HACR.

1. Dévissez la vis du panneau d'accès à l'évaporateur, puis retirez le panneau d'accès à l'alimentation électrique (voir la Figure 1).
2. Faites passer le câble de l'alimentation électrique dans le serre-câble.
3. Connectez le câble au bornier, conformément à l'étiquette.
4. Revissez le panneau d'accès à l'alimentation électrique.
5. Serrez la vis sur le serre-câble afin de maintenir le câble (voir la Figure 2).
6. Pour un fonctionnement en mode triphasé (en option), assurez-vous de respecter l'ordre de connexion des phases approprié en vous référant au voyant vert du moniteur de phase.

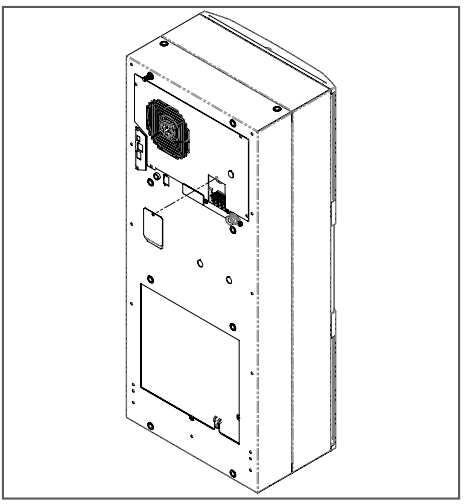

Figure 1

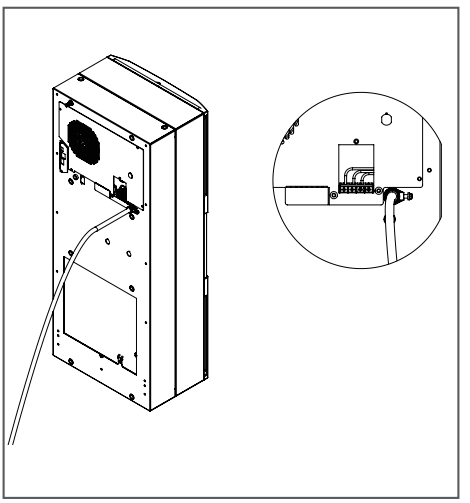

Figure 2

© 2022 nVent

Le ventilateur de l'évaporateur (air intérieur) doit se mettre en marche dès la mise sous tension de l'unité. Faites fonctionner le climatiseur avec le compresseur en marche pendant cinq (5) à dix (10) minutes. Vous devez définir le point de consigne du régulateur de refroidissement en-dessous de la température ambiante pour pouvoir faire fonctionner le compresseur.

La température de l'air du condenseur doit devenir supérieure à la température ambiante quelques minutes seulement après le démarrage du ou des ventilateurs axiaux du condenseur.

Lorsque l'alimentation électrique du climatiseur est coupée puis rétablie, le redémarrage du compresseur peut prendre jusqu'à cinq (5) minutes en raison de sa contre-pression élevée.

INTERRUPTEUR DE PORTE

Le bornier de l'interrupteur de porte situé à l'arrière de l'unité inclut un cavalier à n'utiliser que si l'option d'interrupteur de porte n'est pas utilisée. Il est possible de connecter plusieurs interrupteurs de porte en série sur une unité de refroidissement. L'interrupteur de porte n'accepte que les connexions flottantes, et aucune tension externe. Retirez le cavalier des bornes 3 et 4 du connecteur, puis raccordez l'interrupteur de porte aux deux bornes, le cas échéant.

MONTAGE EN APPLIQUE

⚠ ATTENTION

Le climatiseur doit fonctionner en position verticale uniquement.

1. Placez le joint de fixation (inclus dans le kit fourni avec l'unité) sur le climatiseur (voir la Figure 3).
2. Reportez-vous au gabarit approprié (Figure 5, Figure 6, Figure 7, Figure 8 ou Figure 9) pour l'unité en cours d'installation.
3. Vissez les vis pointeau fournies dans les écrous borgnes situés à l'arrière de l'unité (voir la Figure 4).
4. Fixez l'unité à l'aide des écrous et rondelles fournis.
5. Montez le climatiseur dans la baie, en veillant à ne pas endommager le joint de fixation (c'est-à-dire le joint entre le climatiseur et la baie). Veillez à ne pas tirer le climatiseur sur la baie avec le joint de fixation en place, sous peine de causer des accrocs ou des déchirures dans le joint.
6. Une fois l'unité en position verticale, patientez au moins cinq (5) minutes avant de la mettre en service.

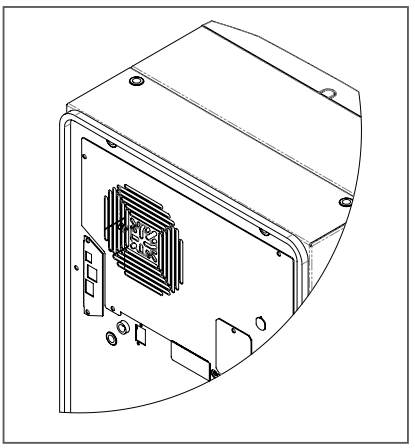

Figure 3

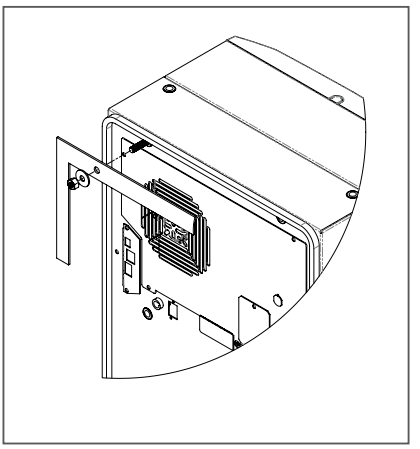

Figure 4

ECRAN DE CONTRÔLE

L´écran de contrôle est câblé et programmé en usine de sorte à être alimenté électriquement lorsque le climatiseur est sous tension. Réglez l´écran de contrôle à la température appropriée pour l'armoire.

Le différentiel de refroidissement défini par défaut (en degrés Celsius ou Fahrenheit) est le suivant :

Point de consigne de refroidissement	Activation	Désactivation
35 °C	35 °C	30 °C
80 °F	87 °F	80 °F

© 2022 nVent

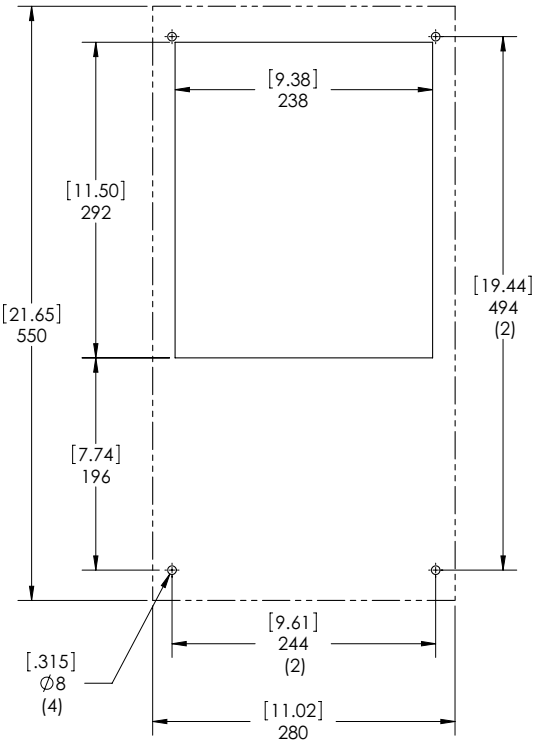

Figure 5
GABARIT POUR MONTAGE EN APPLIQUE 300 W - S06
LES LIGNES EN POINTILLÉS REPRÉSENTENT LE CLIMATISEUR.

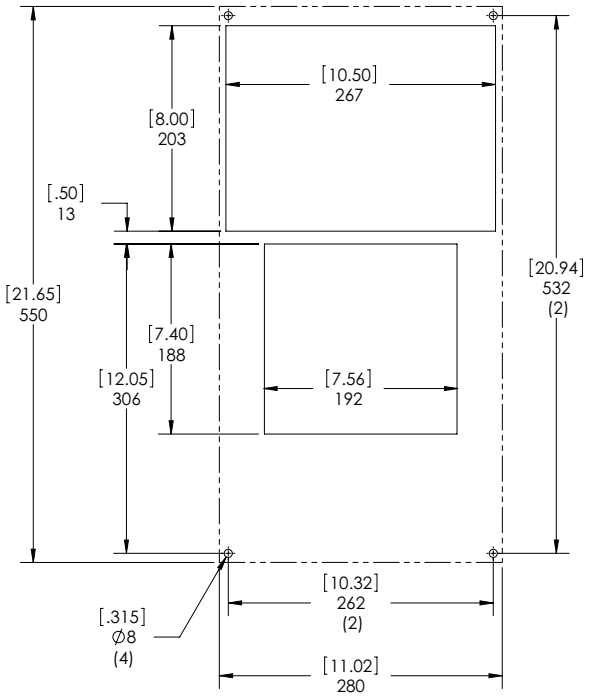

Figure 6
GABARIT POUR MONTAGE EN APPLIQUE 500 W - S06
LES LIGNES EN POINTILLÉS REPRÉSENTENT LE CLIMATISEUR.

© 2022 nVent

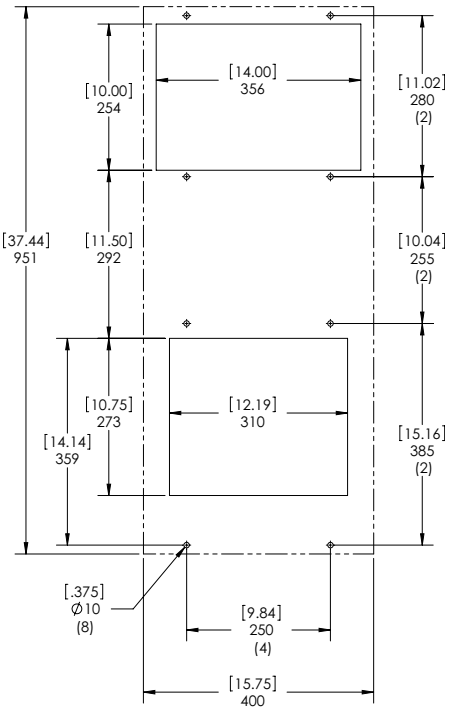

Figure 7
GABARIT POUR MONTAGE EN APPLIQUE 1 000/1 500 W - S10
LES LIGNES EN POINTILLÉS REPRÉSENTENT LE CLIMATISEUR.

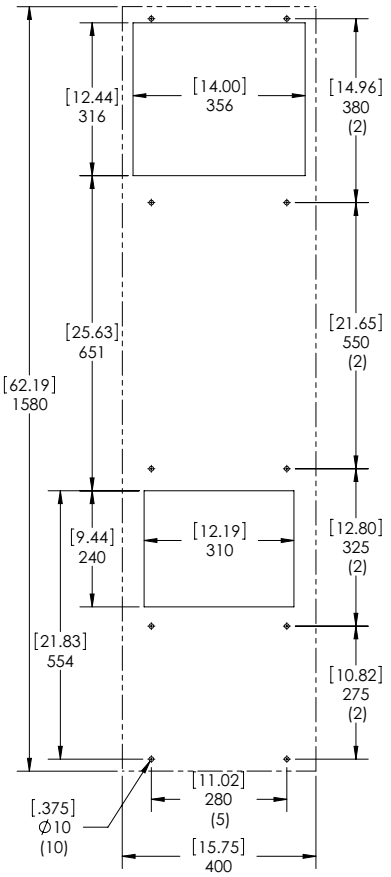

Figure 8
GABARIT POUR MONTAGE EN APPLIQUE 2 000/2 500 W - S16
LES LIGNES EN POINTILLÉS REPRÉSENTENT LE CLIMATISEUR.

© 2022 nVent

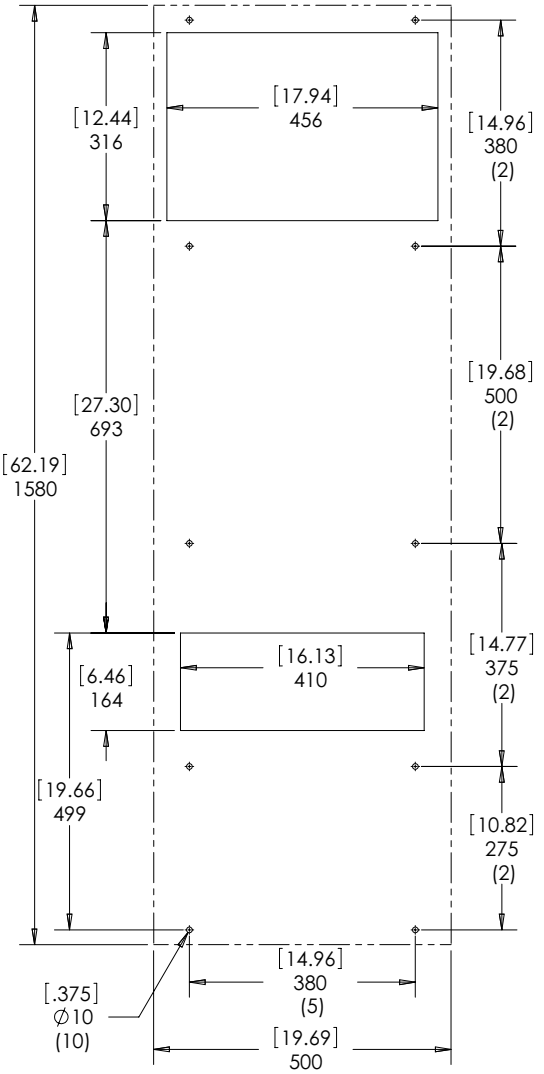

Figure 9
GABARIT POUR MONTAGE EN APPLIQUE 4 000 W - S16
LES LIGNES EN POINTILLÉS REPRÉSENTENT LE CLIMATISEUR.