PRÉSENTATION DU SYSTÈME SANITAIRE SYSPEND HMI

Le système sanitaire HMI (Interface Homme-Machine) Syspend est un ensemble de boîtiers et de suspensions en acier inoxydable de type 304 conçu pour contenir, protéger et suspendre des dispositifs HMI légers d'une charge maximale de 40,8 kg (90 lb) dans des environnements NEMA Type 4X.

Le système se caractérise par une conception modulaire pour la polyvalence des applications et est conçu spécifiquement pour répondre aux besoins exigeants des environnements sanitaires. L'ensemble du système répond aux normes de type 4X et IP69K pour les applications de lavage à haute pression et à haute température.

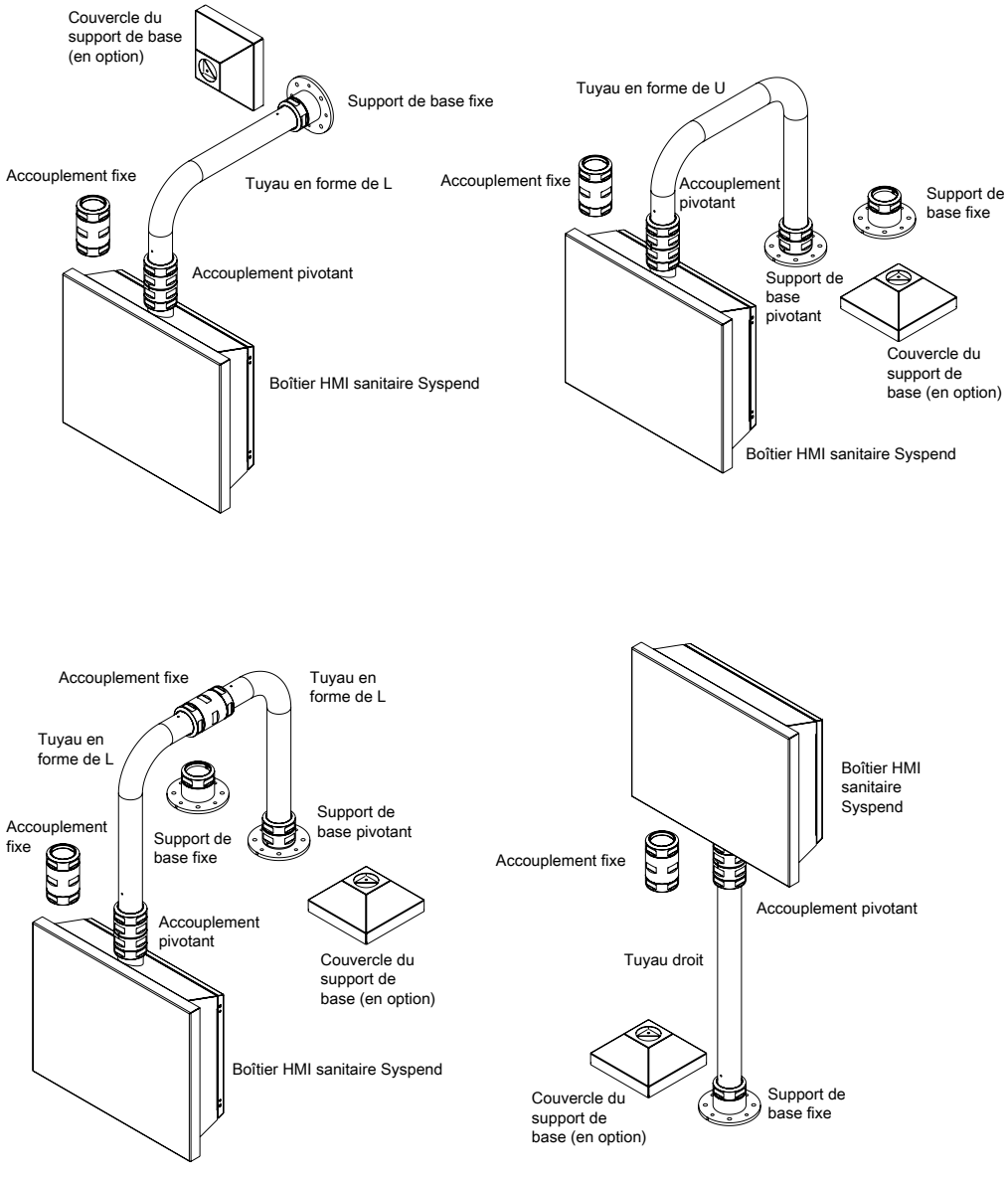
Couvercle du support de base (en option)
Support de base fixe
Accouplement fixe
Tuyau en forme de L
Accouplement pivotant
Boîtier HMI sanitaire Syspend
Tuyau en forme de U
Accouplement fixe
Accouplement pivotant
Support de base fixe
Support de base pivotant
Couvercle du support de base (en option)
Boîtier HMI sanitaire Syspend
Accouplement fixe
Tuyau en forme de L
Tuyau en forme de L
Accouplement fixe
Support de base fixe
Support de base pivotant
Accouplement pivotant
Couvercle du support de base (en option)
Boîtier HMI sanitaire Syspend
Boîtier HMI sanitaire Syspend
Accouplement fixe
Accouplement pivotant
Tuyau droit
Couvercle du support de base (en option)
Support de base fixe
89047417

BOÎTIER SANITAIRE SYSPEND HMI, TYPE 4X

NORMES DE L'INDUSTRIE

Homologué UL 508A; Type 4, 4X, 12; N° de dossier E61997
Homologué cUL selon CSA C22.2 No 94; Type 4, 4X, 12; N° de dossier E61997

NEMA/EEMAC Type 4, 4X, 12
CEI 60529, IP66, IP69K

APPLICATION

Spécialement conçu pour loger l'équipement de contrôle de procédés dans les environnements de lavage sanitaire, notamment dans la fabrication d'aliments et de breuvages. Le boîtier comporte de nombreux éléments de conception soignés et répond aux exigences des types 4X et IP69K pour les applications de lavage à haute pression et à haute température

CARACTÉRISTIQUES

- Le boîtier offre une apparence moderne avec un écran plat
- Les poignées latérales intégrées permettent de repositionner facilement le boîtier
- La surface de joint entièrement dissimulée offre une protection complète dans les environnements de lavage.
- Le haut incliné à 20 degrés facilite l'écoulement de l'eau et des solutions de nettoyage et empêche le dépôt d'objets sur le haut du boîtier
- Le collier à bride inclinée empêche toute accumulation de fluides le long du bord supérieur de l'ouverture du boîtier
- Le boîtier peut être pivoté pour un montage suspendu ou sur socle
- Les charnières sont cachées par la porte
- Adaptateur de bras de suspension fourni avec le boîtier ; permet de fixer le système de suspension sanitaire Syspend et le bras de suspension VHDS-Motion Syspend
- L'adaptateur de bras de suspension peut être installé à l'envers pour fournir une inclinaison de 40 degrés pour les applications sur piédestal
- La plaque de support interne fournie avec chaque boîtier offre une rigidité supplémentaire pour le montage en suspension
- Une surface plane est prévue pour l'installation d'un drain d'évent H2Omit optionnel afin d'éliminer la condensation de l'humidité du boîtier
- Adaptateur disponible en option pour le montage du boîtier sur le bras Syspend VHDS-Motion

SPÉCIFICATIONS

- Fabriqué en acier inoxydable de 1,2 mm d'épaisseur (calibre 18) Type 304
- Soudures continues et lisses
- Joint en silicone sans joint
- Provision de mise à la terre sur la porte ; plot de mise à la terre sur le boîtier
- Porte sécurisée par deux verrous quart-de-tour en acier inoxydable avec insert à fente encastrée
- Les poteaux des panneaux sur la porte s'adaptent aux panneaux de style NEMA en option
- L'ensemble de quincaillerie fourni comprend une fiche d'instructions illustrée, du matériel de mise à la terre, une plaque de support interne, un adaptateur de bras de suspension et du matériel pour fixer la plaque de support et l'adaptateur

FINITION

Les surfaces extérieures ont un fini brossé #3

MODIFICATION ET PERSONNALISATION

nVent HOFFMAN se spécialise dans la modification et la personnalisation de produits conformes à vos spécifications. Communiquez avec votre bureau de vente ou votre distributeur nVent HOFFMAN local pour obtenir de plus amples renseignements.

BULLETIN: VM9

Produit standard

Numéro de catalogue	AxBxC mm/po	A1 mm/po	B1 mm/po	A2 mm/po	B2 mm/po	M x N mm/po	Panneau d'acier	Poids (kg)	Poids (lb)
S303015SS	300 x 300 x 150 11.81 x 11.81 x 5.91	300 11.81	300 11.81	385 15.17	394 15.53	228 x 238 8.97 x 9.35	A8P6	6.9	15.3
S304015SS	300 x 400 x 150 11.81 x 15.75 x 5.91	300 11.81	400 15.75	385 15.17	494 19.46	228 x 338 8.97 x 13.29	A10P8	8.0	17.7
S404015SS	400 x 400 x 150 15.75 x 15.75 x 5.91	400 15.75	400 15.75	485 19.11	494 19.46	328 x 337 12.92 x 13.26	A12P10	9.4	20.7
S405015SS	400 x 500 x 150 15.75 x 19.68 x 5.91	400 15.75	500 19.68	485 19.11	594 23.40	323 x 437 12.92 x 17.20	A16P10	10.7	23.6
S505015SS	500 x 500 x 150 19.68 x 19.68 x 5.91	500 19.68	500 19.68	585 23.04	585 23.40	428 x 48 16.87 x 17.25	A16P10	12.2	27.0
S506015SS	500 x 600 x 150 19.68 x 23.62 x 5.91	500 16.68	600 23.62	585 23.04	694 27.34	428 x 538 16.87 x 21.19	A18P16	13.7	30.2
S303020SS	300 x 300 x 200 11.81 x 11.81 x 7.87	300 11.81	300 11.81	421 16.59	394 15.53	233 x 237 9.15 x 9.33	A8P6	7.8	17.2
S304020SS	300 x 400 x 200 11.81 x 15.75 x 7.87	300 11.81	400 15.75	421 16.59	494 19.46	233 x 337 9.15 x 13.26	A10P8	9.0	19.9
S404020SS	400 x 400 x 200 15.75 x 15.75 x 7.87	400 15.75	400 15.75	521 20.52	494 19.46	332 x 338 13.09 x 13.29	A12P10	10.5	23.1
S405020SS	400 x 500 x 200 15.75 x 19.68 x 7.87	400 15.375	500 19.68	521 20.52	594 23.40	332 x 438 13.09 x 17.23	A16P10	11.9	26.2
S505020SS	500 x 500 x 200 19.68 x 19.68 x 7.87	500 19.68	500 19.68	621 24.46	594 23.40	432 x 438 17.01 x 17.23	A16P10	13.5	29.8
S506020SS	500 x 600 x 200 19.68 x 23.62 x 7.87	500 19.68	600 23.62	621 24.46	694 27.34	432 x 538 17.01 x 21.17	A18P16	15.1	33.3

Les dimensions du boîtier sont déterminées par la porte arrière; l'espace inutilisable devant le boîtier offre la surface nécessaire pour la dissipation de la chaleur.

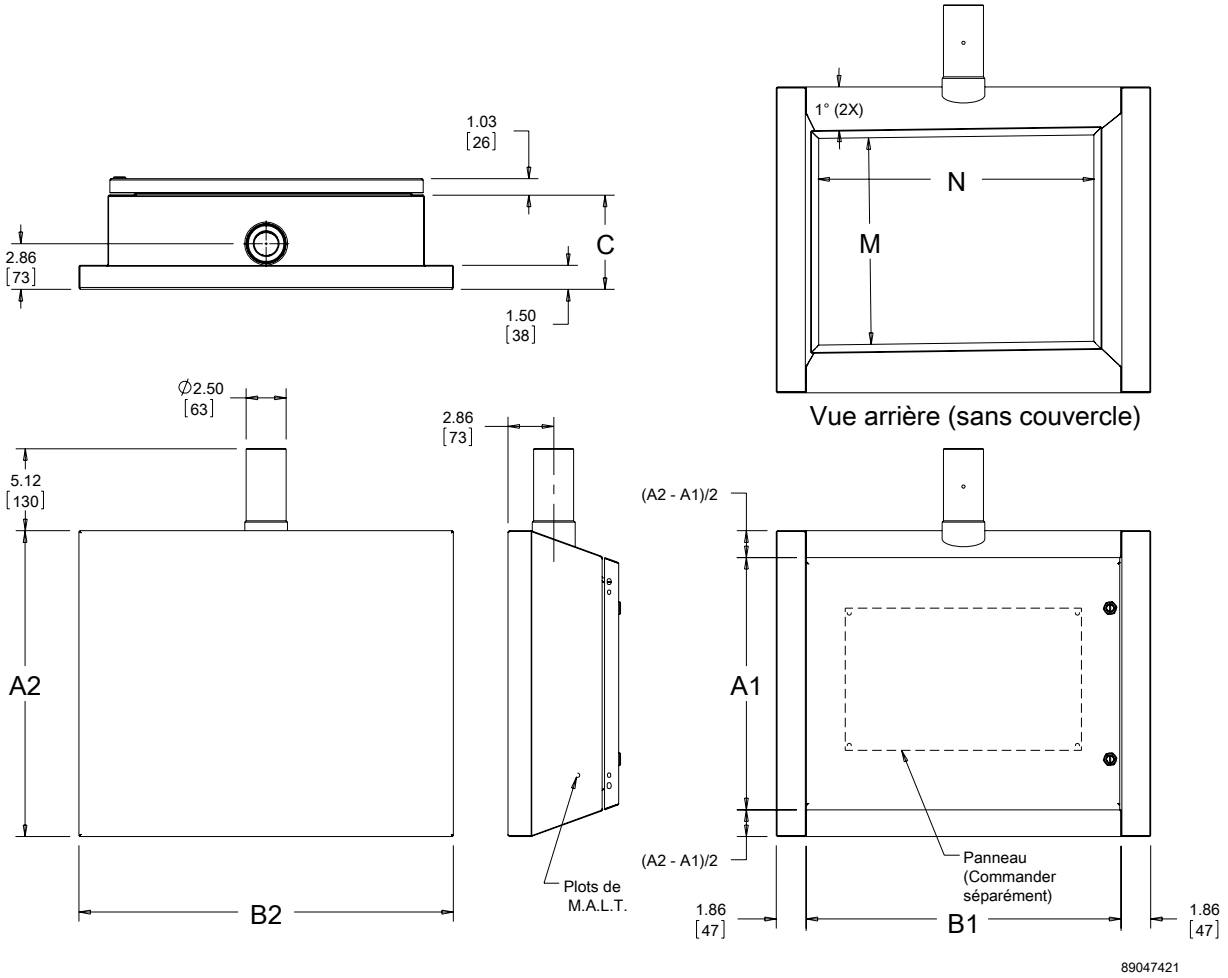

SYSTÈME SANITAIRE SYSTPEND HMI

NORMES DE L'INDUSTRIE

Conforme aux normes NEMA Type 4, 4X et 12 et aux normes CEI IP69K pour les boîtiers installés selon les instructions de nVent HOFFMAN.

APPLICATION

Spécialement conçu pour supporter le boîtier HMI Syspend Sanitary dans les environnements sanitaires lavables, en particulier dans la fabrication d'aliments et de breuvages. Le système de suspension est conçu pour porter jusqu'à 40,8 kg (90 lb) à 1 m (3,3 pi). Sa conception modulaire comportant plusieurs longueurs de tubes et de tubes recourbés permet une grande flexibilité d'application. L'ensemble du système répond aux exigences des types 4X et IP69K pour les applications de lavage à haute pression et à haute température.

CARACTÉRISTIQUES

- La construction en acier inoxydable de type 304 assure la résistance à la corrosion et facilite le nettoyage
- Le système de montage Syspend-Lok empêche les tubes de tourner et de se séparer des raccords et assure l'étanchéité du raccordement.
- Les tubes droits, en L et en U sont disponibles en différentes longueurs offrant une grande flexibilité de conception
- Les raccords pivotants et fixes assurent un point de jonction rigide entre les tubes ou entre le tube et le boîtier
- Les supports de base pivotants et fixes assurent un montage mural, au sol ou sur la machine avec une capacité de mise à niveau facile
- Les raccords pivotants permettent une rotation de 330 degrés
- Le couvercle de support de base optionnel peut être utilisé sur le mur, le sol ou le boîtier* afin de couvrir la quincaillerie exposée sur le support de base fixe (non conçu pour être monté directement sur un grand boîtier)

SPECIFICATIONS

- Tubes et raccords en acier inoxydable de type 304
- Clé Syspend-Lok fournie avec chaque raccord permettant de fixer les raccords aux tubes

FINITION

Les surfaces extérieures ont un fini brossé #3

NOTES

* Les systèmes sanitaires Syspend HMI ne sont pas conçus pour être montés directement sur de grands boîtiers.

MODIFICATION ET PERSONNALISATION

nVent HOFFMAN se spécialise dans la modification et la personnalisation de produits conformes à vos spécifications. Communiquez avec votre bureau de vente ou votre distributeur nVent HOFFMAN local pour obtenir de plus amples renseignements.

CAPACITÉ DE CHARGE DU SYSTÈME

Le schéma de charge du Système IHM Sanitaire Syspend est le résultat d'essais de la capacité de charge. Veuillez contacter nVent HOFFMAN pour plus d'informations concernant une application spécifique.

Schéma de charge

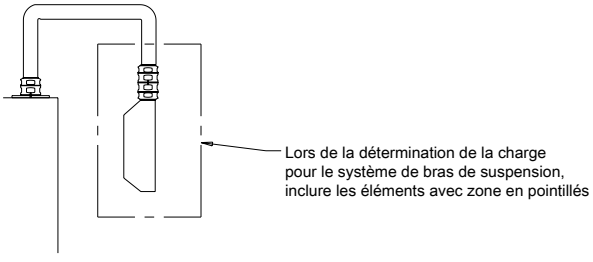

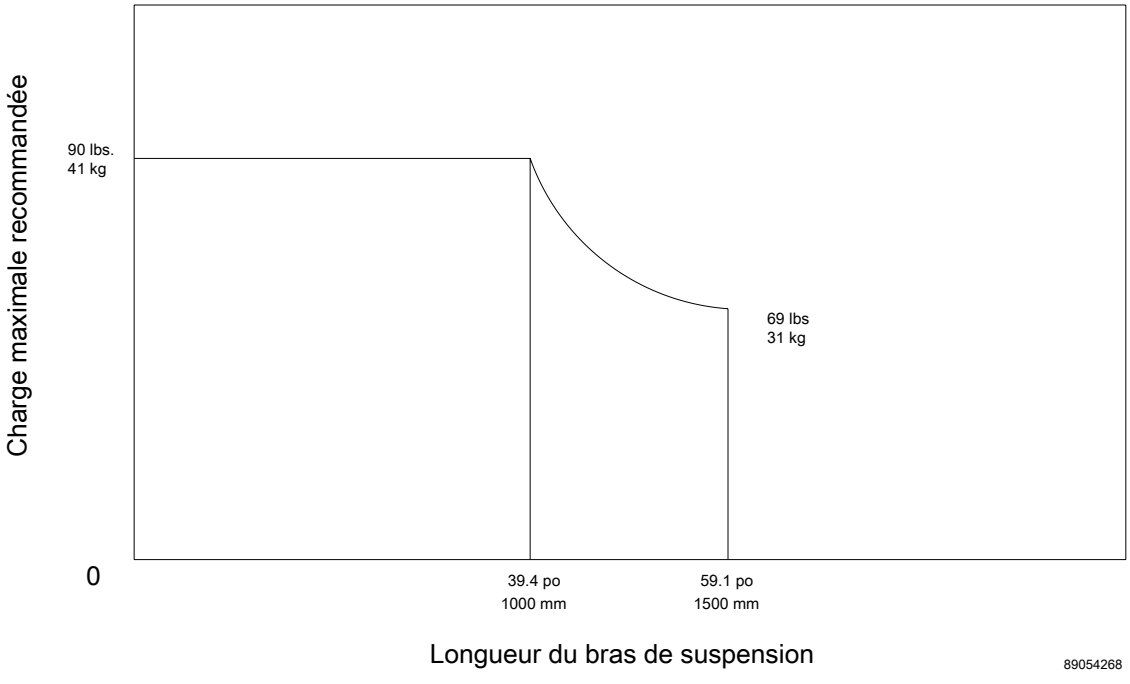

ADAPTATEUR DE BRAS VHDS-MOTION SYSPEND

Attache le boîtier HMI sanitaire Syspend au bras VHDS-Motion.

- Acier inoxydable type 304
- Se fixe avec des vis de blocage sur le boîtier HMI sanitaire Syspend
- Se boulonne directement sur le bras VHDS-Motion (uniquement pour les modèles VHDS26 et VHDS36 avec niveau de révision A ou supérieur)

BULLETIN: VM9

Numéro de catalogue	Description	Poids (kg)	Poids (lb)
SVHDSA	Adaptateur de bras Syspend VHDS-Motion	.73	1.6

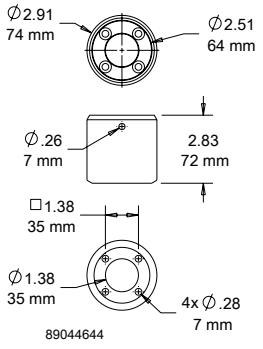

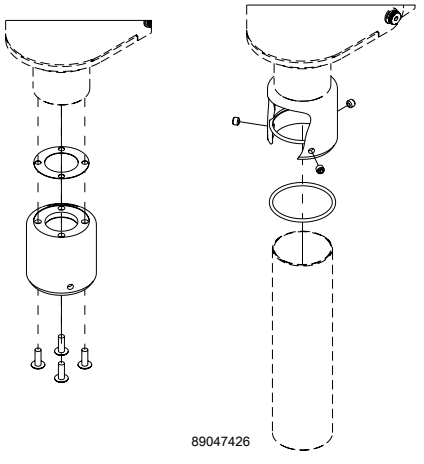

TUBES DROIT

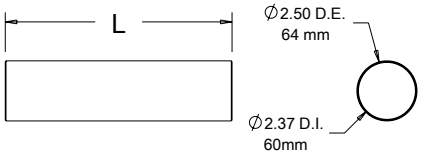

- En acier inoxydable poli Type 304
- Diamètre extérieur de 64 mm (2,50 po)
- Diamètre intérieur de 60 mm (2,37 po)
- Épaisseur de la paroi 2 mm (0,06 po)

BULLETIN: VM9

Numéro de catalogue	L (mm)	L (in.)	Poids (kg)	Poids (lb)
ST250SS	250	9.84	.45	1.0
ST500SS	500	19.68	1.61	3.55
ST750SS	750	29.53	2.27	5.0
ST1000SS	1000	39.37	2.72	6.0
ST1250SS	1250	49.21	3.88	8.55
ST1500SS	1500	59.06	4.58	10.1

TUBES EN L

- En acier inoxydable poli Type 304
- Diamètre extérieur de 64 mm (2,50 po)
- Diamètre intérieur de 60 mm (2,37 po)
- Épaisseur de la paroi 2 mm (0,06 po)

BULLETIN: VM9

Numéro de catalogue	L mm/po	W mm/po	Poids (kg)	Poids (lb)
ST250250SS	250 9.84	250 9.84	1.41	3.1
ST500240SS	500 19.68	240 9.45	2.20	4.85
ST500500SS	500 19.68	500 19.68	3.28	7.24
ST1000500SS	1000 39.37	500 19.68	5.76	12.7

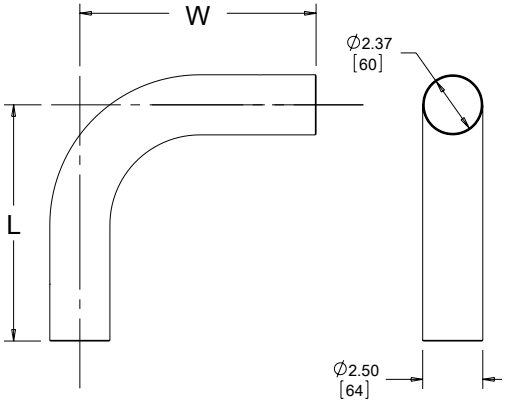

TUBES EN U

- En acier inoxydable poli Type 304
- Diamètre extérieur de 64 mm (2,50 po)
- Diamètre intérieur de 60 mm (2,37 po)
- Épaisseur de la paroi 2 mm (0,06 po)

BULLETIN: VM9

Numéro de catalogue	L mm/po	W mm/po	Poids (kg)	Poids (lb)
ST500240500SS	500 19.68	240 9.45	3.76	8.3
ST800500800SS	800 31.50	500 19.68	7.26	16.0

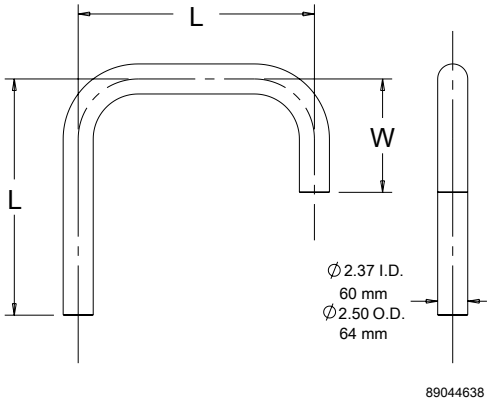

ACCOUPLEMENT PIVOTANT

- Permet de fixer le boîtier au tube
- Permet au boîtier de pivoter de 330 degrés
- Le système de montage Syspend-Lok prévient la rotation et le retrait des tubes des raccords en assurant l'étanchéité de la jonction.
- En acier inoxydable poli Type 304
- Comprend une clé Syspend-Lok permettant de fixer le raccord aux tubes (on peut également utiliser une clé à sangle ou une clé à molette avec une ouverture de 80 mm ou plus)

BULLETIN: VM9

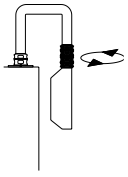

Numéro de catalogue	Description	Poids (kg)	Poids (lb)
SSCSS	Accouplement pivotant	4.54	10

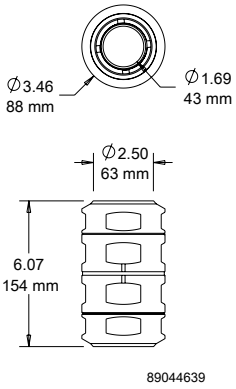

ACCOUPLEMENT FIXE

- Permet d'assembler deux tubes en toute sécurité
- Peut également permettre de fixer le boîtier au tube si la rotation du boîtier est inutile
- Le système de fixation Syspend-Lok prévient la rotation et le retrait des tubes des raccords en assurant l'étanchéité de la jonction.
- En acier inoxydable poli Type 304
- Comprend une clé Syspend-Lok pour fixer le raccord aux tubes (on peut également utiliser une clé à sangle ou une clé avec une ouverture de 80 mm ou plus)

BULLETIN: VM9

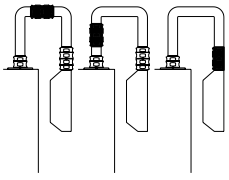

Numéro de catalogue	Description	Poids (kg)	Poids (lb)
SFCSS	Accouplement fixe	3.54	7.5

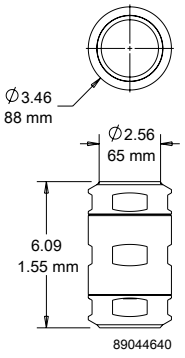

SUPPORT DE BASE PIVOTANT

- Permet de fixer un tube au sol ou à une machine
- Offre une rotation de 330 degrés
- Le système de montage Syspend-Lok prévient la rotation et le retrait des tubes des raccords et assure l'étanchéité de la jonction.
- En acier inoxydable poli Type 304
- Comprend une clé Syspend-Lok pour fixer le support de base aux tubes (on peut également utiliser une clé à sangle ou une clé à molette avec une ouverture de 80 mm ou plus)
- Comprend 4 vis d'arrêt permettant la mise à niveau de l'ensemble du système de suspension
- Quincaillerie de montage en surface non incluse

BULLETIN: VM9

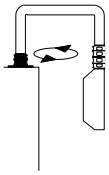

Numéro de catalogue	Description	Poids (kg)	Poids (lb)
SSBBSS	Support de base pivotant	3.72	8.2

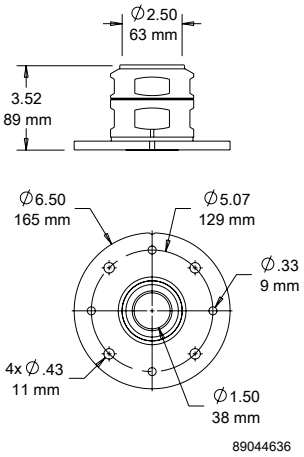

SUPPORT DE BASE FIXE

- Permet de fixer un tube à un mur, un plancher ou une machine
- Ne permet pas la rotation
- Le système de fixation Syspend-Lok prévient la rotation et le retrait des tubes des raccords et assure l'étanchéité de la jonction.
- En acier inoxydable poli Type 304
- Comprend une clé Syspend-Lok pour fixer le support de base aux tubes (on peut également utiliser une clé à sangle ou une clé à molette avec une ouverture de 80 mm ou plus)
- Comprend 4 vis d'arrêt permettant la mise à niveau de l'ensemble du système de suspension
- Quincaillerie de montage en surface non incluse
- Couvercle de support disponible en option pour dissimuler toute installation exposée

BULLETIN: VM9

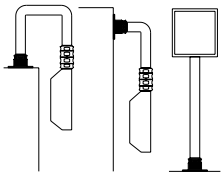

Numéro de catalogue	Description	Poids (kg)	Poids (lb)
SFBBSS	Support de base fixe	3.63	8

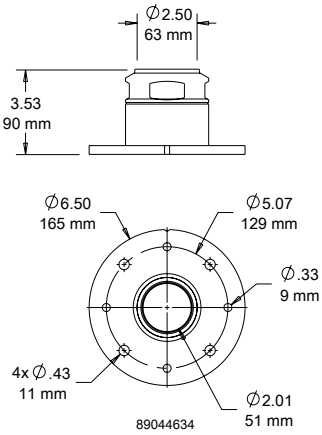

COUVERCLE DU SUPPORT DE BASE

- Recouvre le support de base fixe (non utilisable avec le support de base pivotant)
- Permet de recouvrir toute la quincaillerie de montage exposée
- Se fixe simplement par pression sur le support de base
- En acier inoxydable poli Type 304

BULLETIN: VM9

Numéro de catalogue	Description
SBCSS	Couvercle du support de base

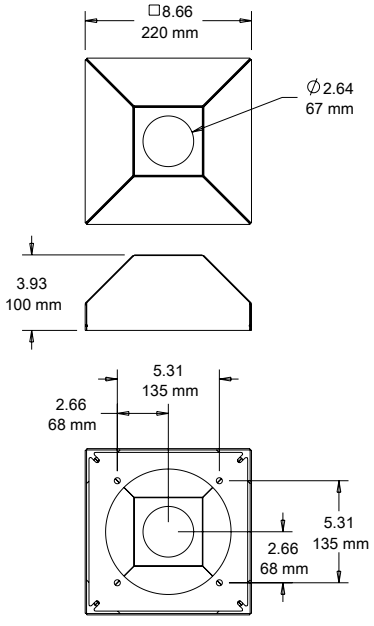

89044641

CONFIGURATION DU SYSTÈME DE BOÎTIERS SANITAIRES SYSPEND

A

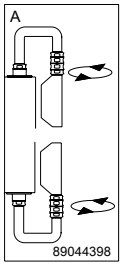

Description	Qté.	Numéro de catalogue
Support de base fixe	1	SFBBSS
Accouplement pivotant	1	SSCSS
Tuyau en U	1	ST500240500SS ST800500800SS

B

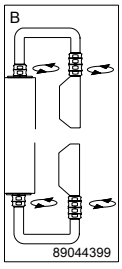

Description	Qté.	Numéro de catalogue
Support de base pivotant	1	SSBBSS
Accouplement pivotant	1	SSCSS
Tuyau en U	1	ST500240500SS ST800500800SS

C

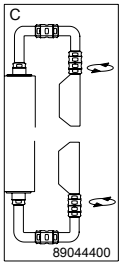

Description	Qté.	Numéro de catalogue
Support de base fixe	1	SFBBSS
Accouplement fixe	1	SFCSS
Tuyau en L	2	ST250250SS ST500240SS ST500500SS ST1000500SS
Accouplement pivotant	1	SSCSS

D

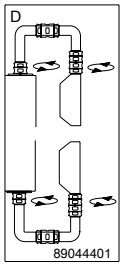

Description	Qté.	Numéro de catalogue
Accouplement fixe	1	SFCSS
Tuyau en L	2	ST250250SS ST500240SS ST500500SS ST1000500SS
Support de base pivotant	1	SSBBSS
Accouplement pivotant	1	SSCSS

E

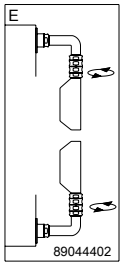

Description	Qté.	Numéro de catalogue
Support de base fixe	1	SFBBSS
Tuyau en L	2	ST250250SS ST500240SS ST500500SS ST1000500SS
Accouplement pivotant	1	SSCSS

F

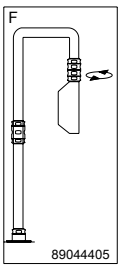

Description	Qté.	Numéro de catalogue
Support de base fixe	1	SFBBSS
Accouplement fixe	1	SFCSS
Accouplement pivotant	1	SSCSS
Tuyau droit	1	ST250SS ST500SS ST750SS ST1000SS ST1250SS ST1500SS
Tuyau en U	1	ST500240500SS ST800500800SS
Couvercle du support de base	1	SBCSS

G

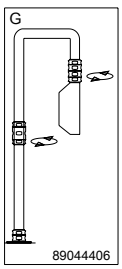

Description	Qté.	Numéro de catalogue
Support de base fixe	1	SFBBSS
Tuyau droit	1	ST250SS ST500SS ST750SS ST1000SS ST1250SS ST1500SS
Accouplement pivotant	1	SSCSS
Tuyau en U	1	ST500240500SS ST800500800SS
Couvercle du support de base	1	SBCSS

H

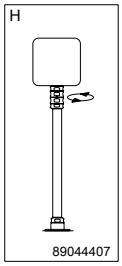

Description	Qté.	Numéro de catalogue
Support de base fixe	1	SFBBSS
Tuyau droit	1	ST250SS ST500SS ST750SS ST1000SS ST1250SS ST1500SS
Accouplement pivotant	1	SSCSS
Couvercle du support de base	1	SBCSS

I

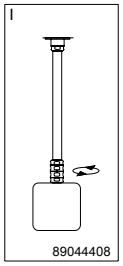

Description	Qté.	Numéro de catalogue
Support de base fixe	1	SFBBSS
Tuyau droit	1	ST250SS ST500SS ST750SS ST1000SS ST1250SS ST1500SS
Accouplement pivotant	1	SSCSS

J

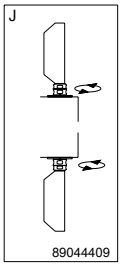

Description	Qté.	Numéro de catalogue
Support de base pivotant	1	SSBBSS

K

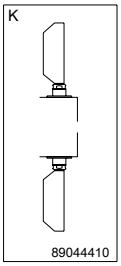

Description	Qté.	Numéro de catalogue
Support de base fixe	1	SFBBSS

L

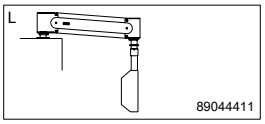

Description	Qté.	Numéro de catalogue
Adaptateur pour bras VHDS Motion	1	SVHDSA

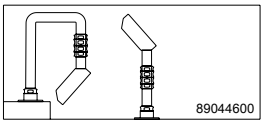

L'adaptateur de boîtier pivote pour une visualisation angulaire.

Notes