GABINETE PARA INTERRUPTORES CON SUJETADORES, TIPO 4

NORMAS DE LA INDUSTRIA

Homologación UL 508A; tipo 4, 12; archivo núm. E61997
Homologación cUL conforme a CSA C22.2 núm. 94; tipo 4, 12; archivo núm. E61997

NEMA/EEMAC tipo 3, 4, 12, 13
CSA, archivo núm. 42186: tipo 4, 12
IEC 60529, IP66

APLICACIÓN

Para aplicaciones de interruptores en las cuales se prefiere una puerta asegurada mediante sujetadores. Los sujetadores en tres costados de la puerta impiden la entrada de líquidos y contaminantes. El corte preferido es compatible con los interruptores y cortacircuitos de las principales marcas.

Incluido con los gabinetes

1. Soporte soldado a la puerta para sujetar el pestillo de la puerta de desconexión (interbloqueo)
2. Instrucciones de ubicación e instalación de interruptores, cortacircuitos y mecanismos de operación

ESPECIFICACIONES

- Acero calibre 14
- Uniones alisadas de soldadura continua
- Soportes de montaje externos
- Brida externa formada en todos los costados de la abertura del gabinete
- Sujetadores de acero inoxidable en tres costados de la puerta
- Puerta removible con bisagra continua
- Compartimiento para datos hecho de termoplástico de alto impacto
- Empaque de puerta con clasificación tipo 4
- Pernos de collarín para el montaje de paneles opcionales
- Orificios en el cuerpo para el montaje de la palanca de operación y del mecanismo de operación del interruptor
- Provisión para unión en la puerta
- Soporte soldado a la puerta para montar el pestillo de la puerta de desconexión (interbloqueo) e instrucciones para la instalación de interruptores

ACABADO

Recubrimiento pulverizado de poliéster gris ANSI 61 en el interior y exterior.

ACCESORIOS

Placas adaptadoras ciegas, acero dulce
Inhibidores de corrosión industriales
Calentador eléctrico
Paquete de lámpara fluorescente
Paneles para gabinetes tipo 3R, 4, 4X, 12 y 13

MODIFICACIÓN Y PERSONALIZACIÓN

nVent HOFFMAN es especialista en la modificación y personalización de productos conforme a sus especificaciones. Comuníquese con la oficina de ventas o con un distribuidor de nVent HOFFMAN de su localidad para obtener toda la información.

BOLETÍN: A19

Producto estándar

Número de catálogo	AxBxC in./mm	Panel	Panel conductor	Tamaño del panel D x E in./mm	Tamaño del compartimiento para datos in./mm	Número de sujetadores
A24HS2108LP	24.00 x 21.38 x 8.00 610 x 543 x 203	A24P20	A24P20G	21.00 x 17.00 533 x 432	6.00 x 6.00 152 x 152	5
A24HS2508LP	24.00 x 25.38 x 8.00 610 x 645 x 203	A24P24	A24P24G	21.00 x 21.00 533 x 533	6.00 x 6.00 152 x 152	5
A30HS2508LP	30.00 x 25.38 x 8.00 762 x 645 x 203	A30P24	A30P24G	27.00 x 21.00 686 x 533	12.00 x 12.00 305 x 305	5
A36HS2508LP	36.00 x 25.38 x 8.00 914 x 645 x 203	A36P24	A36P24G	33.00 x 21.00 838 x 533	12.00 x 12.00 305 x 305	5
A36HS3108LP	36.00 x 31.38 x 8.00 914 x 797 x 203	A36P30	A36P30G	33.00 x 27.00 838 x 686	12.00 x 12.00 305 x 305	7
A42HS3112LP	42.00 x 31.38 x 12.00 1067 x 797 x 305	A42P30	A42P30G	39.00 x 27.00 991 x 686	6.00 x 6.00 152 x 152	10
A42HS3712LP	42.00 x 37.38 x 12.00 1067 x 949 x 305	A42P36	A42P36G	39.00 x 33.00 991 x 838	12.00 x 12.00 305 x 305	10
A48HS3712LP	48.00 x 37.38 x 12.00 1219 x 949 x 305	A48P36	A48P36G	45.00 x 33.00 1143 x 838	12.00 x 12.00 305 x 305	10
A60HS3712LP	60.00 x 37.38 x 12.00 1524 x 949 x 305	A60P36	A60P36G	57.00 x 33.00 1448 x 838	12.00 x 12.00 305 x 305	11

Compre los paneles por separado.

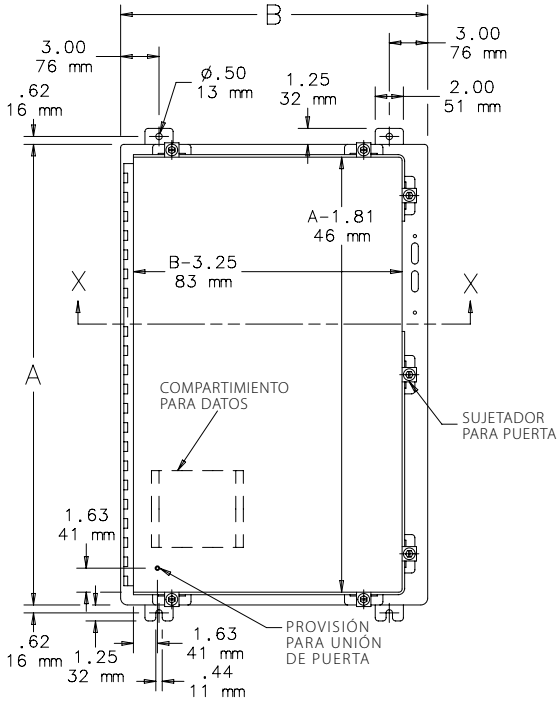

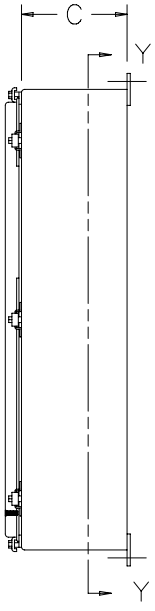

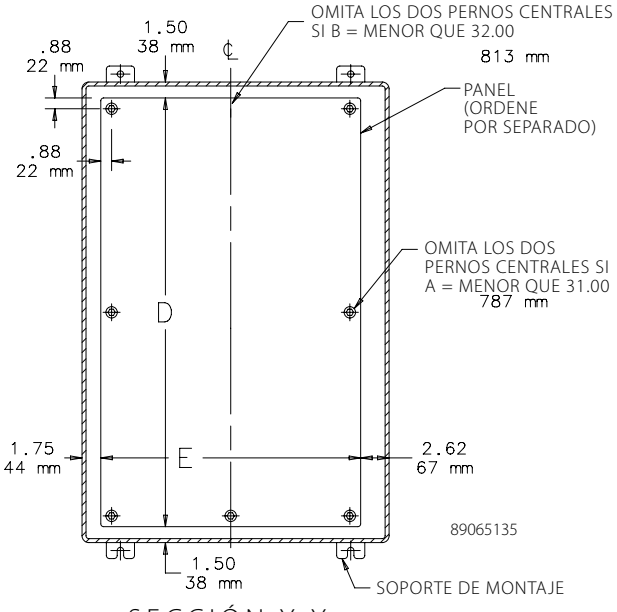

SECCIÓN Y-Y

NOTA: 1. Los paneles calibre 12 tienen bridas en dos costados si la dimensión del costado es mayor que 21.00 (533 mm). Los paneles A24P20 y A24P24 tienen bridas en cuatro costados.

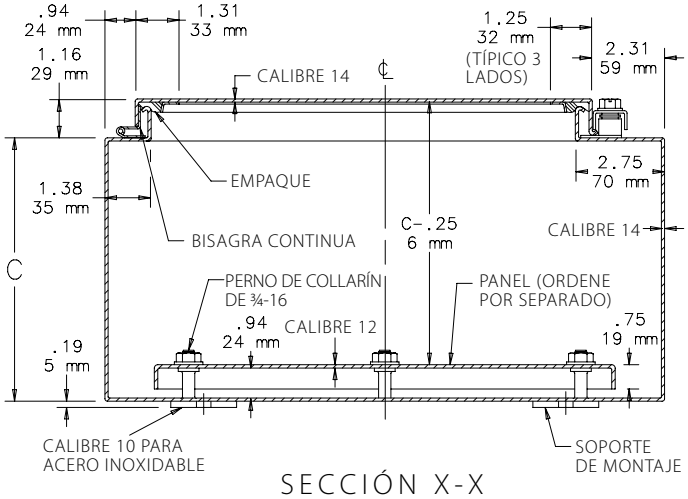

SECCIÓN X-X

ESPACIO DE MONTAJE DE INTERRUPTORES

Las dimensiones E1, F1 y G1 muestran el espacio que los interruptores ocuparán en el panel. Al instalar el interruptor en el gabinete, queda disponible el espacio W1 para los cables.
E1 = 8.62 in. (219 mm) si C = 8.00 in. (203 mm)
E1 = 11.62 in. (294 mm) si C = 12.00 in. (305 mm)
W1 = Espacio para cableado

Consulte el artículo 430.10(B) del CÓDIGO ELÉCTRICO NACIONAL 2005 para conocer cuál es el espacio para cables que se necesita para conectar los conductores del lado de la línea al interruptor. Verifique la aplicación para determinar si el espacio de cableado es el adecuado.

Consulte el diagrama "Espacio ocupado por el interruptor" para determinar si el gabinete que eligió es compatible con el interruptor que usará.

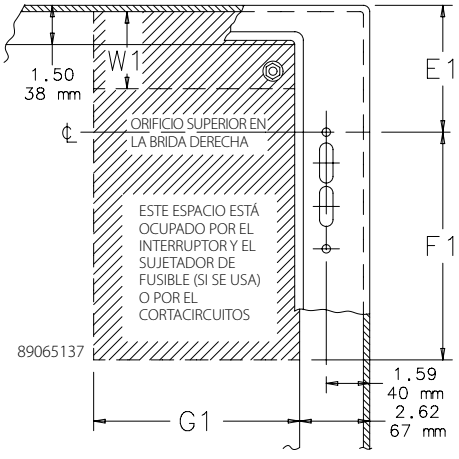

Consulte con el fabricante del interruptor o vea la información de pedidos de interruptores en hoffmanonline.com, bajo "Recursos técnicos", para conocer las dimensiones F1 y G1 de las distintas marcas de interruptores.

GENERALIDADES DEL CORTE PREFERIDO

APLICACIÓN

Los gabinetes con corte preferido están clasificados para usarse con interruptores de hasta 200 A y cortacircuitos de hasta 400 A, a menos que se especifique lo contrario. El corte preferido es compatible con la palanca de operación más pequeña, que tiene orificios de montaje separados 4.688 pulg. entre centros. Los cortes preferidos son estándar en los gabinetes de acero dulce de montaje en pared, los gabinetes modulares y ciertos gabinetes de acero dulce grandes. También están presentes en los modelos de estándar de acero inoxidable. Hay placas adaptadoras para operador de acero dulce con cortes especiales para marcas específicas disponibles para gabinetes con corte universal rectangular.

Los cortes especiales están diseñados para los siguientes componentes:

Allen-Bradley
- Interruptores del boletín 1494V con mecanismos de operación de profundidad variable de montaje en brida, y mecanismos de operación de profundidad variable de montaje en brida del boletín 1494V para cortacircuitos.
- Mecanismos de operación de cable flexible del boletín 140U para cortacircuitos de estuche moldeado 140U.
- Boletín 140G Cable flexible e interruptores automaticos de caja moldeada de profundidad variable montado en brida
- Interruptores de operación por cable del boletín 1494C con palancas de montaje en brida
- Palancas de montaje en brida, operadas por cable, del boletín 194RC, utilizadas con interruptores giratorios 194R IEC que cumplen con NFPA 79

Las palancas de operación Allen-Bradley de los boletines 1494V-R1, -R2 y -W2, los interruptores Allen-Bradley del boletín 1494F y los operadores de cortacircuitos del boletín 1494D NO son compatibles con estos gabinetes.

ABB Controls Mecanismos de operación de profundidad variable de montaje en brida para interruptores y cortacircuitos. También la versión de cable para cortacircuitos.

Eaton Cutler-Hammer Mecanismos de operación tipo C361 de profundidad variable, montaje en brida, con interruptor, y mecanismos de operación tipo C371 de profundidad variable, montaje en brida, para cortacircuitos.

General Electric Palancas de brida tipo STDA y mecanismos de operación de profundidad variable para interruptores y cortacircuitos. También operadores de cable SPECTRAFLEX™ para cortacircuitos.

Siemens ITE Palancas de operación MAX FLEX® de profundidad variable, montaje en brida, para cortacircuitos.

Schneider Square D® Interruptores clase 9422 con mecanismos de operación de profundidad variable de montaje en brida o mecanismos de cable, y mecanismos de operación clase 9422 de profundidad variable de montaje en brida o mecanismos de cable para cortacircuitos.
Estos gabinetes NO son compatibles con interruptores Square D clase 9422 de montaje en soporte ni con dispositivos clase 9422TG1 o TG2.

ORDEN

El interruptor, la palanca de operación y el mecanismo de operación deben ordenarse al proveedor del equipo interruptor. Consulte la información técnica en la guía de especificación de Hoffman para conocer el espacio disponible para dobleces de cable al instalar interruptores de diversos fabricantes, o la información para pedidos de interruptores en hoffmanonline.com para conocer los lineamientos de pedidos de interruptores y el espacio disponible para dobleces de cables. Consulte los diagramas dimensionales de los gabinetes para comprobar que el interruptor seleccionado quepa en el gabinete.