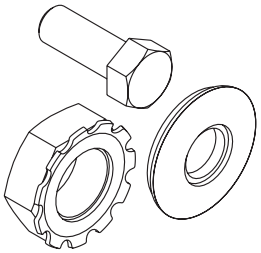

Sealing Hardware Kits
Etanchéité Kits Hardware
Sellado de kits de accesorios

Hardware kits maintain Type 1, 3R, 4, 4X, 12 and 13 when installed per these instructions.
Kits Matériel de maintenir de type 1, 3R, 4, 4X, 12 et 13 lorsqu'il est installé par ces instructions.
Kits de hardware mantener Tipo 1, 3R, 4, 4X, 12 y 13 cuando se instala según las instrucciones.

AHK14204X

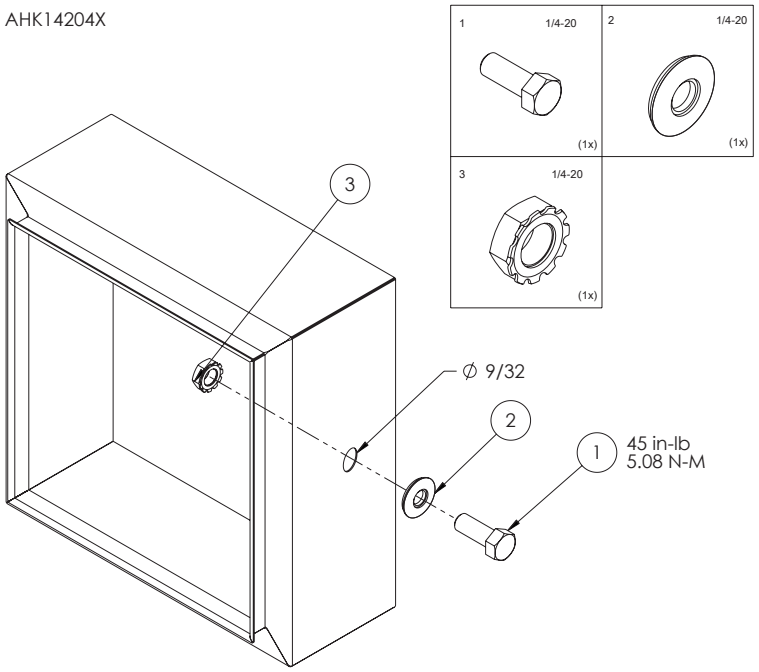

AHK10324X

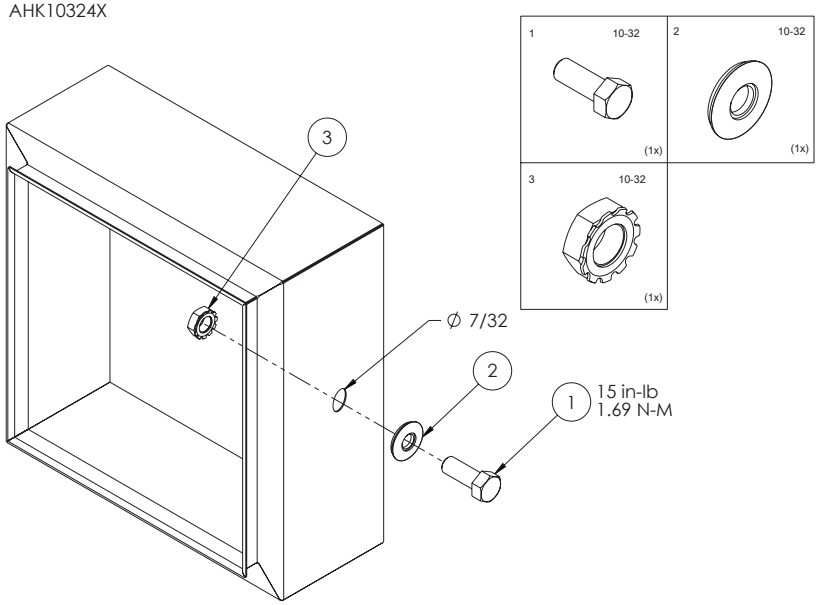

AHK38164X

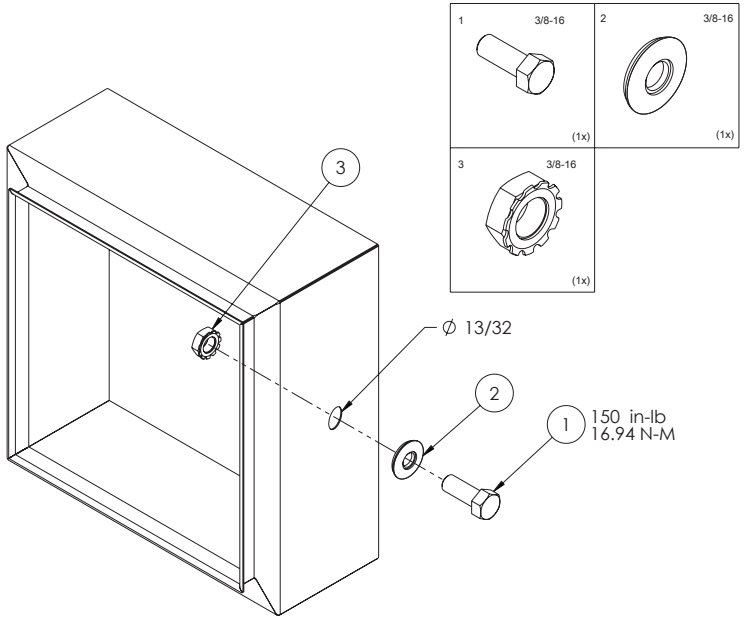

© 2018 Hoffman Enclosures Inc.
PH 763 422 2211 • nVent.com/HOFFMAN
P/N 89088680