PDU DE CONTROL

Sirve para monitorear la energía del circuito y para controlar remotamente el encendido y apagado de tomacorrientes individuales a fin de evitar sobrecargas inesperadas.

- Facilita el reinicio remoto del equipo que se está controlando, a fin de reducir la cantidad de llamadas de emergencia para tareas de mantenimiento.
- Se puede utilizar individualmente o junto con unidades satélites de distribución de energía y sensores ambientales.
- El modelo vertical tiene 16 tomacorrientes de 15 A, 125 VCA.
- El modelo de 19 pulg. para montaje en rack tiene 8 tomacorrientes de 20 A, 125 VCA.
- Se pueden conectar hasta 15 sensores remotos en dos enchufes RJ11/RJ12 mediante el uso de divisores accesorios de 5 vías.
- Enchufe de conexión para Ethernet 10/100.

BOLETÍN: DPS

Número de catálogo	Tipo	Tensión (VCA)	Capacidad de carga (A)	Altura in./mm	Ancho in./mm	Profundidad in./mm	Cant. de tomacorrientes	Estilo de tomacorriente
DPC1N119820	PDU de control, montaje en rack de 19 pulg.	125	20	1.72 44	17.00 432	8.50 216	8	5-20R
DPC1N1661615	Unidad de control, vertical	125	15	66.25 1683	3.10 79	2.00 51	16	5-15R

PDU MAESTRA

Se utiliza para suministrar energía y controlar el medio ambiente y la energía de una sola unidad independiente.

- Se puede utilizar individualmente o junto con unidades satélites de distribución de energía y sensores ambientales.
- El modelo vertical tiene 24 tomacorrientes de 20 A a 125 ó 250 VCA, según el modelo.
- El modelo de 19 pulg. para montaje en rack tiene 10 tomacorrientes de 20 A, 125 ó 250 VCA, según el modelo.
- Incluye sensores internos ambientales y de energía.
- Se pueden conectar hasta 16 sensores remotos en cuatro enchufes RJ11/RJ12 con un divisor accesorio de 5 vías.
- Tres puertos de E/S para cierre por contacto o cierre análogo de 0 a 5 VCC.
- Enchufe de conexión para Ethernet 10/100.

BOLETÍN: DPS

Número de catálogo	Tipo	Tensión (VCA)	Capacidad de carga (A)	Altura (in.)	Altura (mm)	Ancho (in.)	Ancho (mm)	Profundidad (in.)	Profundidad (mm)	Cantidad de tomacorrientes	Estilo de tomacorriente
DPM1N1191020	PDU maestra, montaje en rack de 19 pulg.	125	20	1.72	44	17.00	432	2.00	51	10	5-20R
DPM1N1662420	PDU maestra, vertical	125	20	66.25	1683	2.00	51	4.50	114	24	5-20R
DPM1N2191020	PDU maestra, montaje en rack de 19 pulg.	250	20	1.72	44	17.00	432	2.00	51	10	6-20R
DPM1N2662420	PDU maestra, vertical	250	20	66.25	1683	2.00	51	4.50	114	24	6-20R

PDU SATÉLITE

Permite expandir la capacidad del sistema de la unidad de distribución de energía inteligente. Las unidades satélites pueden encadenarse si se utilizan enchufes RJ11/RJ12.

- Se debe usar junto con una unidad de distribución de energía maestra o de control, o con un monitor ambiental.
- El modelo vertical tiene 20 tomacorrientes de 20 A, 125 ó 250 VCA, según el modelo.
- El modelo de 19 pulg. para montaje en rack tiene 10 tomacorrientes de 20 A, 125 ó 250 VCA, según el modelo.
- Incluye sensores internos de energía.
- Se pueden conectar hasta 16 sensores remotos en cuatro enchufes RJ11/RJ12 con un divisor accesorio de 5 vías.
- Los enchufes RJ11/RJ12 pueden conectarse a la unidad de distribución de energía maestra, a otras unidades satélites en un diseño encadenado, a la unidad de distribución de energía de control, al monitor ambiental o a los sensores externos.

BOLETÍN: DPS

Número de catálogo	Tipo	Tensión (VCA)	Capacidad de carga (A)	Altura (in.)	Altura (mm)	Altura (in.)	Altura (mm)	Profundidad (in.)	Profundidad (mm)	Cantidad de tomacorrientes	Estilo de tomacorrientes
DPS1N1191020	PDU satélite, montaje en rack de 19 pulg.	125	20	1.72	44	17.00	432	4.50	114	10	5-20R
DPS1N1662420	PDU satélite, vertical	125	20	66.25	1683	2.00	51	2.00	51	20	5-20R
DPS1N2191020	PDU satélite, montaje en rack de 19 pulg.	250	20	1.72	44	17.00	432	4.50	114	10	6-20R
DPS1N2662420	PDU satélite, vertical	250	20	66.25	1683	2.00	51	2.00	51	20	6-20R

MONITOR AMBIENTAL PARA MONTAJE EN RACK DE 19 PULG.

Envía los datos de energía y condiciones ambientales recopilados por los sensores internos y remotos conectados en forma directa o a las unidades de distribución de energía satélites.

- Se instala preferentemente con otros equipos montados en racks de 19 pulg.
- La pantalla LCD muestra lecturas en tiempo real.
- Incluye cinco enchufes RJ11/RJ12.
- Se pueden conectar hasta 16 sensores ambientales y unidades de distribución de energía de manera remota si se utiliza un divisor accesorio de 5 vías.
- Sensor interno de temperatura.
- Enchufe de conexión para Ethernet 10/100.
- Incluye suministro eléctrico de 6 VCC con cable de 10 pies (1.1 m).

BOLETÍN: DTHRM

Tamaños estándares

Número de catálogo	Tipo	Tensión (VCD)	Altura in./mm	Ancho in./mm	Profundidad in./mm
DE19B	Monitor ambiental, montaje en rack de 19 pulg.	6	1.61 41	17.00 432	1.61 41

MONITOR AMBIENTAL COMPACTO

BOLETÍN: DTHRM

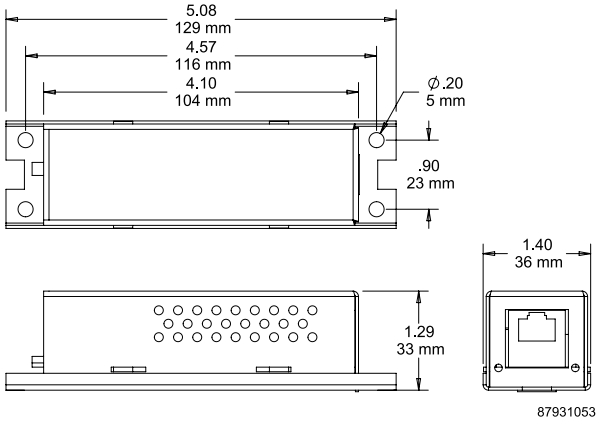

Es 2/3 más pequeño que el monitor ambiental para montaje en rack; se utiliza para enviar los mismos datos ambientales y de energía recopilados por el sensor interno de temperatura y los sensores remotos conectados en forma directa o a las unidades de distribución de energía.

- Ideal para montaje en pared y otras aplicaciones de gabinetes pequeños con limitaciones de espacio.
- Incluye un enchufe RJ11/RJ12.
- Se pueden conectar hasta 16 sensores ambientales y unidades de distribución de energía de manera remota si se utiliza un divisor accesorio de 5 vías.
- Sensor interno de temperatura.
- Enchufe de conexión para Ethernet 10/100.
- Incluye suministro eléctrico de 6 VDC con cable de 10 pies (1.1 m).

Número de catálogo	Tensión (VCD)	Altura in./mm	Ancho in./mm	Profundidad in./mm
DEPC	6	1.50 38	5.25 133	1.50 38

Guía de selección de monitores ambientales

Tipo	Sensores ambientales incorporados Sensors		Cantidad máxima de Number of sensores remotos	Conectores	Monitoreo de energía	Control de energía	Pantalla	Luces indicadoras
Monitor ambiental de 19 pulg.	Temperatura, caudal de aire, humedad, sonido, luz	No	16	Cinco enchufes RJ11/RJ12, tres E/S	Sí, a través de la PDU satélite	No	Pantalla incorporada	Encendido actividad, inactividad
Monitor ambiental compacto	Temperatura	No	16	Un enchufe RJ11/RJ12	Sí, a través de la PDU satélite	No	No	No

SENSOR REMOTO DE TEMPERATURA

Monitorea la temperatura en el lugar seleccionado.
Rango de temperatura:
-67 F a +175 F, ±0.9 F
(-55 C a +79 C, ±0.5 C)

BOLETÍN: DTHRM

Número de catálogo	Longitud del cable (pies)	Longitud del cable (m)	Conexión terminal
DST	12.00	3.7	RJ11/RJ12

SENSOR REMOTO DE POSICIÓN DE PUERTA

El sensor magnético monitorea la posición de la puerta del gabinete. Puede disparar la alarma al abrir el gabinete. Rango: lecturas sin unidades 0-99. Los valores bajos indican que la puerta está cerrada; los valores altos indican que está abierta.

BOLETÍN: DTHRM

Número de catálogo	Longitud del cable (pies)	Longitud del cable (m)	Conexión terminal
DSD	30.00	9.1	Puerto E/S

SENSOR REMOTO DE AGUA

Detecta la presencia de agua en el sitio del sensor. Puede disparar la alarma al detectar la presencia de agua. Rango: lecturas sin unidad 0-99. Los valores bajos indican que el lugar donde se encuentra el sensor está seco; los valores altos indican que el lugar está húmedo.

BOLETÍN: DTHRM

Número de catálogo	Longitud del cable (pies)	Longitud del cable (m)	Conexión terminal
DSW	20.00	6.1	I/O port

CÁMARA CON CONEXIÓN A INTERNET Y DETECTOR DE MOVIMIENTO

Transmite de manera constante un vídeo en vivo a una dirección en Internet. Cuando el detector de movimiento se activa, envía un mensaje de alerta por correo electrónico e imágenes fijas a un disco duro local a través del navegador de Internet. Captura vídeos en condiciones de poca luz, por ejemplo, 1 lux. Se conecta al puerto Ethernet del interruptor provisto al cliente. No incluye cable de Ethernet.

BOLETÍN: DTHRM

Número de catálogo	Conexión terminal
DWCM	RJ45

KIT DE DETECTOR DE HUMO

Detector de humo con clavija 5-15 P y módulo de interfaz. Emite una señal sonora de aviso pero también puede enviar un mensaje de alerta por correo electrónico. Rango: lecturas sin unidad 0-99. Los valores bajos indican que no hay humo en el sitio del detector; los valores altos indican la presencia de humo.

BOLETÍN: DTHRM

Número de catálogo	Longitud del cable (pies)	Longitud del cable (m)	Conexión terminal
DSSK	30	9.1	Receptáculo 5 - 15R

MONITOR DE ENERGÍA ELÉCTRICA DE LA RED PÚBLICA

Se conecta directamente a la corriente eléctrica de la red pública a través de un tomacorriente estándar; emite una señal de alerta cuando la energía fluctúa. Ideal para evitar la inactividad cuando las unidades de distribución de energía están conectadas directamente a un dispositivo de alimentación eléctrica ininterrumpida (UPS). Emite una señal de alerta para evitar que la batería de respaldo se agote. Rango: lecturas sin unidad 0-99. Los valores bajos indican la falta de energía; los valores mayores a 50 indican que el nivel de energía es normal.

BOLETÍN: DTHRM

Número de catálogo	Longitud del cable (pies)	Longitud del cable (m)	Conexión terminal
DSCP	4.00	1.2	Puerto E/S

PANTALLA REMOTA

Se conecta a la unidad de control o a la unidad de distribución de energía maestra y se coloca en la parte exterior del gabinete para permitir visualizar rápidamente las lecturas seleccionadas por el usuario. Alarma sonora incorporada.

BOLETÍN: DTHRM

Número de catálogo	Longitud del cable (pies)	Longitud del cable (m)	Conexión terminal
DRD	10.00	3.0	RJ11/RJ12

DIVISOR DE 5 VÍAS

Permite conectar 5 sensores remotos a un receptáculo RJ11/RJ12 de una unidad de distribución de energía, unidad de control o monitor ambiental.

BOLETÍN: DTHRM

Número de catálogo	Descripción	Conexión terminal
DSPLIT	Divisor de 5 vías	RJ11/RJ12

RESUMEN DE CONEXIÓN DE SENSORES

Número de catálogo del sensor remoto	Descripción	RJ11 / RJ12	I/O Port	RJ45
DST	Sensor de temperatura	•		
DSTA	Sensor de temperatura y caudal de aire	•		
DSTAH	Sensor de temperatura, caudal de aire y humedad	•		
DSD	Sensor de puerta		•	
DSW	Sensor de agua		•	
DWCM	Cámara con conexión a Internet y detector de movimiento			• Se conecta al puerto de la red
DSSK	Kit de detector de humo		•	
DSCP	Monitor de energía eléctrica de la red pública		•	
DPS_	PDU satélite	•		

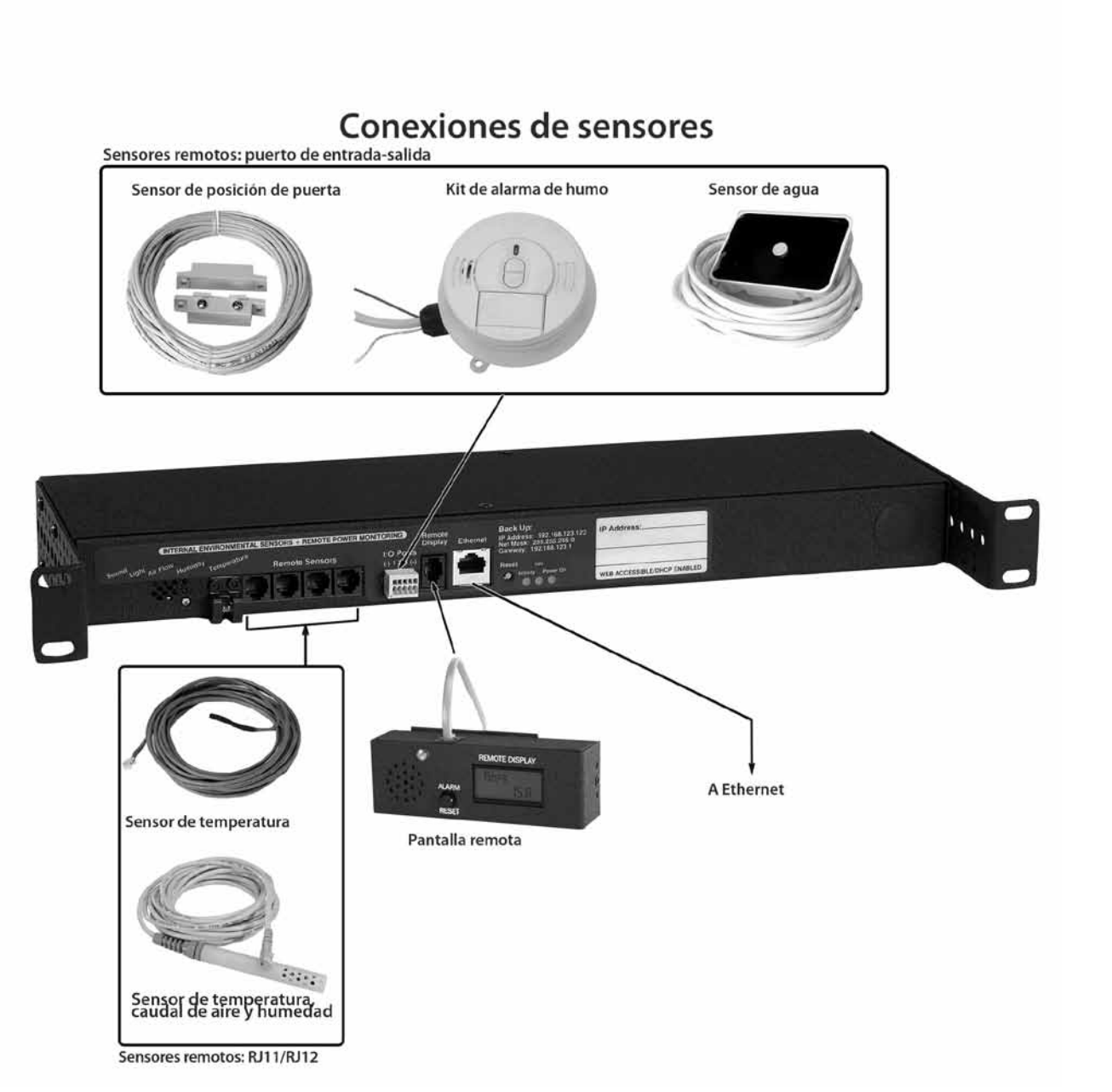

SOFTWARE PARA PDU INTELIGENTE

Es posible programar y controlar en línea todo el sistema de monitoreo ambiental y de unidades de distribución de energía con una computadora o terminal PDA o WAP.

- El software incorporado interactúa con la pantalla remota y las cámaras con conexión a Internet.
- La hora se configura automáticamente a través de los servidores de Internet.
- IP estática para visualización por Internet.
- Asignación de direcciones IP DHCP

Protocolos de redes aceptados

- DHCP
- HTTPS (SSL/TLS)
- SMTP/POP3
- HTTP
- ICMP
- TCP/IPMP

Formatos de acceso de datos

- HTML
- CVS/texto simple
- WAP
- HTML en formato PDA
- SNMP
- Telnet
- XML

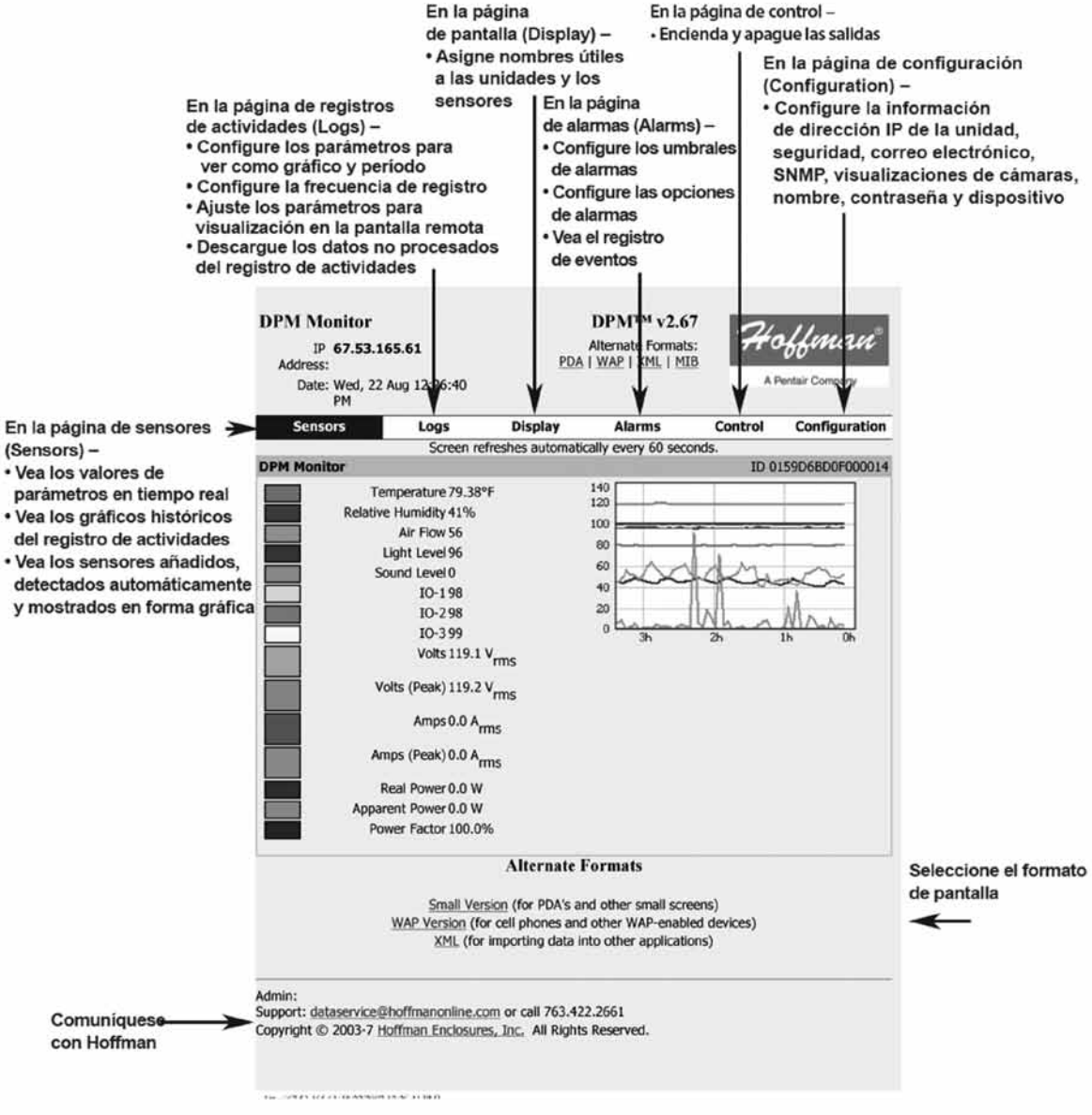

APLICACIÓN DE COMPONENTES DE LA PDU INTELIGENTE

Los sensores y pantallas remotos, los monitores ambientales y los detectores de humo ayudan a armar un sistema que se adapte a los requisitos únicos de cada instalación.

Opciones de montaje de PDU vertical

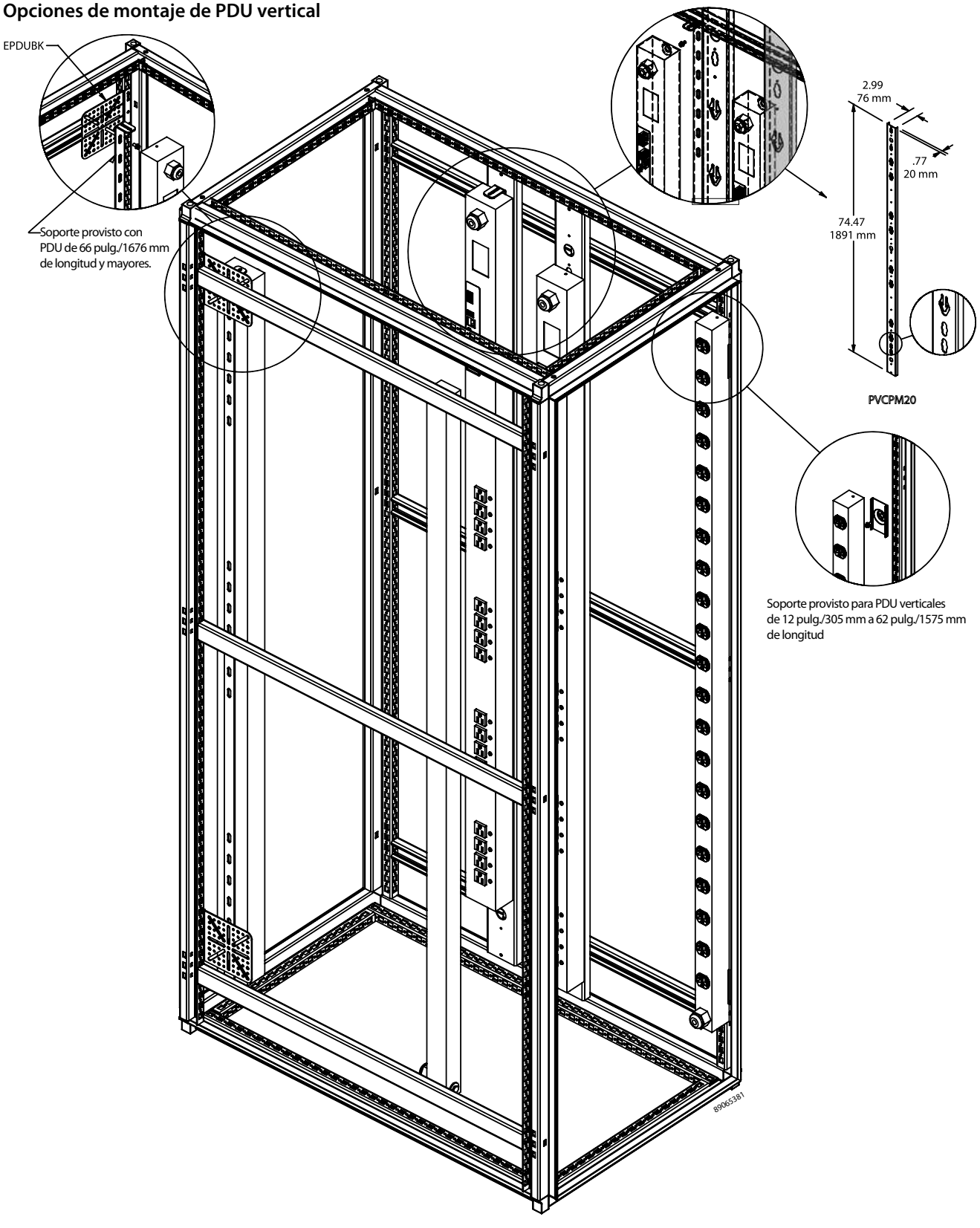
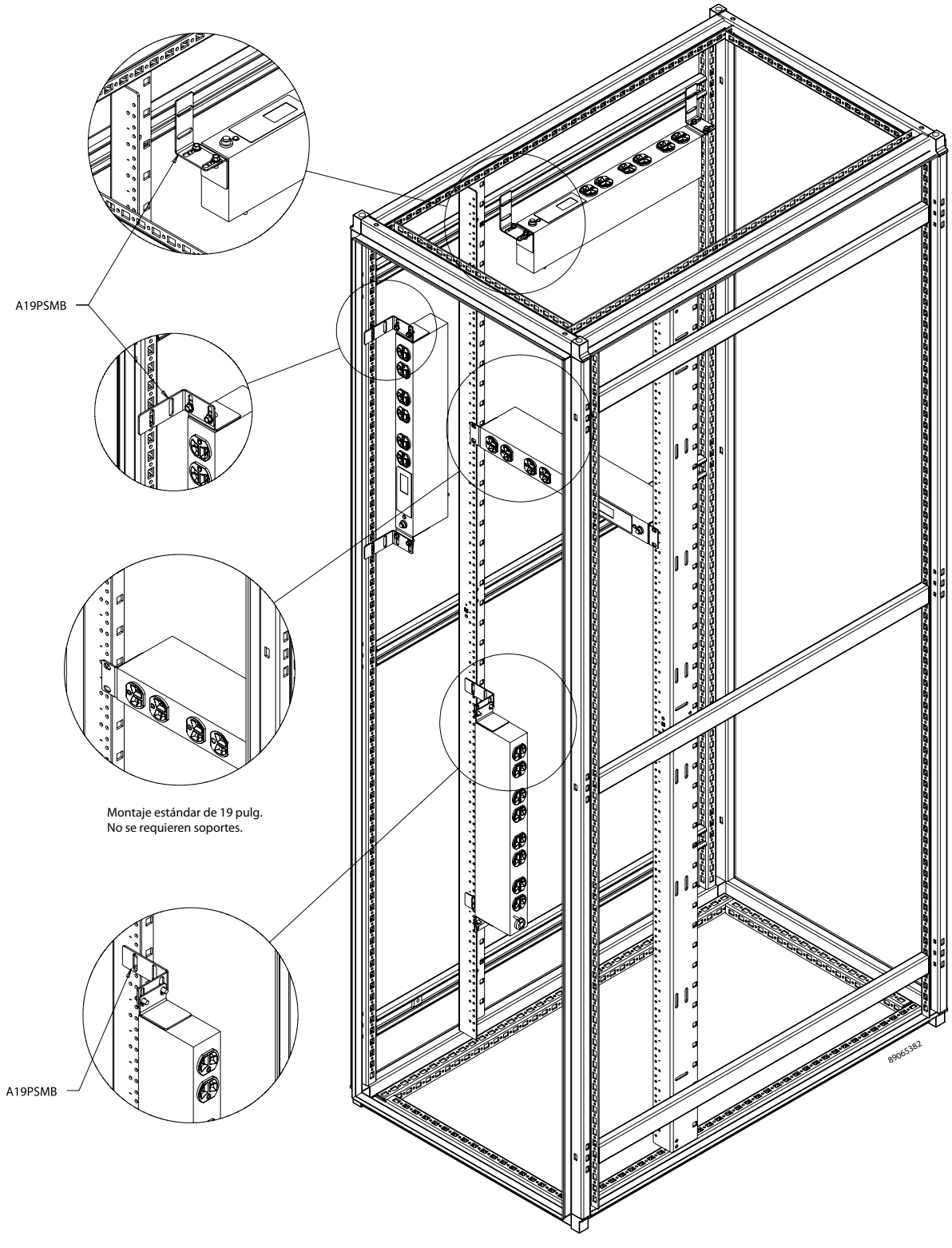
Opciones de montaje de PDU horizontal