VENTILATEURS À FILTRE POUR MONTAGE LATÉRAL HF

HF04
21 CFM (36 m^3/Hr.)

HF05
35 CFM (59 m^3/Hr.)

HF09
70 CFM (119 m^3/Hr.)

HF10
159 CFM (270 m^3/Hr.)

HF13
395 CFM (671 m^3/Hr.)
484 CFM (822 m^3/Hr.)

NORMES DE L'INDUSTRIE

Homologué UL/cUL; N° de dossier E482010

CE
EAC
Norme de type 12 sur tous les modèles
Option standard IP54 sur tous les modèles sauf le HF13
Option standard IP55 sur tous les modèles sauf le HF04

APPLICATION

- Automatisation industrielle
- Assemblage de véhicules automobiles
- Matériel de manutention de colis
- Contrôles des procédés de fabrication des aliments et des boissons
- Installations d'énergie éolienne

CARACTÉRISTIQUES

- Le modèle à emboîtement s'installe rapidement dans la paroi de l'enceinte ; aucun outil ni vis n'est nécessaire
- S'ouvre d'un simple mouvement de doigt pour faciliter le remplacement du filtre
- Montage sur la paroi latérale du boîtier
- Option de débit d'air inversé sur les modèles HF13 disponible pour pousser/tirer l'air à travers une pression statique plus élevée
- Un joint en corde standard assure l'étanchéité du boîtier
- Les dimensions des ouvertures sont similaires à celles des autres manufacturiers de ventilateurs à filtre
- Connexions par borniers
- Thermostat disponible en option afin d'économiser l'énergie et de prolonger la durée de vie utile du produit
- La grille à charnières reste fixée après l'ouverture

SPECIFICATIONS

- Les dimensions varient de 102 mm à 325 mm
- Débit d'air libre de 21CFM (36m³/hr.) à 484CFM (822m³/hr.)
- Durée de service de 40.000 à 100.000 heures
- Température de fonctionnement variant entre -4F/-20C et 149F/65C

FINITION

- Plastique standard de couleur gris clair RA7035, résistant aux UV
- Plastique de couleur noire RAL9011, résistant aux UV

Informations techniques **Ventilateurs à filtre HF04 21 CFM (36 m3/heure) à montage latéral**

CARACTÉRISTIQUES ÉLECTRIQUES				
Tension nominale	**115**	**230**	**24***	**48***
Fréquence (Hz)	50/60	50/60	—	—
Courant nominal maximum (Ampères)	.10	.07	.14	.06
Puissance maximale (Watts)	8.5/7.0	9.5/8.0	3.4	2.9
Alimentation électrique	Bornier			
VENTILATEURS À FILTRE DE TYPE 12 / IP54				
RAL 7035 Gris clair:				
Numéro de catalogue	HF0416414	HF0426414	HF0424414	HF0448414
RAL 9011 Noir:				
Numéro de catalogue	HF0416413	HF0426413	HF0424413	HF0448413
Débit d'air libre (CFM /m³/hr.)	21/36	21/36	21/36	21/36
Débit d'air avec 1 grille de ventilation (PCM / m³/h)	12/20	12/20	12/20	12/20
Débit d'air avec 2 grilles de ventilation (PCM / m³/h)	15/25	15/25	15/25	15/25
CONCEPTION DU SYSTÈME DE VENTILATION À FILTRE				
RPM des ventilateurs	3250	3250	2100	3300
Pression acoustique (dBA à 50/60 Hz)	34/36	34/36	34/36	34/36
Température de fonctionnement:				
Maximum (°F / °C)	131/55	131/55	149/65	149/65
Minimum (°F / °C)	14/-10	14/-10	-4/-20	-4/-20
Durée de service (heures) à 40 C	61,000	61,000	51,000	70,000
Dimensions - H x L x P (po / mm)	4.42 x 4.44 x 3.65 / 112 x 113 x 93			
Dimensions du découpage - H x L (po / mm)	3.62 x 3.62/92 x 92			
Poids (lb/kg)	.91/.40			
GRILLES DE VENTILATION TYPE 12 / IP54				
RAL 7035 Gris clair:				
Numéro de catalogue	HG0400404	HG0400404	HG0400404	HG0400404
RAL 9011 Noir:				
Numéro de catalogue	HG0400403	HG0400403	HG0400403	HG0400403
ACCESSOIRES				
Filtres de rechange:				
Type 12 / IP54 Numéro de catalogue	89134423R	89134423R	89134423R	89134423R
Numéro de catalogue du thermostat (°F)	THERM16F	THERM26F	—	—
Numéro de catalogue du thermostat (°C)	THERM16C	THERM26C	—	—

Débits d'air ci-dessus sont à 60 Hz; voir les courbes de performance pour le débit d'air à 50 Hz et pour plus de détails.

La profondeur de chaque unité va de l'arrière de la grille à l'arrière du ventilateur.

Les grilles de ventilation sont vendues séparément.

* Indique une tension CC.

Courbes de performance des ventilateurs à filtre à montage latéral HF04 21 CFM (36 m³/hr.)

Courbe de puissance HF04, IP54

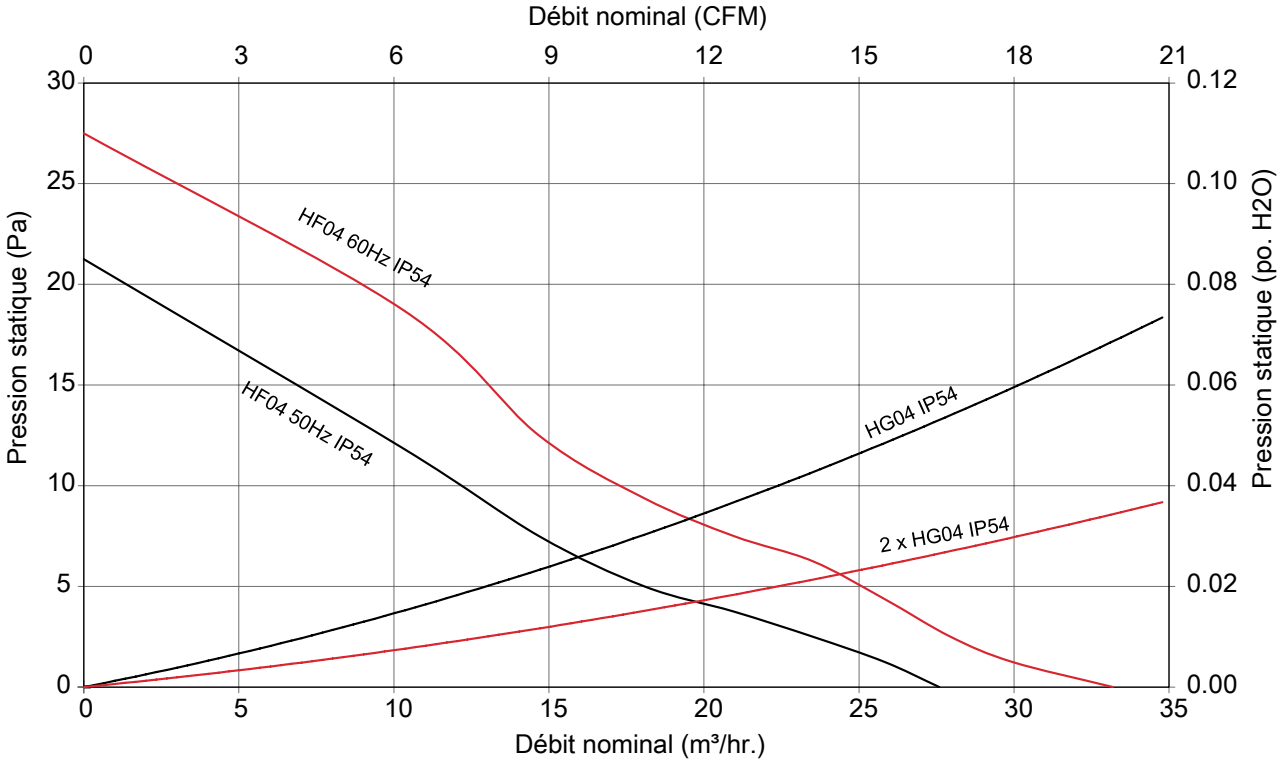

Ventilateurs à filtre à montage latéral HF04 21 CFM (36 m³/h)

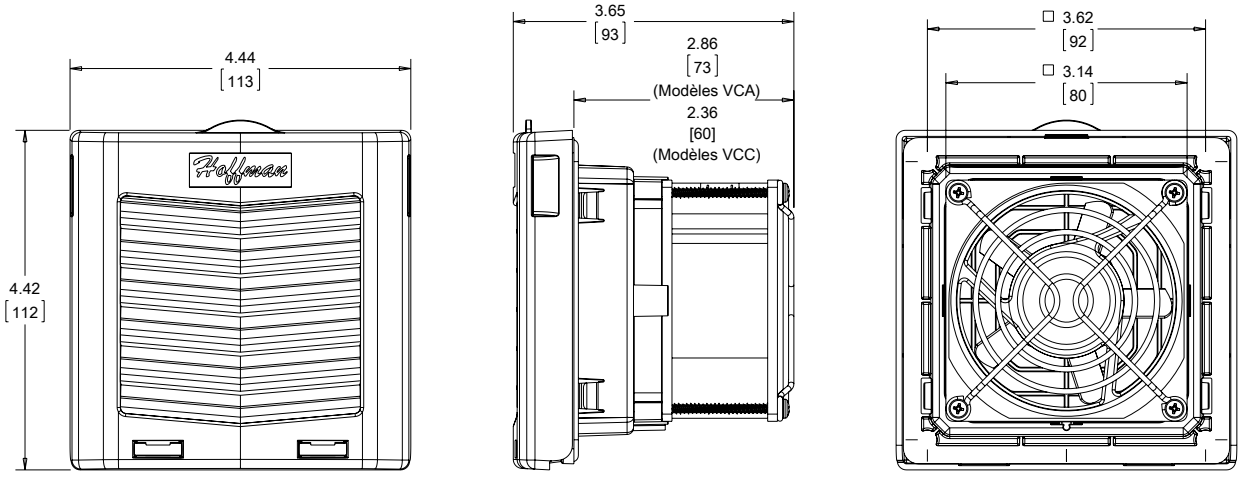

Grille de ventilation

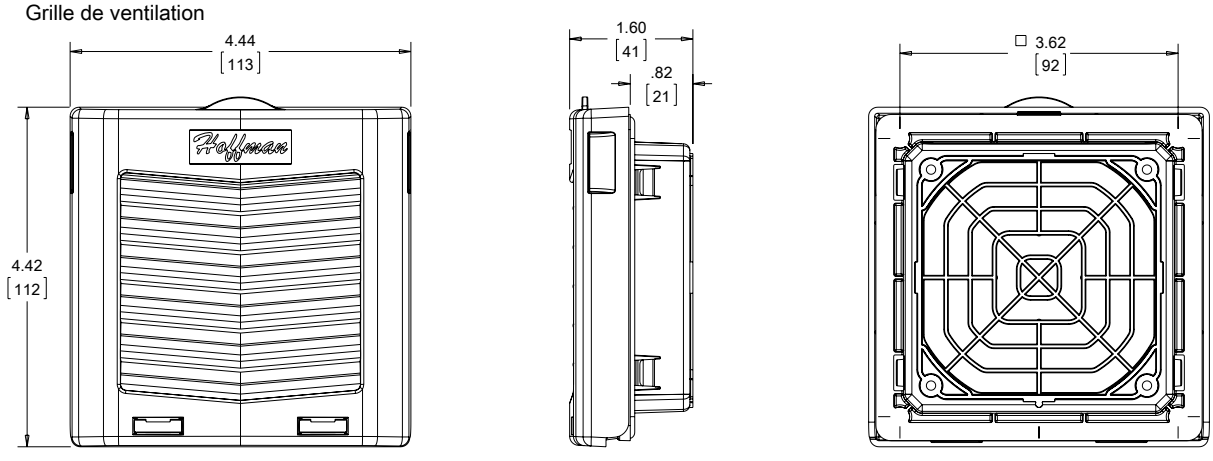

Commander la grille de ventilation séparément

89140582

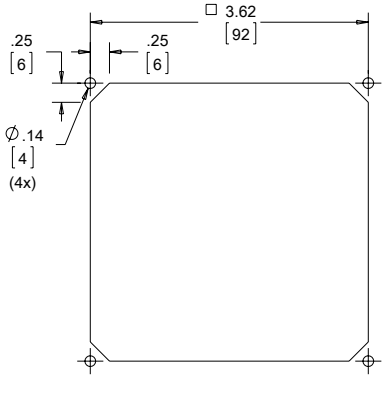

Dimensions du découpage

Visitez nVent.com/HOFFMAN pour télécharger des plans CAO en 2D et 3D pour la conception complète de votre système électrique

Informations techniques **Ventilateurs à filtre HF05 35 CFM (59 m3/heure) à montage latéral**

CARACTÉRISTIQUES ÉLECTRIQUES					
Tension nominale	**115**	**230**	**230 Rvrs**	**24***	**48***
Fréquence (Hz)	50/60	50/60	50/60	—	—
Courant nominal maximum (Ampères)	.16/.14	.12/.10	.12/.10	.35	.17
Puissance maximale (Watts)	11.0/10.0	15.0/14.0	15.0/14.0	8.4	8.2
Alimentation électrique			Bornier		
VENTILATEURS À FILTRE DE TYPE 12 / IP54					
RAL 7035 Gris clair:					
Numéro de catalogue	HF0516414	HF0526414	—	HF0524414	HF0548414
RAL 9011 Noir:					
Numéro de catalogue	HF0516413	HF0526413	HF0526413R	HF0524413	—
Débit d'air libre (CFM /m³/hr.)	35/59	35/59	35/59	35/59	35/59
Débit d'air avec 1 grille de ventilation (PCM / m³/h)	23/39	23/39	23/39	23/39	23/39
Débit d'air avec 2 grilles de ventilation (PCM / m³/h)	28/48	28/48	28/48	28/48	28/48
VENTILATEURS À FILTRE DE TYPE 12 / IP55					
RAL 7035 Gris clair:					
Numéro de catalogue	HF0516514	HF0526514	—	HF0524514	HF0548514
RAL 9011 Noir:					
Numéro de catalogue	HF0516513	HF0526513	—	HF0524513	HF0548513
Débit d'air libre (CF^M /m³/hr.)	12/20	12/20	—	12/20	12/20
Débit d'air avec 1 grille de ventilation (PCM / m³/h)	8/14	8/14	—	8/14	8/14
Débit d'air avec 2 grilles de ventilation (PCM / m³/h)	9/15	9/15	—	9/15	9/15
CONCEPTION DU SYSTÈME DE VENTILATION À FILTRE					
RPM des ventilateurs	2600/2900	2600/2900	2600/2900	3200	3200
Pression acoustique (dBA à 50/60 Hz)	40/44	40/44	40/44	40/44	40/44
Température de fonctionnement:					
Maximum (°F / °C)	131/55	131/55	131/55	149/65	149/65
Minimum (°F / °C)	14/-10	14/-10	14/-10	-4/-20	14/-10
Durée de service (heures) à 40 C	40,000	40,000	40,000	100,000	100,000
Dimensions - H x L x P (po / mm)	6.15 x 6.16 x 3.98/156 x 157 x 101				
Dimensions du découpage - H x L (po / mm)	4.92 x 4.92/125 x 125				
Poids (lb/kg)	1.77/.80				
GRILLES DE VENTILATION TYPE 12 / IP54					
RAL 7035 Gris clair:					
Numéro de catalogue	HG0500404	HG0500404	—	HG0500404	HG0500404
RAL 9011 Noir:					
Numéro de catalogue	HG0500403	HG0500403	HG0500403	HG0500403	HG0500403
GRILLES DE VENTILATION TYPE 12 / IP55					
RAL 7035 Gris clair:					
Numéro de catalogue	HG0500504	HG0500504	—	HG0500504	HG0500504
RAL 9011 Noir:					
Numéro de catalogue	HG0500503	HG0500503	—	HG0500503	HG0500503
ACCESSOIRES					
Filtres de rechange:					
Type 12 / IP54 Numéro de catalogue	89134424R	89134424R	89134424R	89134424R	89134424R
Type 12 / IP55 Numéro de catalogue	89136408R	89136408R	89136408R	89136408R	89136408R
Numéro de catalogue du thermostat (°F)	THERM16F	THERM26F	THERM26F	—	—
Numéro de catalogue du thermostat (°C)	THERM16C	THERM26C	THERM26C	—	—
Numéro de catalogue du couvercle	HH05GS35001, HH05GS61001, HH05SS04001				

Débits d'air ci-dessus sont à 60 Hz; voir les courbes de performance pour le débit d'air à 50 Hz et pour plus de détails.

La profondeur de chaque unité va de l'arrière de la grille à l'arrière du ventilateur.

Les grilles de ventilation sont vendues séparément.

* Indique une tension CC.

** Reverse airflow fan.

Courbes de performance des ventilateurs à filtre à montage latéral HF05 35 CFM (59 m³/hr.)

Courbe de puissance du HF05, IP54

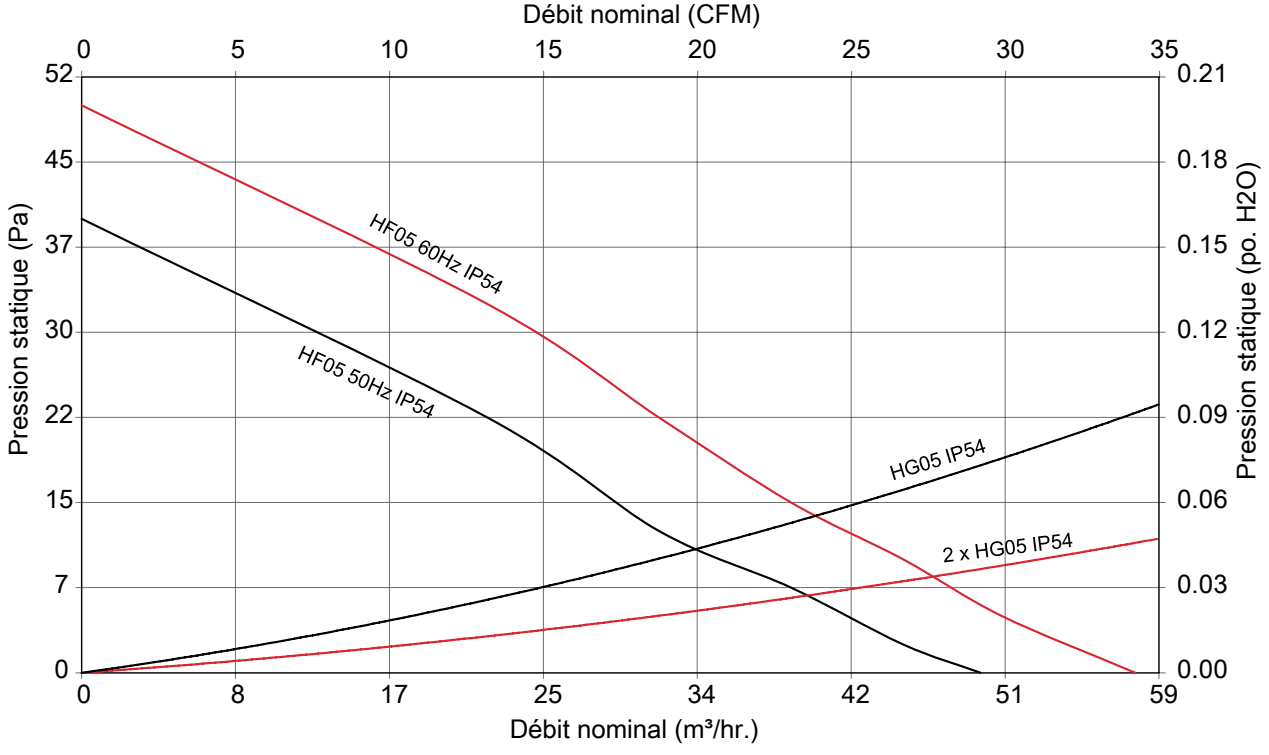

Courbe de puissance du HF05, IP55

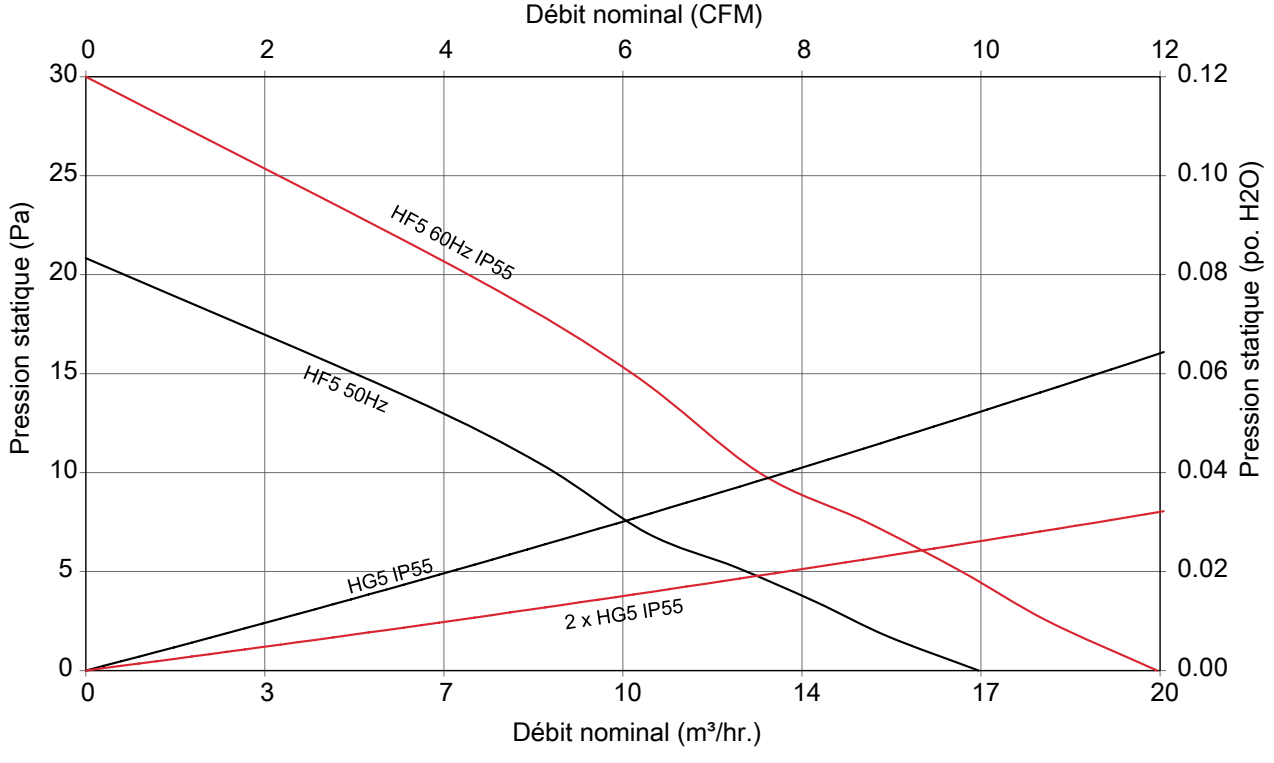

Ventilateurs à filtre à montage latéral HF05 35 CFM (59 m³/h)

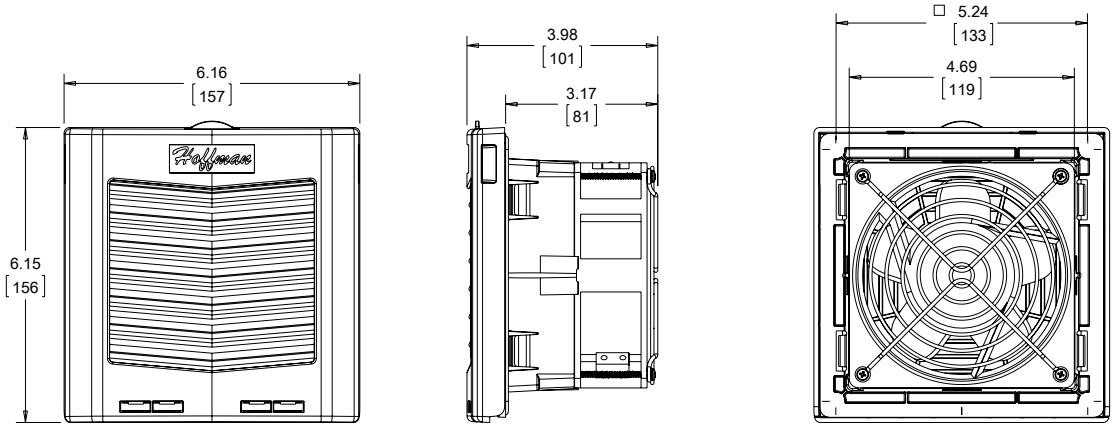

Grille de ventilation

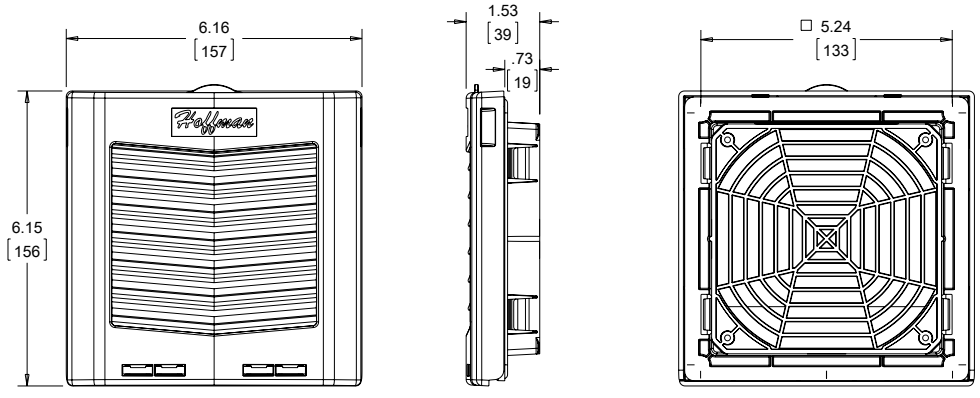

Commander la grille de ventilation séparément

89140583

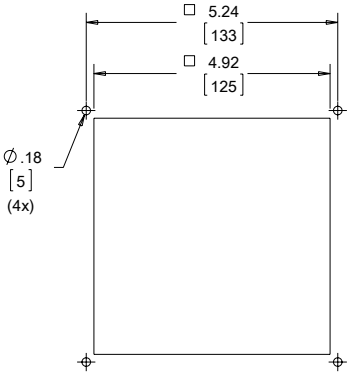

Dimensions du découpage

Visitez nVent.com/HOFFMAN pour télécharger des plans CAO en 2D et 3D pour la conception complète de votre système électrique

Informations techniques **Ventilateurs à filtre HF09 70 CFM (119 m³/heure) à montage latéral**

CARACTÉRISTIQUES ÉLECTRIQUES				
Tension nominale	**115**	**230**	**24***	**48***
Fréquence (Hz)	50/60	50/60	—	—
Courant nominal maximum (Ampères)	.16/.14	.12/.10	.35	.17
Puissance maximale (Watts)	11.0/10.0	15.0/14.0	8.4	8.2
Alimentation électrique		Bornier		
VENTILATEURS À FILTRE DE TYPE 12 / IP54				
RAL 7035 Gris clair:				
Numéro de catalogue	HF0916414	HF0926414	HF0924414	HF0948414
RAL 9011 Noir:				
Numéro de catalogue	HF0916413	HF0926413	HF0924413	HF0948413
Débit d'air libre (CFM /m³/hr.)	70/119	70/119	70/119	70/119
Débit d'air avec 1 grille de ventilation (PCM / m³/h)	44/75	44/75	44/75	44/75
Débit d'air avec 2 grilles de ventilation (PCM / m³/h)	55/93	55/93	55/93	55/93
VENTILATEURS À FILTRE DE TYPE 12 / IP55				
RAL 7035 Gris clair:				
Numéro de catalogue	HF0916514	HF0926514	HF0924514	HF0948514
RAL 9011 Noir:				
Numéro de catalogue	HF0916513	HF0926513	HF0924513	HF0948513
Débit d'air libre (CF^M /m³/hr.)	33/56	33/56	33/56	33/56
Débit d'air avec 1 grille de ventilation (PCM / m³/h)	23/39	23/39	23/39	23/39
Débit d'air avec 2 grilles de ventilation (PCM / m³/h)	26/44	26/44	26/44	26/44
CONCEPTION DU SYSTÈME DE VENTILATION À FILTRE				
RPM des ventilateurs	2600/2900	2600/2900	3200	3200
Pression acoustique (dBA à 50/60 Hz)	43/46	43/46	43/46	43/46
Température de fonctionnement:				
Maximum (°F / °C)	131/55	131/55	149/65	149/65
Minimum (°F / °C)	14/-10	14/-10	-4/-20	14/-10
Durée de service (heures) à 40 C	40,000	40,000	100,000	100,000
Dimensions - H x L x P (po / mm)		8.19 x 8.21 x 4.15/208 x 209 x 105		
Dimensions du découpage - H x L (po / mm)		6.97 x 6.97/177 x 177		
Poids (lb/kg)		2.13/1.0		
GRILLES DE VENTILATION TYPE 12 / IP54				
RAL 7035 Gris clair:				
Numéro de catalogue	HG0900404	HG0900404	HG0900404	HG0900404
RAL 9011 Noir:				
Numéro de catalogue	HG0900403	HG0900403	HG0900403	HG0900403
GRILLES DE VENTILATION TYPE 12 / IP55				
RAL 7035 Gris clair:				
Numéro de catalogue	HG0900504	HG0900504	HG0900504	HG0900504
RAL 9011 Noir:				
Numéro de catalogue	HG0900503	HG0900503	HG0900503	HG0900503
ACCESSOIRES				
Filtres de rechange:				
Type 12 / IP54 Numéro de catalogue	89134425R	89134425R	89134425R	89134425R
Type 12 / IP55 Numéro de catalogue	89136409R	89136409R	89136409R	89136409R
Numéro de catalogue du thermostat (°F)	THERM16F	THERM26F	—	—
Numéro de catalogue du thermostat (°C)	THERM16C	THERM26C	—	—
Numéro de catalogue du couvercle		HH10GS35001, HH10GS61001, HH10SS04001		

Débits d'air ci-dessus sont à 60 Hz; voir les courbes de performance pour le débit d'air à 50 Hz et pour plus de détails.

La profondeur de chaque unité va de l'arrière de la grille à l'arrière du ventilateur.

Les grilles de ventilation sont vendues séparément.

* Indique une tension CC.

Courbes de performance des ventilateurs à filtre à montage latéral HF09 70 CFM (119 m³/hr.)

Courbe de puissance du HF09, IP54

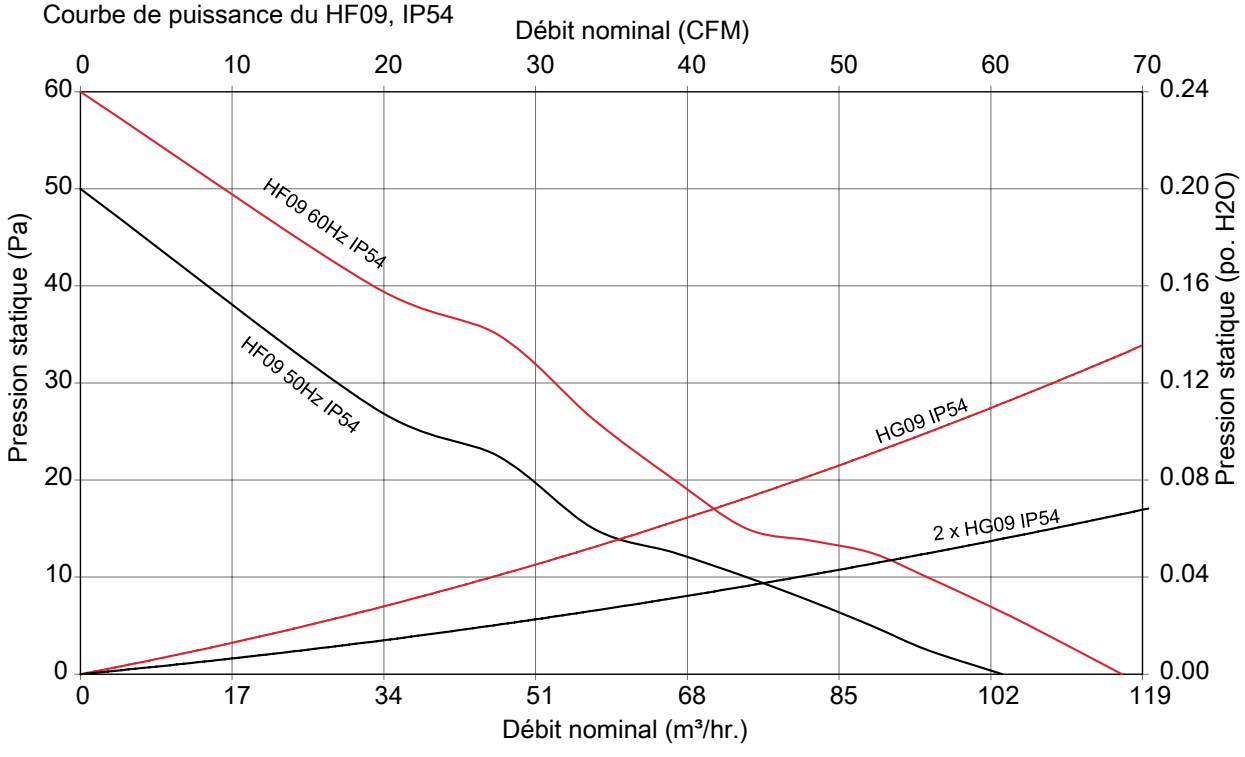

Courbe de puissance du HF09, IP55

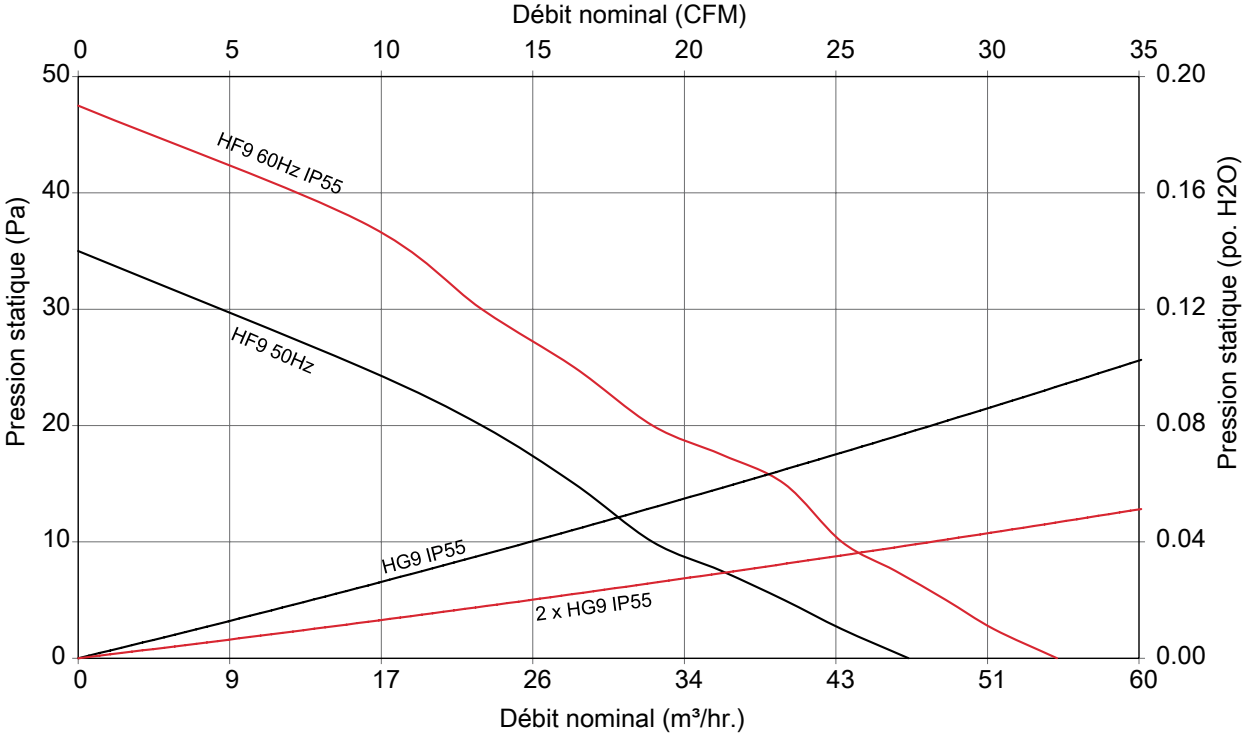

Ventilateurs à filtre à montage latéral HF09 70 CFM (119 m³/h

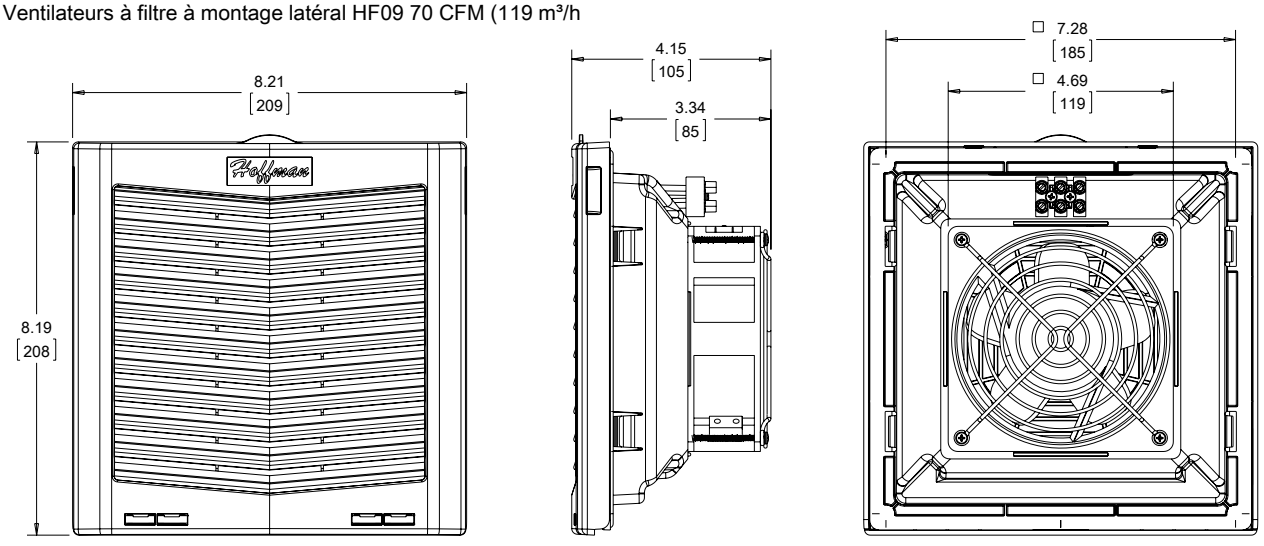

Grille de ventilation

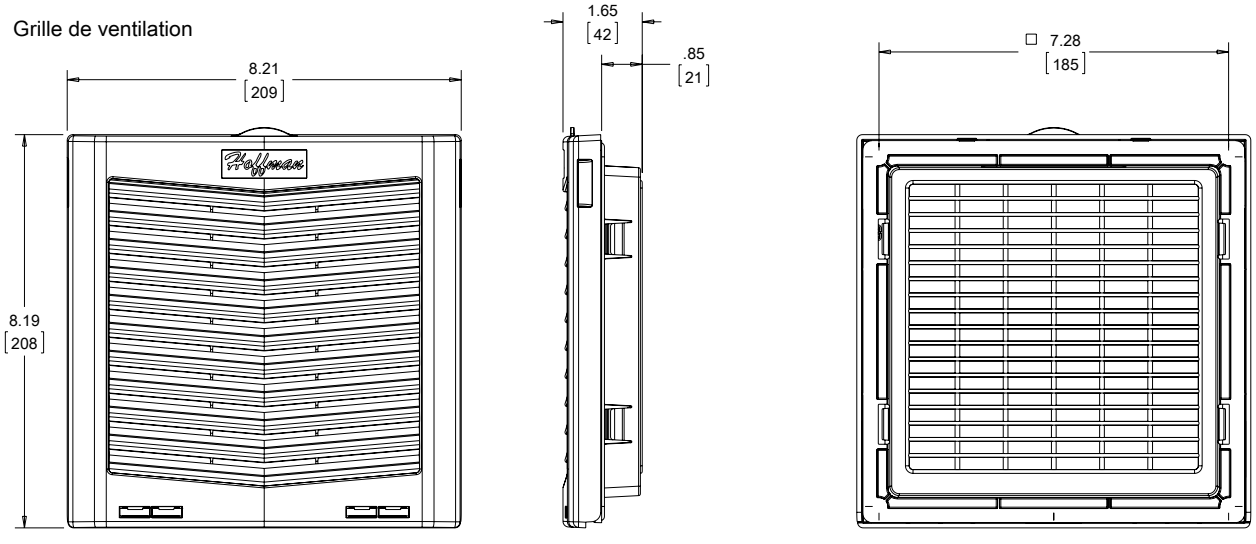

89140584

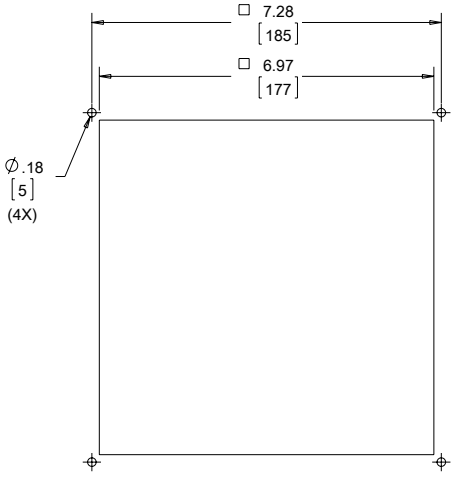

Dimensions du découpage

Visitez nVent.com/HOFFMAN pour télécharger des plans CAO en 2D et 3D pour la conception complète de votre système électrique

Informations techniques **Ventilateurs à filtre HF10 159 CFM (270 m³/heure) à montage latéral**

CARACTÉRISTIQUES ÉLECTRIQUES						
Tension nominale	**115**	**115 Rvrs**	**230**	**24***	**24* Rvrs****	**48***
Fréquence (Hz)	50/60	50/60	50/60	—	—	—
Courant nominal maximum (Ampères)	.38/.36	.38/.36	.18/.19	1.2	1.2	.32
Puissance maximale (Watts)	35/32	35/32	38/35	21.1	21.1	15.4
Alimentation électrique	Bornier					
VENTILATEURS À FILTRE DE TYPE 12 / IP54						
RAL 7035 Gris clair:						
Numéro de catalogue	HF1016414	—	HF1026414	HF1024414		HF1048414
RAL 9011 Noir:						
Numéro de catalogue	HF1016413	HF1016413R	HF1026413	HF1024413	—	HF1048413
Débit d'air libre (CFM /m³/hr.)	159/270	159/270	159/270	159/270	159/270	159/270
Débit d'air avec 1 grille de ventilation (PCM / m³/h)	128/217	128/217	128/217	128/217	128/217	128/217
Débit d'air avec 2 grilles de ventilation (PCM / m³/h)	151/257	151/257	151/257	151/257	151/257	151/257
VENTILATEURS À FILTRE DE TYPE 12 / IP55						
RAL 7035 Gris clair:						
Numéro de catalogue	HF1016514	—	HF1026514	HF1024514	—	—
RAL 9011 Noir:						
Numéro de catalogue	HF1016513	—	HF1026513	HF1024513	—	—
Débit d'air libre (CF^M /m³/hr.)	103/175	—	103/175	103/175	—	103/175
Débit d'air avec 1 grille de ventilation (PCM / m³/h)	80/136	—	80/136	80/136	—	80/136
Débit d'air avec 2 grilles de ventilation (PCM / m³/h)	87/148	—	87/148	87/148	—	87/148
CONCEPTION DU SYSTÈME DE VENTILATION À FILTRE						
RPM des ventilateurs	2700/3200	2700/3200	2700/3200	3750	3750	3500
Pression acoustique (dBA à 50/60 Hz)	53/56	53/56	53/56	53/56	53/56	53/56
Température de fonctionnement:						
Maximum (°F / °C)	131/55	131/55	131/55	131/55	131/55	131/55
Minimum (°F / °C)	14/-10	14/-10	14/-10	14/-10	14/-10	14/-10
Durée de service (heures) à 40 C	97,000	97,000	97,000	76,000	76,000	76,000
Dimensions - H x L x P (po / mm)	10.13 x 10.14 x 4.68/257 x 258 x 119					
Dimensions du découpage - H x L (po / mm)	8.78 x 8.78/223 x 223					
Poids (lb/kg)	3.14/1.40					
GRILLES DE VENTILATION TYPE 12 / IP54						
RAL 7035 Gris clair:						
Numéro de catalogue	HG1000404	—	HG1000404	HG1000404	HG1000404	HG1000404
RAL 9011 Noir:						
Numéro de catalogue	HG1000403	HG1000403	HG1000403	HG1000403	—	HG1000403
GRILLES DE VENTILATION TYPE 12 / IP55						
RAL 7035 Gris clair:						
Numéro de catalogue	HG1000504	—	HG1000504	HG1000504	—	HG1000504
RAL 9011 Noir:						
Numéro de catalogue	HG1000503	—	HG1000503	HG1000503	—	HG1000503
ACCESSOIRES						
Filtres de rechange:						
Type 12 / IP54 Numéro de catalogue	89134426R	89134426R	89134426R	89134426R	89134426R	89134426R
Type 12 / IP55 Numéro de catalogue	89136410R	89136410R	89136410R	89136410R	89136410R	89136410R
Numéro de catalogue du thermostat (°F)	THERM16F	THERM16F	THERM26F	—	—	—
Numéro de catalogue du thermostat (°C)	THERM16C	THERM16C	THERM26C	—	—	—
Numéro de catalogue du couvercle	HH10GS35001, HH10GS61001, HH10SS04001					

Débits d'air ci-dessus sont à 60 Hz; voir les courbes de performance pour le débit d'air à 50 Hz et pour plus de détails.

La profondeur de chaque unité va de l'arrière de la grille à l'arrière du ventilateur.

Les grilles de ventilation sont vendues séparément.

* Indique une tension CC.

** Reverse airflow fan.

Courbes de performance des ventilateurs à filtre à montage latéral HF10 159 CFM (270 m³/hr.)

Courbe de puissance du HF10, IP54

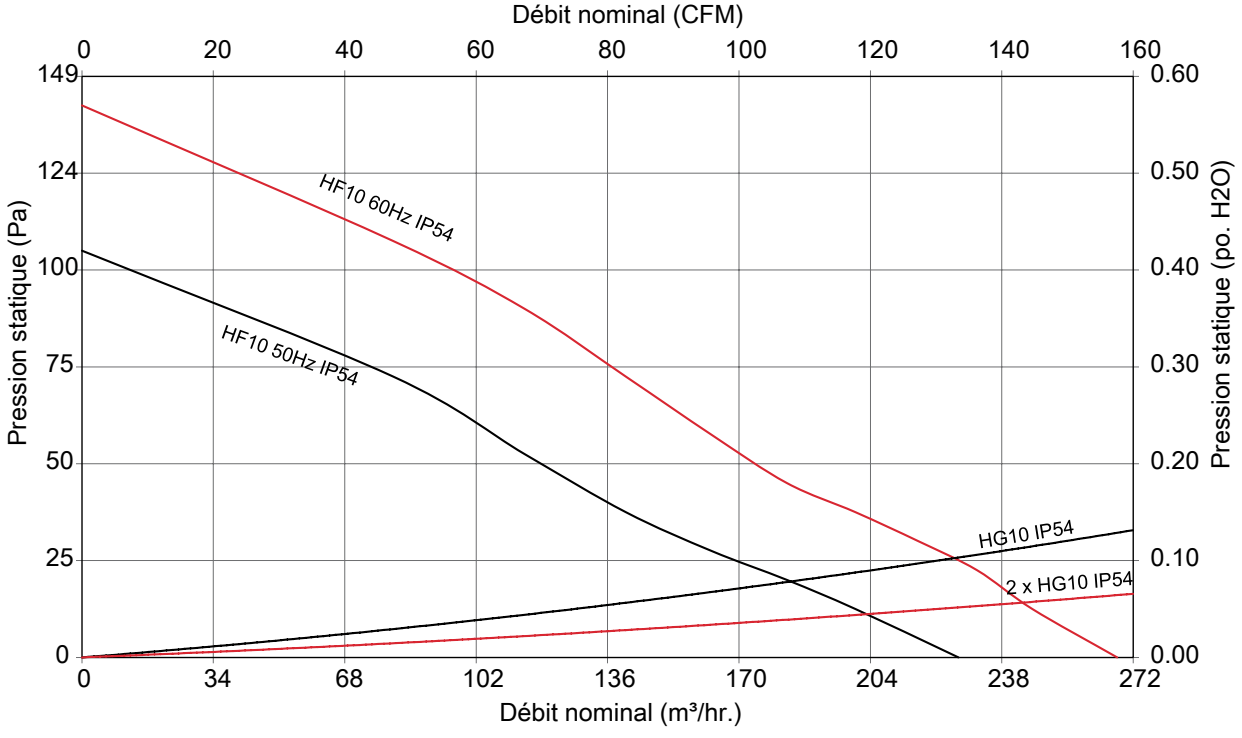

Courbe de puissance du HF10, IP55

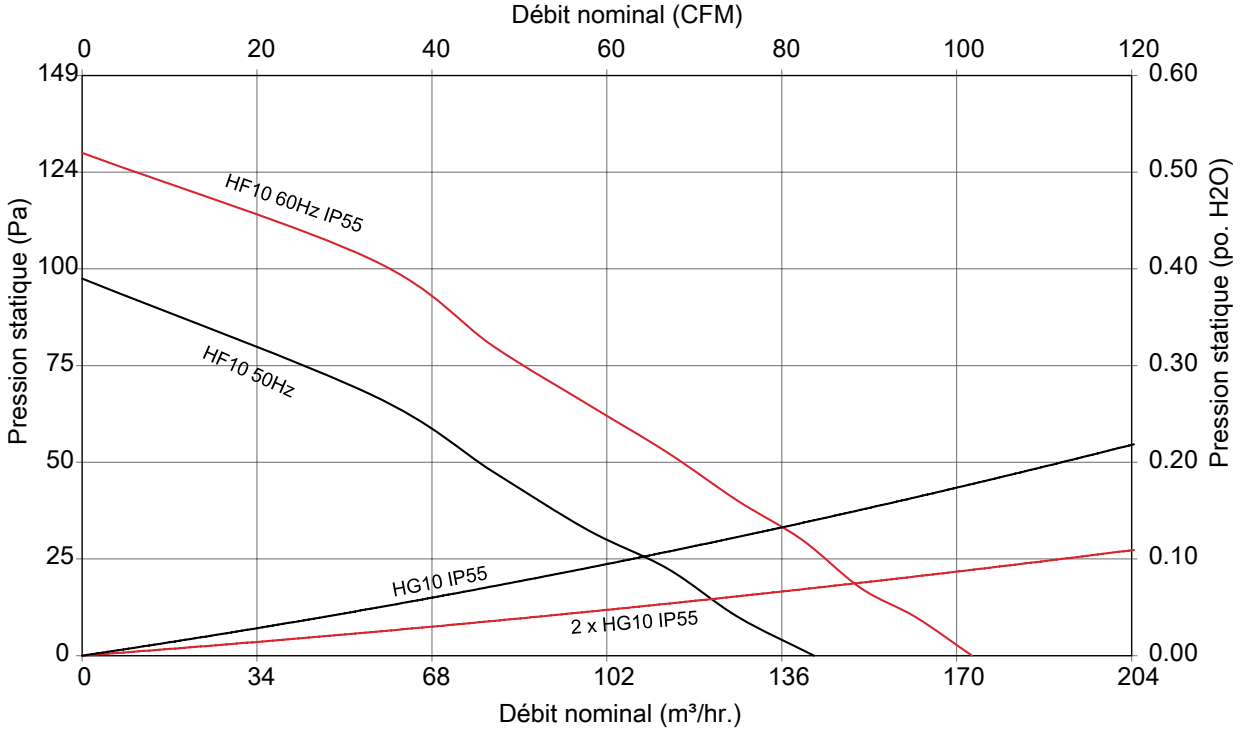

Ventilateurs à filtre à montage latéral HF10 159 CFM (270 m³/h

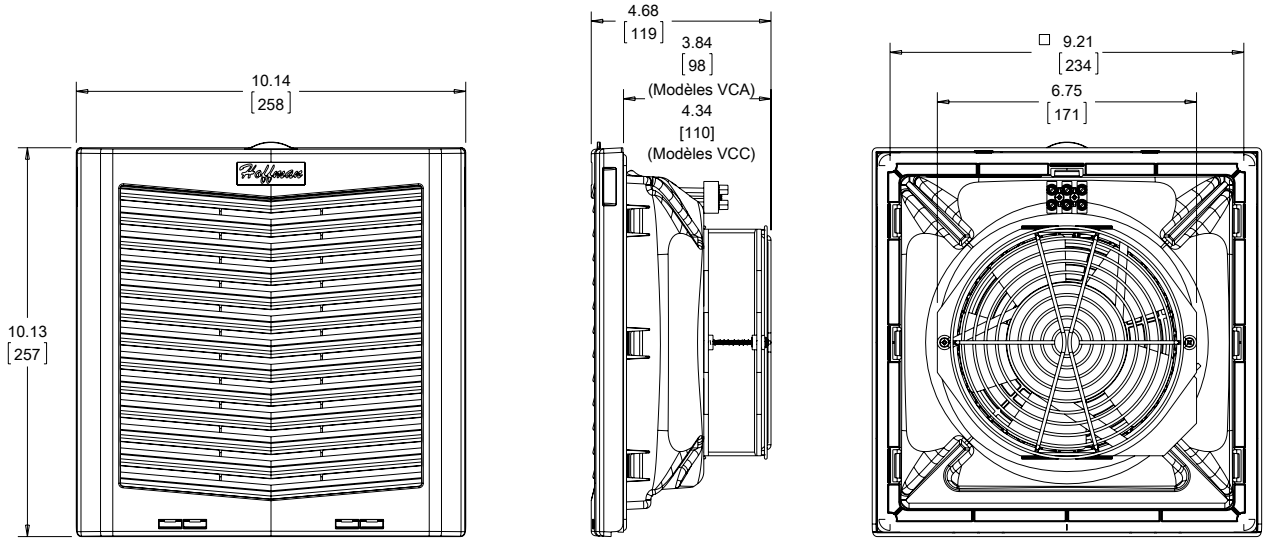

Grille de ventilation

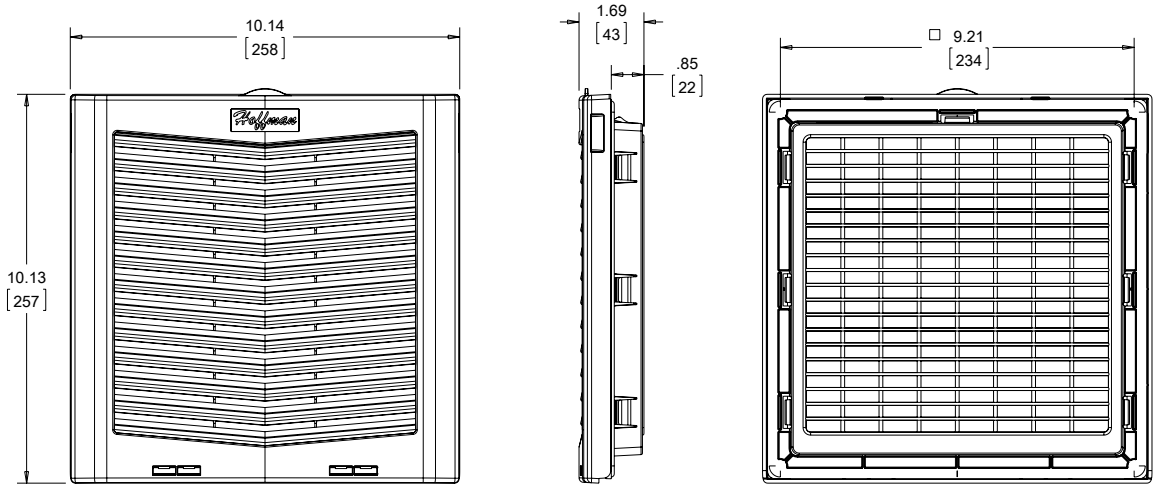

89140585

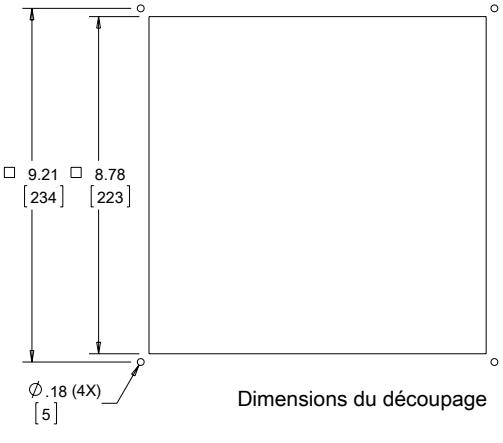

Dimensions du découpage

Visitez nVent.com/HOFFMAN pour télécharger des plans CAO en 2D et 3D pour la conception complète de votre système électrique

Informations techniques **Ventilateurs à filtre HF13 395 CFM (671 m³/h) à montage latéral - Standard et Inverse**

CARACTÉRISTIQUES ÉLECTRIQUES						
Tension nominale	**115**	**230**	**24***	**48***	**115 Rvrs**	**230 Rvrs**
Fréquence (Hz)	50/60	50/60	—	—	50/60	50/60
Courant nominal maximum (Ampères)	.76/.88	.34/.37	2.6	1.12	.76/.88	.34/.37
Puissance maximale (Watts)	65/72	74/80	55	54	65/72	74/80
Alimentation électrique	Bornier					
VENTILATEURS À FILTRE DE TYPE 12						
RAL 7035 Gris clair:						
Numéro de catalogue	HF1316414	HF1326414	HF1324414	HF1348414	HF1316414R	HF1326414R
RAL 9011 Noir:						
Numéro de catalogue	HF1316413	HF1326413	HF1324413	HF1348413	HF1316413R	HF1326413R
Débit d'air libre (CFM /m³/hr.)	395/671	395/671	395/671	395/671	395/671	395/671
Débit d'air avec 1 grille de ventilation (PCM / m³/h)	281/477	281/477	281/477	281/477	281/477	281/477
Débit d'air avec 2 grilles de ventilation (PCM / m³/h)	366/621	366/621	366/621	366/621	366/621	366/621
VENTILATEURS À FILTRE DE TYPE 12 / IP55						
RAL 7035 Gris clair:						
Numéro de catalogue	HF1316514	HF1326514	HF1324514	HF1348514	HF1316514R	HF1326514R
RAL 9011 Noir:						
Numéro de catalogue	HF1316513	—	HF1324513	—	HF1316513R	—
Débit d'air libre (CF^M /m³/hr.)	149/253	149/253	149/253	149/253	149/253	149/253
Débit d'air avec 1 grille de ventilation (PCM / m³/h)	100/170	100/170	100/170	100/170	100/170	100/170
Débit d'air avec 2 grilles de ventilation (PCM / m³/h)	113/192	113/192	113/192	113/192	113/192	113/192
CONCEPTION DU SYSTÈME DE VENTILATION À FILTRE						
RPM des ventilateurs	2600/3000	2600/3000	2950	2950	2600/3000	2600/3000
Pression acoustique (dBA à 50/60 Hz)	57/59	57/59	57/59	57/59	57/59	57/59
Température de fonctionnement:						
Maximum (°F / °C)	131/55	131/55	135/55	135/55	131/55	131/55
Minimum (°F / °C)	14/-10	14/-10	14/-10	14/-10	14/-10	14/-10
Durée de service (heures) à 40 C	59,000	59,000	57,000	57,000	59,000	57,000
Dimensions - H x L x P (po / mm)	12.8 x 12.82 x 6.30/325 x 326 x 160					
Dimensions du découpage - H x L (po / mm)	11.5 x 11.5/292 x 292					
Poids (lb/kg)	4.25/1.90					
GRILLES DE VENTILATION TYPE 12						
RAL 7035 Gris clair:						
Numéro de catalogue	HG1300404	HG1300404	HG1300404	HG1300404	HG1300404	HG1300404
RAL 9011 Noir:						
Numéro de catalogue	HG1300403	HG1300403	HG1300403	HG1300403	HG1300403	HG1300403
GRILLES DE VENTILATION TYPE 12 / IP55						
RAL 7035 Gris clair:						
Numéro de catalogue	HG1300504	HG1300504	HG1300504	HG1300504	HG1300504	HG1300504
RAL 9011 Noir:						
Numéro de catalogue	HG1300503	HG1300503	HG1300503	HG1300503	HG1300503	HG1300503
ACCESSOIRES						
Filtres de rechange:						
Type 12 / IP54 Numéro de catalogue	89134427R	89134427R	89134427R	89134427R	89134427R	89134427R
Type 12 / IP55 Numéro de catalogue	89136411R	89136411R	89136411R	89136411R	89136411R	89136411R
Numéro de catalogue du thermostat (°F)	THERM16F	THERM26F	—	—	THERM16F	THERM26F
Numéro de catalogue du thermostat (°C)	THERM16C	THERM26C	—	—	THERM16C	THERM26C
Numéro de catalogue du couvercle	HH13GS35001, HH13GS61001, HH13SS04001					

Débits d'air ci-dessus sont à 60 Hz; voir les courbes de performance pour le débit d'air à 50 Hz et pour plus de détails.

La profondeur de chaque unité va de l'arrière de la grille à l'arrière du ventilateur.

Les grilles de ventilation sont vendues séparément.

* Indique une tension CC.

Courbes de performance des ventilateurs à filtre à montage latéral HF13 395 CFM (671 m³/hr.)

Courbe de puissance du HF13, IP54

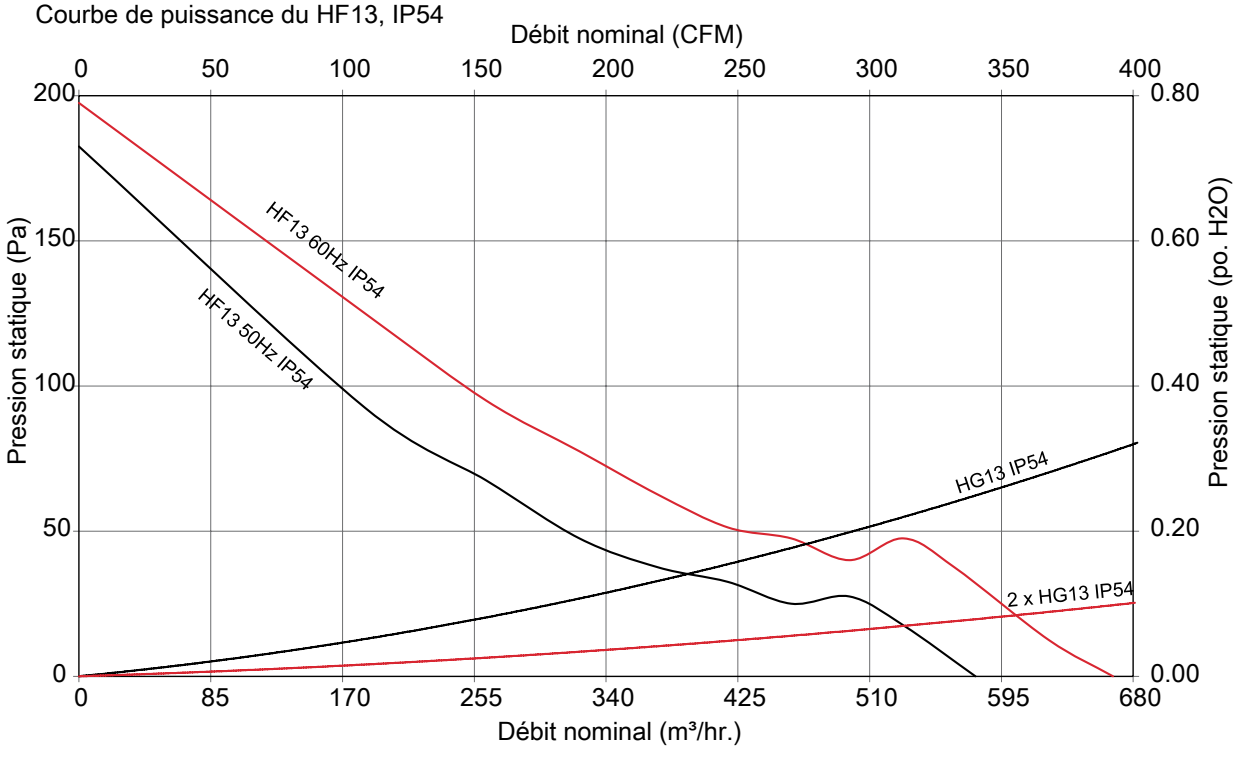

Courbe de puissance du HF13, IP55

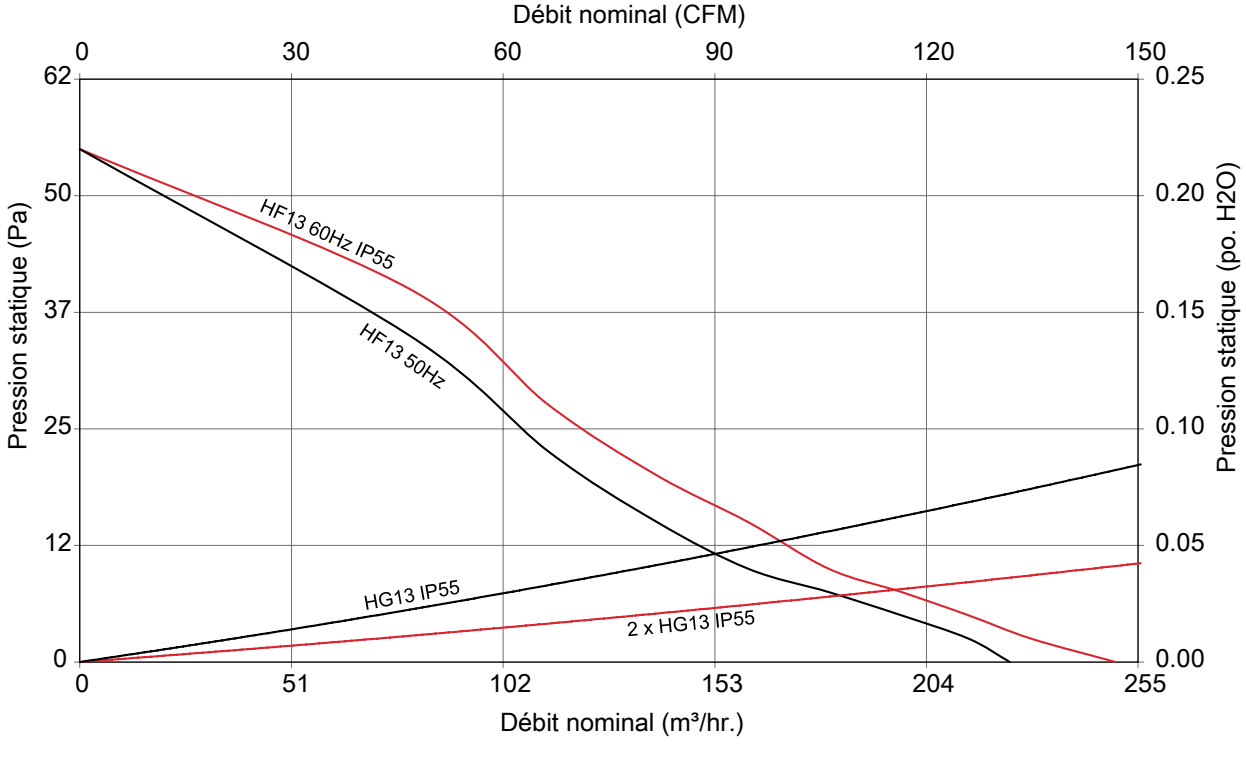

Ventilateurs à filtre à montage latéral HF13 395 CFM (671 m³/h

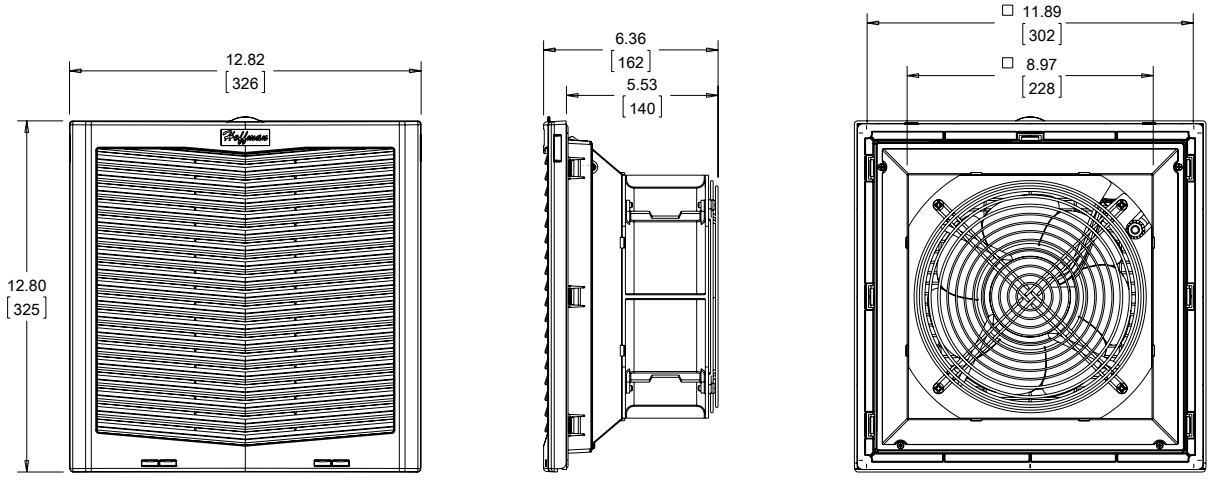

Grille de ventilation

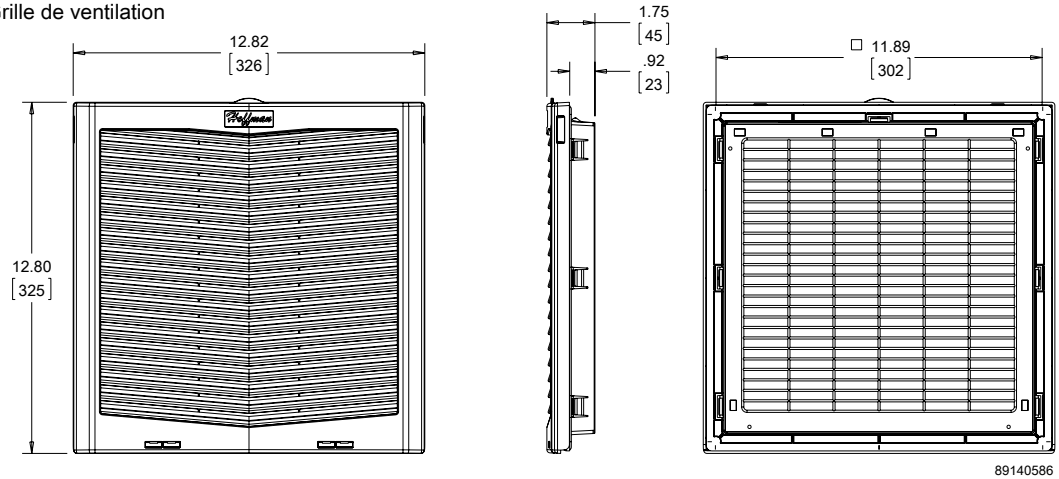

89140586

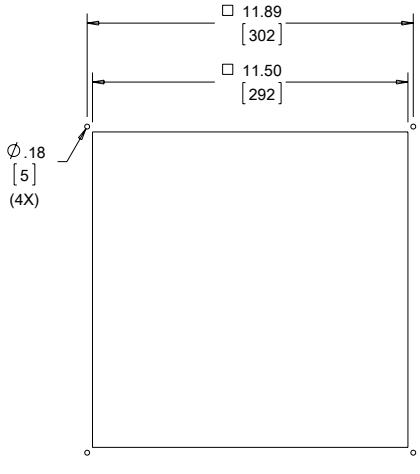

Dimensions du découpage

Visitez nVent.com/HOFFMAN pour télécharger des plans CAO en 2D et 3D pour la conception complète de votre système électrique

Informations techniques **Ventilateurs à filtre HF13 484 CFM (822 m³/heure) à montage latéral**

CARACTÉRISTIQUES ÉLECTRIQUES			
Tension nominale	**115**	**230**	**24***
Fréquence (Hz)	50/60	50/60	—
Courant nominal maximum (Ampères)	1.08/1.18	.50/.60	5.0
Puissance maximale (Watts)	112/148	119/158	105
Alimentation électrique		Bornier	
VENTILATEURS À FILTRE DE TYPE 12			
RAL 7035 Gris clair:			
Numéro de catalogue	HF1316424	HF1326424	HF1324424
RAL 9011 Noir:			
Numéro de catalogue	HF1316423	HF1326423	HF1324423
Débit d'air libre (CFM /m³/hr.)	484/822	484/822	484/822
Débit d'air avec 1 grille de ventilation (PCM / m³/h)	417/708	417/708	417/708
Débit d'air avec 2 grilles de ventilation (PCM / m³/h)	442/751	442/751	442/751
VENTILATEURS À FILTRE DE TYPE 12 / IP55			
RAL 7035 Gris clair:			
Numéro de catalogue	HF1316524	HF1326524	HF1324524
RAL 9011 Noir:			
Numéro de catalogue	HF1316523	HF1326523	HF1324523
Débit d'air libre (CF^M /m³/hr.)	197/335	197/335	197/335
Débit d'air avec 1 grille de ventilation (PCM / m³/h)	155/263	155/263	155/263
Débit d'air avec 2 grilles de ventilation (PCM / m³/h)	175/297	175/297	175/297
CONCEPTION DU SYSTÈME DE VENTILATION À FILTRE			
RPM des ventilateurs	2550/2850	2550/2850	2750
Pression acoustique (dBA à 50/60 Hz)	67/70	67/70	70
Température de fonctionnement:			
Maximum (°F / °C)	131 / 55	131 / 55	131 / 55
Minimum (°F / °C)	14 / -10	14 / -10	14 / -10
Service Life (hours)	59,000	59,000	57,000
Dimensions - H x L x P (po / mm)		12.8 x 12.82 x 6.30/325 x 326 x 160	
Dimensions du découpage - H x L (po / mm)		11.50 x 11.50/292 x 292	
Poids (lb/kg)		4.32/1.96	
GRILLES DE VENTILATION TYPE 12			
RAL 7035 Gris clair:			
Numéro de catalogue	HG1300404	HG1300404	HG1300404
RAL 9011 Noir:			
Numéro de catalogue	HG1300403	HG1300403	HG1300403
GRILLES DE VENTILATION TYPE 12 / IP55			
RAL 7035 Gris clair:			
Numéro de catalogue	HG1300504	HG1300504	HG1300504
RAL 9011 Noir:			
Numéro de catalogue	HG1300503	HG1300503	HG1300503
ACCESSOIRES			
Filtres de rechange:			
Type 12 / IP54 Numéro de catalogue	89134427R	89134427R	89134427R
Type 12 / IP55 Numéro de catalogue	89136411R	89136411R	89136411R
Numéro de catalogue du thermostat (°F)	THERM16F	THERM26F	—
Numéro de catalogue du thermostat (°C)	THERM16C	THERM26C	—
Numéro de catalogue du couvercle		HH13GS35001, HH13GS61001, HH13SS04001	

Débits d'air ci-dessus sont à 60 Hz; voir les courbes de performance pour le débit d'air à 50 Hz et pour plus de détails.

La profondeur de chaque unité va de l'arrière de la grille à l'arrière du ventilateur.

Les grilles de ventilation sont vendues séparément.

* Indique une tension CC.

Courbes de performance des ventilateurs à filtre à montage latéral HF13 484 CFM (822 m³/hr.)

Courbe de puissance du HF13, IP54

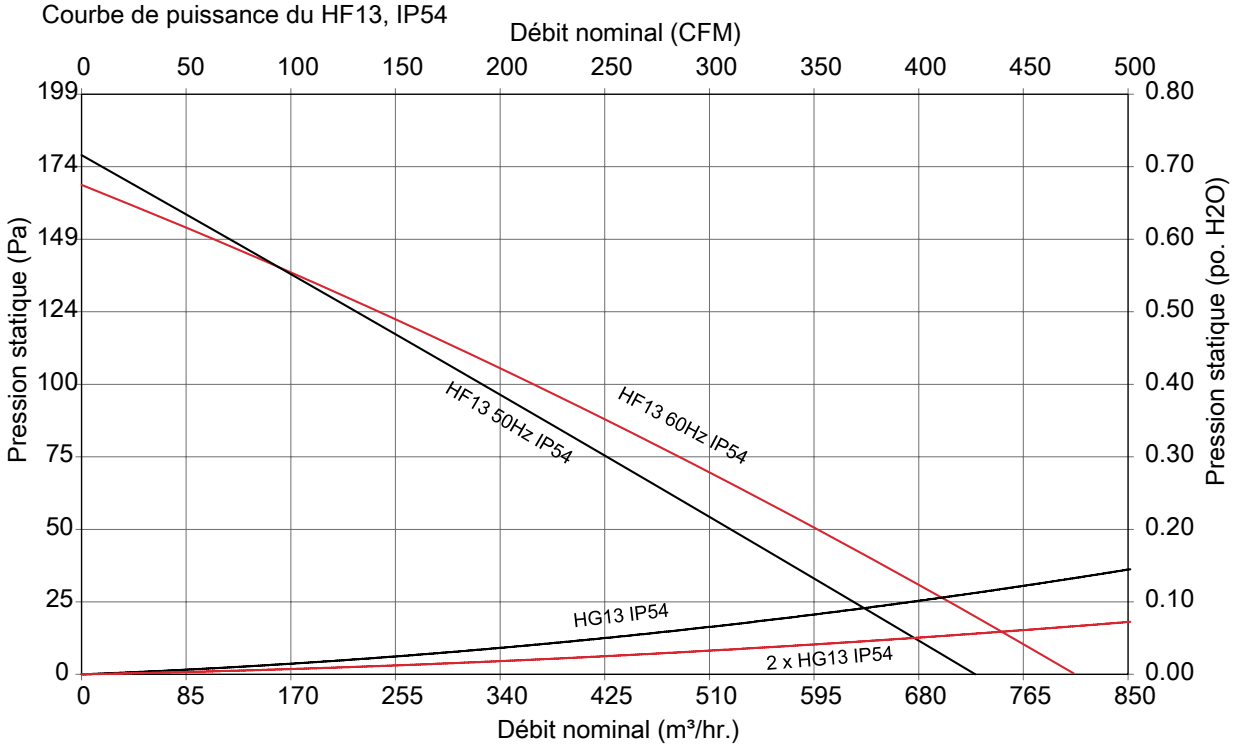

Courbe de puissance du HF13, IP55

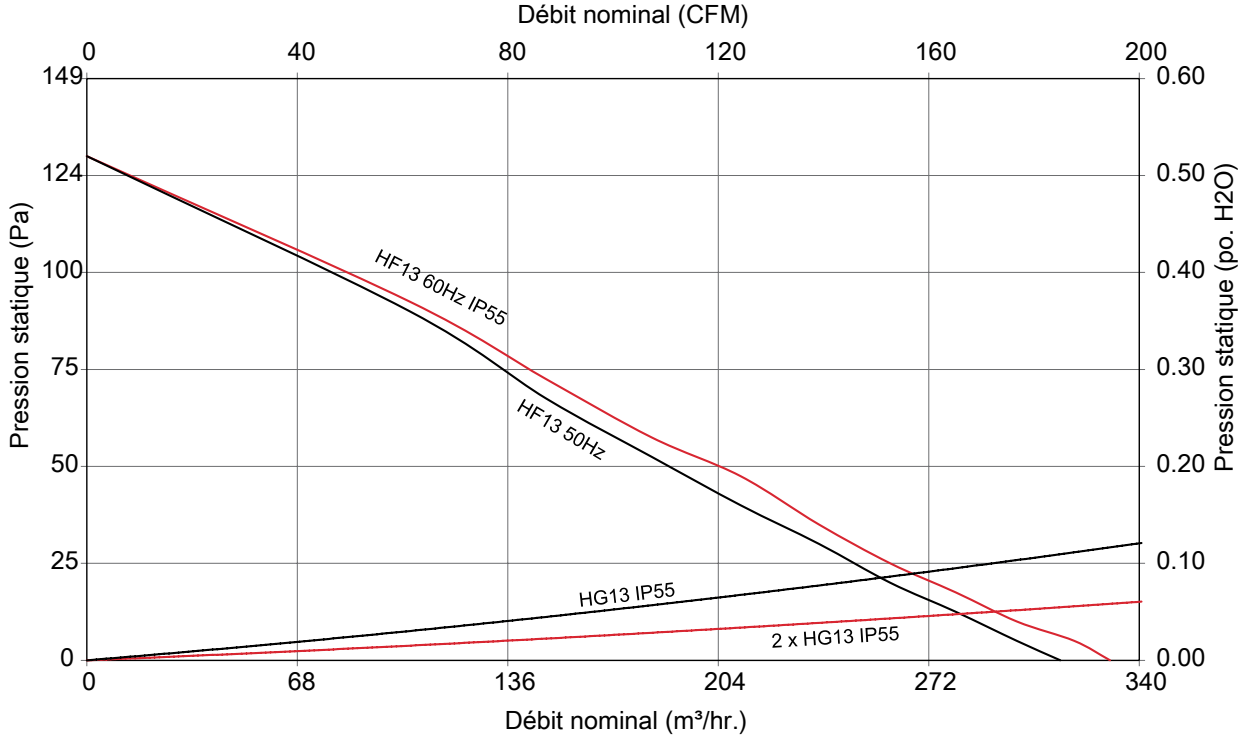

Ventilateurs à filtre à montage latéral HF13 484 CFM (822 m³/h) - Standard et Inverse

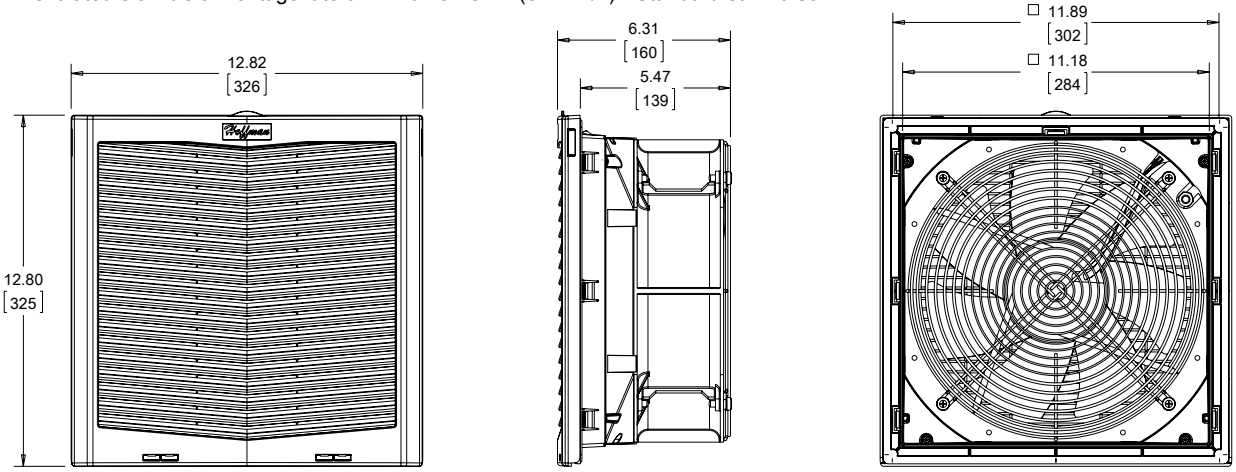

Grille de ventilation

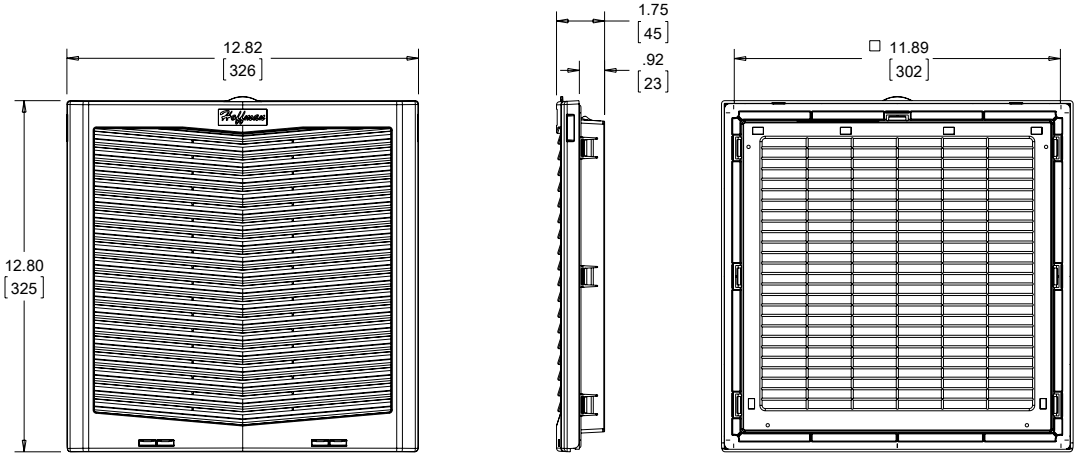

89140587

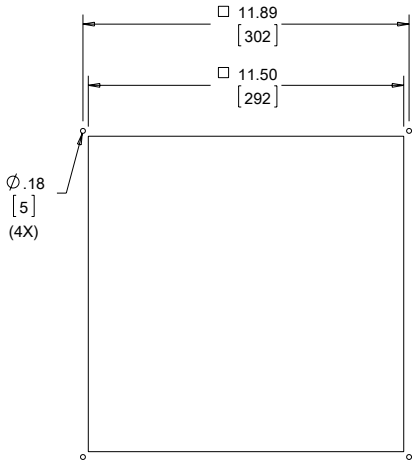

Dimensions du découpage

Visitez nVent.com/HOFFMAN pour télécharger des plans CAO en 2D et 3D pour la conception complète de votre système électrique

Informations techniques **Ventilateurs à filtre HF13 484 CFM (822 m³/h) à montage latéral - Standard et Inverse**

CARACTÉRISTIQUES ÉLECTRIQUES		
Tension nominale	**115 Rvrs**	**230 Rvrs**
Fréquence (Hz)	50/60	50/60
Courant nominal maximum (Ampères)	1.05/1.5	.51/.70
Puissance maximale (Watts)	112/148	119/158
Alimentation électrique	Bornier	
VENTILATEURS À FILTRE DE TYPE 12		
RAL 7035 Gris clair:		
Numéro de catalogue	HF1316424R	HF1326424R
RAL 9011 Noir:		
Numéro de catalogue	HF1316423R	HF1326423R
Débit d'air libre (CFM /m³/hr.)	484/822	484/822
Débit d'air avec 1 grille de ventilation (PCM / m³/h)	417/708	417/708
Débit d'air avec 2 grilles de ventilation (PCM / m³/h)	442/751	442/751
CONCEPTION DU SYSTÈME DE VENTILATION À FILTRE		
RPM des ventilateurs	2550/2850	2550/2850
Pression acoustique (dBA à 50/60 Hz)	67/70	67/70
Température de fonctionnement:		
Maximum (°F / °C)	131/55	131/55
Minimum (°F / °C)	14/-10	14/-10
Service Life (hours)	59,000	59,000
Dimensions - H x L x P (po / mm)	12.8 x 12.82 x 6.30/325 x 326 x 160	
Dimensions du découpage - H x L (po / mm)	11.50 x 11.50/292 x 292)	
Poids (lb/kg)	4.32/1.96	
GRILLES DE VENTILATION TYPE 12		
RAL 7035 Gris clair:		
Numéro de catalogue	HG1300404	HG1300404
RAL 9011 Noir:		
Numéro de catalogue	HG1300403	HG1300403
GRILLES DE VENTILATION TYPE 12 / IP55		
RAL 7035 Gris clair:		
Numéro de catalogue	HG1300504	HG1300504
RAL 9011 Noir:		
Numéro de catalogue	HG1300503	HG1300503
ACCESSOIRES		
Filtres de rechange:		
Type 12/IP54 Numéro de catalogue	89134427R	89134427R
Type 12 / IP55 Numéro de catalogue	89136411R	89136411R
Numéro de catalogue du thermostat (°F)	THERM16F	THERM26F
Numéro de catalogue du thermostat (°C)	THERM16C	THERM26C
Numéro de catalogue du couvercle	HH13GS35001, HH13GS61001, HH13SS04001	

Débits d'air ci-dessus sont à 60 Hz; voir les courbes de performance pour le débit d'air à 50 Hz et pour plus de détails.

La profondeur de chaque unité va de l'arrière de la grille à l'arrière du ventilateur.

Les grilles de ventilation sont vendues séparément.