BISAGRA CONTINUA CON SUJETADORES, TIPO 4X

NORMAS DE LA INDUSTRIA

Homologación UL 508A; tipo 3R, 4, 4X, 12; archivo núm. E61997
Homologación cUL conforme a CSA C22.2 núm. 94; tipo 3R, 4, 4X, 12; archivo núm. E61997

NEMA/EEMAC tipo 3R, 4, 4X, 12, 13
CSA archivo núm. 42186: tipo 4, 4X, 12
IEC 60529, IP66
Cumple con los requisitos NEMA tipo 3RX

APLICACIÓN

Este gabinete liviano protege componentes y controles en ambientes corrosivos tanto bajo techo como a la intemperie, por ejemplo, lugares con tráfico, plantas externas, entornos marinos y de telecomunicaciones.

ESPECIFICACIONES

- Aluminio tipo 5052-H-32
- Uniones alisadas de soldadura continua
- Reborde redondeado en tres costados de la puerta y en todos los costados de la abertura del gabinete
- Conjuntos de sujetadores de acero inoxidable para puertas
- La puerta se desmonta fácilmente quitando el pasador de bisagra continua de acero inoxidable
- Compartimiento para datos de termoplástico de alto impacto
- Aro y grapa para candado
- Los tornillos del panel están chapados
- Bases roscadas para el montaje de paneles opcionales
- Empaque resistente a aceite

ACABADO

Los gabinetes no están pintados. Los frentes de las puertas tienen un acabado cepillado liso.

ACCESORIOS

Conjunto de sujetador de acción rápida
Paneles para gabinetes tipo 3R, 4, 4X, 12 y 13
Kit de ángulos de montaje en rack, estilo L
Kit de panel oscilante para caja de conexiones y gabinete de montaje en pared
Descripción general del kit de bloque de terminales para gabinetes tipo 4, 12 y 13
Kits de ventana de acero y acero inoxidable

MODIFICACIÓN Y PERSONALIZACIÓN

nVent HOFFMAN es especialista en la modificación y personalización de productos conforme a sus especificaciones. Comuníquese con la oficina de ventas o con un distribuidor de nVent HOFFMAN de su localidad para obtener información completa al respecto.

BOLETÍN: A4A

Producto estándar

Número de catálogo	AxBxC in./mm	Panel de aluminio	Panel de acero	Panel conductor	Tamaño del panel D x E in./mm	Número de sujetadores	F in./mm	Número de Abrazaderas	Datos de tamaño de bolsillo in./mm
A16H1206ALLP	16.00 x 12.00 x 6.00 406 x 305 x 152	A16P12AL	A16P12	A16P12G	13.00 x 9.00 330 x 229	4	1.25 32	4	6.00 x 6.00 152 x 152
A20H1606ALLP	20.00 x 16.00 x 6.00 508 x 406 x 152	A20P16AL	A20P16	A20P16G	17.00 x 13.00 432 x 330	4	3.00 76	4	6.00 x 6.00 152 x 152
A20H2006ALLP	20.00 x 20.00 x 6.00 508 x 508 x 152	A20P20AL	A20P20	A20P20G	17.00 x 17.00 432 x 432	4	3.00 76	4	6.00 x 6.00 152 x 152
A24H2006ALLP	24.00 x 20.00 x 6.00 610 x 508 x 152	A24P20AL	A24P20	A24P20G	21.00 x 17.00 533 x 432	4	3.00 76	5	6.00 x 6.00 152 x 152
A16H1608ALLP	16.00 x 16.00 x 8.00 406 x 406 x 203	A16P16AL	A16P16	A16P16G	13.00 x 13.00 330 x 330	4	3.00 76	4	6.00 x 6.00 152 x 152
A24H2408ALLP	24.00 x 24.00 x 8.00 610 x 610 x 203	A24P24AL	A24P24	A24P24G	21.00 x 21.00 533 x 533	4	3.00 76	5	6.00 x 6.00 152 x 152
A30H2408ALLP	30.00 x 24.00 x 8.00 762 x 610 x 203	A30P24AL	A30P24	A30P24G	27.00 x 21.00 686 x 533	6	3.00 76	5	12.00 x 12.00 305 x 305
A36H2408ALLP	36.00 x 24.00 x 8.00 914 x 610 x 203	A36P24AL	A36P24	A36P24G	33.00 x 21.00 838 x 533	6	3.00 76	5	12.00 x 12.00 305 x 305
A36H3008ALLP	36.00 x 30.00 x 8.00 914 x 762 x 203	A36P30AL	A36P30	A36P30G	33.00 x 27.00 838 x 686	6	3.00 76	7	12.00 x 12.00 305 x 305
A48H3608ALLP	48.00 x 36.00 x 8.00 1219 x 914 x 203	A48P36AL	A48P36	A48P36G	45.00 x 33.00 1143 x 838	8	3.00 76	8	12.00 x 12.00 305 x 305
A20H1610ALLP	20.00 x 16.00 x 10.00 508 x 406 x 254	A20P16AL	A20P16	A20P16G	17.00 x 13.00 432 x 330	4	3.00 76	4	12.00 x 12.00 305 x 305
A24H2010ALLP	24.00 x 20.00 x 10.00 610 x 508 x 254	A24P20AL	A24P20	A24P20G	21.00 x 17.00 533 x 432	4	3.00 76	5	12.00 x 12.00 305 x 305
A30H2412ALLP	30.00 x 24.00 x 12.00 762 x 610 x 305	A30P24AL	A30P24	A30P24G	27.00 x 21.00 686 x 533	6	3.00 76	5	12.00 x 12.00 305 x 305
A36H3012ALLP	36.00 x 30.00 x 12.00 914 x 762 x 305	A36P30AL	A36P30	A36P30G	33.00 x 27.00 838 x 686	6	3.00 76	7	12.00 x 12.00 305 x 305
A60H3612ALLP	60.00 x 36.00 x 12.00 1524 x 914 x 305	A60P36AL	A60P36	A60P36G	57.00 x 33.00 1448 x 838	8	3.00 76	9	12.00 x 12.00 305 x 305

Compre los paneles por separado.

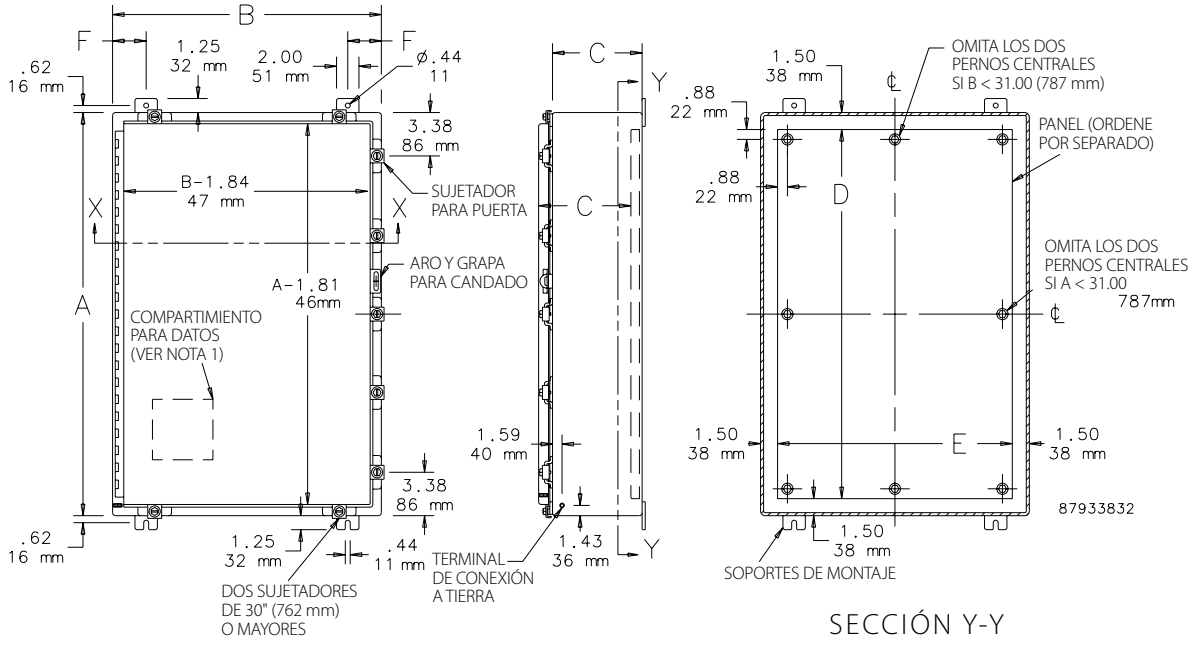

SECCIÓN Y-Y

NOTAS: 1. Incluye compartimiento removible para datos.
Compartimiento grande para datos, 12.00 x 12.00 (305 mm x 305 mm) si A ≥ 30 (762 mm)
Compartimiento pequeño para datos, 6.00 x 6.00 (152 mm x 152 mm) si A < 30 (762 mm)
2. La separación máxima entre sujetadores de puerta es de 15.00 (382 mm).

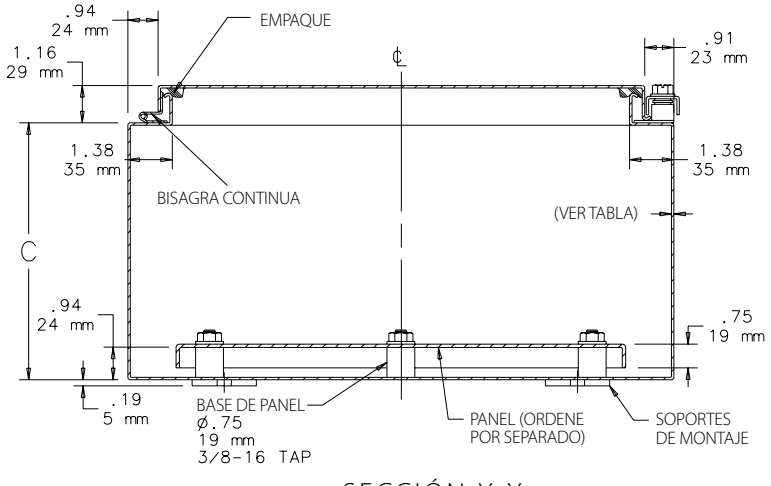

SECCIÓN X-X