GABINETE PARA SERVIDORES PROLINE FLOTEK HCA (PASILLO CALIENTE/FRÍO)

NORMAS DE LA INDUSTRIA

EIA 310-D

APLICACIÓN

Dos grupos de ventiladores redundantes, alimentados por separado, ubicados en la parte trasera del gabinete para servidores ProLine FloTek HCA, maximizan la capacidad de enfriamiento en aplicaciones de alta densidad que producen grandes cantidades de calor.

CARACTERÍSTICAS

- La puerta delantera rígida de aluminio extruido y acero formado conformado y perforado ofrece un mejor acabado y más durabilidad.
- La puerta delantera totalmente perforada maximiza la circulación del aire proveniente del pasillo frío y se adapta a los requisitos de espacio del fabricante de los servidores.
- Los seis ventiladores de 6 pulg., con protección para dedos incorporada, ubicados en las puertas traseras, circulan el aire del pasillo frío por el gabinete y hacia el pasillo caliente.
- Los ventiladores proveen un caudal de aire de hasta 1440 CFM.
- Los ventiladores instalados en cada una de las puertas pueden alimentarse por separado y así lograr un sistema redundante de enfriamiento.
- Las tapas superiores sólidas ayudan a dirigir el aire por el equipo.
- Los modelos sin costados se únen rápidamente, facilitando su instalación en aplicaciones acopladas.
- La manija oscilante con botón y cerradura de tres puntos en la puerta delantera ofrece un acceso simple y controlado; incluye dos llaves.
- Las puertas traseras están divididas para facilitar el acceso; incluye una manija oscilante con cerradura de 3 puntos y perfil bajo.
- Se utilizan dos juegos de ángulos de rack de 19 pulg. con agujeros cuadrados para soportar la parte delantera y trasera del equipo.
- Los ángulos de rack pueden ajustarse de diferentes maneras, del frente hacia atrás, para mayor flexibilidad de posicionamiento.
- La placa pasacables grande en la tapa superior facilita el cableado, el tendido de cables preterminados y los paneles conexiones.
- Incluye componentes de montaje (20 tuercas enjauladas y 20 tornillos 10-32)

ESPECIFICACIONES

- Puertas, costados y tapa de acero calibre 14 ó 16.
- Armazón de acero soldado calibre 12.
- Los ángulos de rack tienen agujeros cuadrados con espaciado EIA 310-D.
- Base abierta con soportes integrados de fijación con pernos.

ACABADO

Acero fosfatado, recubierto con pintura de poliéster pulverizada mate, texturizada, RAL 9005 de color negro. Hay otras opciones de acabado disponible. Comuníquese con el centro de atención al cliente de Hoffman.

CAPACIDAD DE CARGA

Capacidad de carga estática de 1500 lb (680.4 kg). Comuníquese con nVent HOFFMAN si tiene requisitos de carga.

BOLETÍN: DPSR

Producto estándar

Número de catálogo	AxBxC mm/in.	Costado	Unidades de rack	Ángulo de rack
PSCHCA2069B	1991 x 608 x 899 78.37 x 23.94 x 35.40	Con costados	42	PRA1920THL1
PSCHCA2069BNS	1991 x 599 x 899 78.37 x 23.58 x 35.40	Sin costados	42	PRA1920THL1
PSCHCA20610B	1991 x 608 x 999 78.37 x 23.94 x 39.34	Con costados	42	PRA1920THL1
PSCHCA20610BNS	1991 x 599 x 999 78.37 x 23.58 x 39.34	Sin costados	42	PRA1920THL1
PSCHCA20611B	1991 x 608 x 1099 78.37 x 23.94 x 43.28	Con costados	42	PRA1920THL1
PSCHCA20611BNS	1991 x 599 x 1099 78.37 x 23.58 x 43.28	Sin costados	42	PRA1920THL1
PSCHCA20612B	1991 x 608 x 1199 78.37 x 23.94 x 47.22	Con costados	42	PRA1920THL1
PSCHCA20612BNS	1991 x 599 x 1199 78.37 x 23.58 x 47.22	Sin costados	42	PRA1920THL1

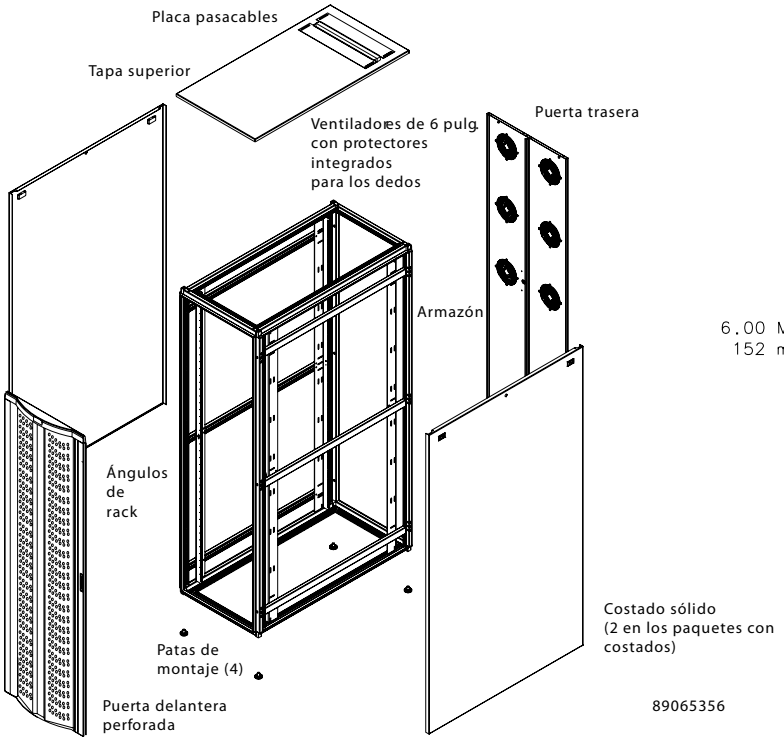

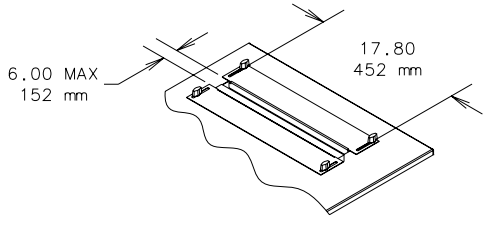
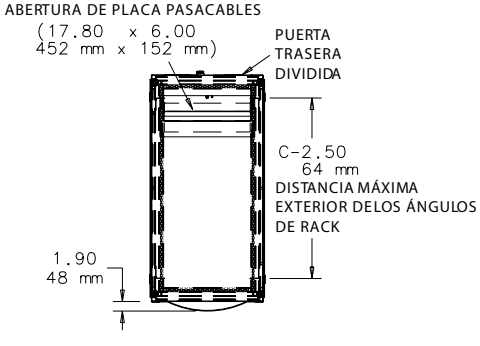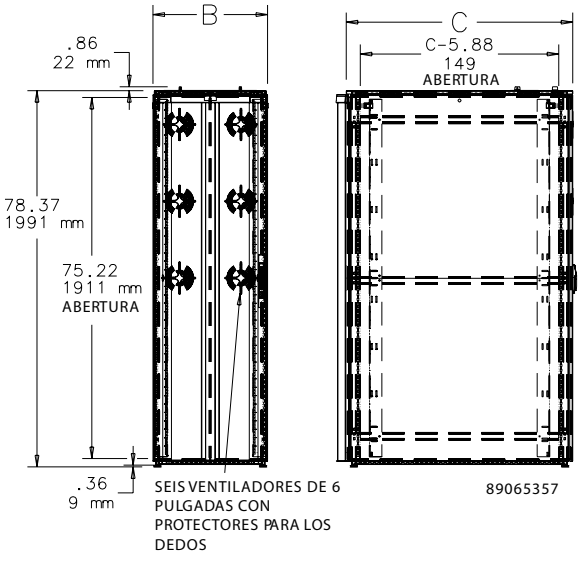
Detalle de placa pasacables