CHARNIÈRE CONTINUE AVEC SERRURES QUART DE TOUR, TYPE 4

APPLICATION

Ce boîtier offre la facilité d'un verrouillage quart de tour avec un fini gris clair esthétique et facile d'entretien.

SPÉCIFICATIONS

- Acier de calibre 16 ou 14
- Soudure continue et polie
- Charnière continue
- Dispositif de mise à la terre sur la porte
- Supports de montage extérieurs soudés pour faciliter l'installation
- Joint résistant à l'huile
- Serrures quart de tour à fente
- Joint d'étanchéité en mousse sans joints
- Écrous soudés fournis pour le montage des panneaux optionnels et des borniers en dimensions de 6,00 x 4, 00 po (152 x 102 mm) et plus grand

FINISH

Peinture intérieure et extérieure en poudre polyester gris RAL 7035.

ACCESSOIRES

Panneaux pour boîtiers de jonction
Ensemble de panneau pivotant pour boîtier de jonction et boîtier à montage mural
Ensemble de borniers pour boîtiers de jonction
Ensembles de fenêtres en acier et en acier inoxydable

NORMES DE L'INDUSTRIE

Homologué UL 508A; Type 4, 12 ; N° de dossier E61997
Homologué cUL selon CSA C22.2 No. 94; Homologué; Type 4, 12; Dossier No. E61997.

NEMA/EEMAC Type 12 et 13
CEI 60529, IP66

MODIFICATION ET PERSONNALISATION

nVent HOFFMAN se spécialise dans la modification et la personnalisation de produits conformes à vos spécifications. Communiquez avec votre bureau de vente ou votre distributeur nVent HOFFMAN local pour obtenir de plus amples renseignements.

BULLETIN: A51FL

Produit standard

Numéro de catalogue	AxBxC po/mm	Calibre	Panneau	Panneau conducteur	Dimensions du panneau po/mm	Montage G x H po/mm	Total L x W po/mm	F po/mm	J po/mm	K po/mm	T po/mm	V po/mm	Y po/mm	Nombre de serrures
A404CHFL	4.00 x 4.00 x 3.00 102 x 102 x 76	16	Sans Panneau	Sans Panneau	– –	4.75 x 2.00 121 x 51	5.50 x 4.41 140 x 112	– –	2.62 66	0.54 14	3.00 76	– –	– –	1
A604CHFL	6.00 x 4.00 x 3.00 152 x 102 x 76	16	A6P4	A6P4G	4.88 x 2.88 124 x 73	6.75 x 2.00 171 x 51	7.50 x 4.41 191 x 112	2.53 64	2.62 66	0.54 14	3.00 76	0.31 8	0.56 14	1
A806CHFL	8.00 x 6.00 x 3.50 203 x 152 x 89	14	A8P6	A8P6G	6.75 x 4.88 171 x 124	8.75 x 4.00 222 x 102	9.50 x 6.41 241 x 163	3.03 77	3.12 79	0.56 14	5.00 127	0.25 6	0.62 16	2
A4044CHFL	4.00 x 4.00 x 4.00 102 x 102 x 102	16	No Panel	No Panel	– –	4.75 x 2.00 121 x 51	5.50 x 4.41 140 x 112	– –	3.62 92	0.54 14	3.00 76	– –	– –	1
A6044CHFL	6.00 x 4.00 x 4.00 152 x 102 x 102	16	A6P4	A6P4G	4.88 x 2.88 124 x 73	6.75 x 2.00 171 x 51	7.50 x 4.41 191 x 112	3.53 90	3.62 92	0.54 14	3.00 76	0.31 8	0.56 14	1
A606CHFL	6.00 x 6.00 x 4.00 152 x 152 x 102	16	A6P6	A6P6G	4.88 x 4.88 124 x 124	6.75 x 4.00 171 x 102	7.50 x 6.41 191 x 163	3.53 90	3.62 92	0.54 14	5.00 127	0.31 8	0.56 14	1
A808CHFL	8.00 x 8.00 x 4.00 203 x 203 x 102	14	A8P8	A8P8G	6.75 x 6.88 171 x 175	8.75 x 6.00 222 x 152	9.50 x 8.41 241 x 214	3.53 90	3.62 92	0.56 14	7.00 178	0.25 6	0.62 16	2
A1008CHFL	10.00 x 8.00 x 4.00 254 x 203 x 102	14	A10P8	A10P8G	8.75 x 6.88 222 x 175	10.75 x 6.00 273 x 152	11.50 x 8.41 292 x 214	3.53 90	3.62 92	0.56 14	7.00 178	0.25 6	0.62 16	2
A12064CHFL	12.00 x 6.00 x 4.00 305 x 152 x 102	14	A12P6	A12P6G	10.75 x 4.88 273 x 124	12.75 x 4.00 324 x 102	13.50 x 6.41 343 x 163	3.53 90	3.62 92	0.56 14	5.00 127	0.25 6	0.62 16	2
A1210CHFL	12.00 x 10.00 x 5.00 305 x 254 x 127	14	A12P10	A12P10G	10.75 x 8.88 273 x 226	12.75 x 8.00 324 x 203	13.50 x 10.41 343 x 264	4.53 115	4.62 117	0.56 14	9.00 229	0.25 6	0.62 16	2
A8066CHFL	8.00 x 6.00 x 6.00 203 x 152 x 152	14	A8P6	A8P6G	6.75 x 4.88 171x 124	8.75 x 4.00 222 x 102	9.50 x 6.41 241 x 163	5.53 140	5.62 143	0.56 14	5.00 127	0.25 6	0.62 16	2
A10086CHFL	10.00 x 8.00 x 6.00 254 x 203 x 152	14	A10P8	A10P8G	8.75 x 6.88 222 x 175	10.75 x 6.00 273 x 152	11.50 x 8.41 292 x 214	5.53 140	5.62 (143) 143	0.56 14	7.00 178	0.25 6	0.62 16	2
A10106CHFL	10.00 x 10.00 x 6.00 254 x 254 x 152	14	A10P10	A10P10G	8.75 x 8.88 222 x 226	10.75 x 8.00 273 x 203	11.50 x 10.41 292 x 264	5.53 140	5.62 (143) 143	0.56 14	9.00 229	0.25 6	0.62 16	2
A1212CHFL	12.00 x 12.00 x 6.00 305 x 305 x 152	14	A12P12	A12P12G	10.75 x 10.88 273 x 276	12.75 x 10.00 324 x 254	13.50 x 12.41 343 x 314	5.53 140	5.62 (143) 143	0.56 14	11.00 279	0.25 6	0.62 16	2
A14086CHFL	14.00 x 8.00 x 6.00 356 x 203 x 152	14	A14P8	A14P8G	12.75 x 6.88 324 x 175	14.75 x 6.00 375 x 152	15.50 x 8.41 394 x 214	5.53 140	5.62 (143) 143	0.56 14	7.00 178	0.25 6	0.62 16	2
A1412CHFL	14.00 x 12.00 x 6.00 356 x 305 x 152	14	A14P12	A14P12G	12.75 x 10.88 324 x 276	14.75 x 10.00 375 x 254	15.50 x 12.41 394 x 314	5.53 140	5.62 (143) 143	0.56 14	11.00 279	0.25 6	0.62 16	2
A16106CHFL	16.00 x 10.00 x 6.00 406 x 254 x 152	14	A16P10	A16P10G	14.75 x 8.88 375 x 226	16.75 x 8.00 425 x 203	17.50 x 10.41 445 x 264	5.53 140	5.62 (143) 143	0.56 14	9.00 229	0.25 6	0.62 16	2
A1614CHFL	16.00 x 14.00 x 6.00 406 x 356 x 152	14	A16P14	A16P14G	14.75 x 12.88 375 x 327	16.75 x 12.00 425 x 305	17.50 x 14.41 445 x 366	5.53 140	5.62 (143) 143	0.56 14	13.00 330	0.25 6	0.62 16	2
A12108CHFL	12.00 x 10.00 x 8.00 305 x 254 x 203	14	A12P10	A12P10G	10.75 x 8.88 273 x 226	12.75 x 8.00 324 x 203	13.50 x 10.41 343 x 264	7.53 191	7.62 194	0.56 14	9.00 229	0.25 6	0.62 16	2
A14128CHFL	14.00 x 12.00 x 8.00 356 x 305 x 203	14	A14P12	A14P12G	12.75 x 10.88 324 x 276	14.75 x 10.00 375 x 254	15.50 x 12.41 394 x 314	7.53 191	7.62 194	0.56 14	11.00 279	0.25 6	0.62 16	2

Numéro de catalogue	AxBxC po/mm	Calibre	Panneau	Panneau conducteur	Dimensions du panneau po/mm	Montage G x H po/mm	Total L x W po/mm	F po/mm	J po/mm	K po/mm	T po/mm	V po/mm	Y po/mm	Nombre de serrures
A16148CHFL	16.00 x 14.00 x 8.00 406 x 356 x 203	14	A16P14	A16P14G	14.75 x 12.88 375 x 327	16.75 x 12.00 425 x 305	17.50 x 14.41 445 x 366	7.53 191	7.62 104	0.56 14	13.00 330	0.25 6	0.62 16	2
A161410CHFL	16.00 x 14.00 x 10.00 406 x 356 x 254	14	A16P14	A16P14G	14.75 x 12.88 375 x 327	16.75 x 12.00 425 x 305	17.50 x 14.41 445 x 366	9.53 242	9.62 244	0.56 14	13.00 330	0.25 6	0.62 16	2
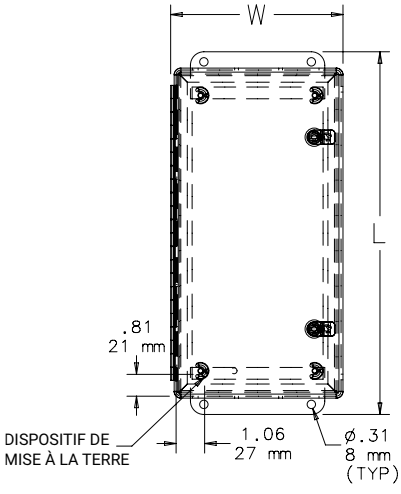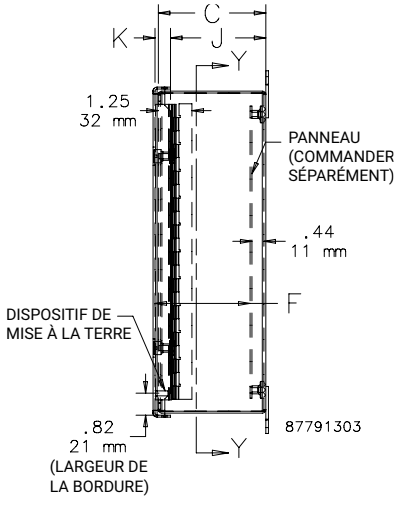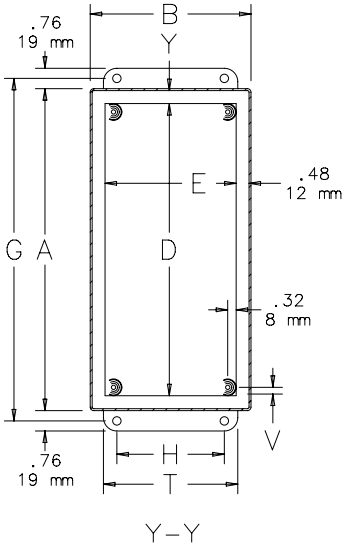
Les panneaux doivent être achetés séparément. Des panneaux en acier inoxydable, conducteurs, composites et aluminium sont disponibles en option pour la plupart des dimensions.