GABINETES CON EXTRA-PROFUNDIDAD PARA BOTONES DE CONTROL, TIPO 4

CERTIFICACIONES DE LA INDUSTRIA

Listado en UL 508A; Tipo 4, 12; Archivo Núm. E61997
cUL listado por CSA C22.2 Núm. 94; Tipo 4, 12; Archivo Núm. E61997

NEMA/EEMAC Tipo 4, 12
IEC 60529, IP66

APLICACIONES

Gabinetes con extra profundidad para botones de control, diseñados para alojar botones de control e interruptores de 30.5 mm y 22.5 mm, incluyen tornillos fabricados con acero inoxidable y un empaque de alto desempeño hecho de poliuretano que cumple con la certificación tipo 4 de protección ambiental. La profundidad añadida permite acomodar bloques de botones adicionales.

ESPECIFICACIONES

- Acero calibre 16 o 14
- Uniones soldadas en forma continua y acabado suave
- Cuenta con tornillos integrados cubiertos con acero inoxidable que se atornillan dentro de perforaciones selladas
- Perno para tierra en el cuerpo del gabinete
- Pestaña para unión en la cubierta superior
- Empaque de poliuretano de alto desempeño
- Perforaciones de fábrica para entrada de 4 botones de control
- Los gabinetes de 6.00 x 4.00 x 5.00 pulg. (152 x 102 x 127 mm) y mayores cuentan con una bisagra interna desmontable para mantener la cubierta abierta durante el cableado e igualmente permite desmontar la puerta de forma inmediata en caso de ser necesario
- Perforaciones de 30.5-mm o 22.5-mm
- Broches externos para montaje en pared

ACABADO

ANSI 61 pintura pulverizada de poliester color gris, por dentro y por fuera

ACCESORIOS

Inhibidores de corrosión industriales
Sellos para perforación HOL-SEALERS
Tornillos inalterables

BOLETÍN: PB1

Producto estándar

Número de catálogo	AxBxCpulg.	AxBxC mm	Medida de la perf.	Núm. de perf.	Calibre	Montaje GxH (pulg.)	Montaje GxH (mm)	Tamaño total LxW (pulg.)	Tamaño total LxW (mm)	T (in.)	T (mm)	Y (in.)	Y (mm)
E1PBX4	4.00 x 4.00 x 4.75	102 x 102 x 121	30.5 mm	1	16	4.50 x 3.12	114 x 79	5.00 x 4.22	127 x 107	3.75	95	2.11	54
E1PBXM4	4.00 x 4.00 x 4.75	102 x 102 x 121	22.5 mm	1	16	4.50 x 3.12	114 x 79	5.00 x 4.22	127 x 107	3.75	95	2.11	54
E2PBX4	6.00 x 4.00 x 4.75	153 x 102 x 121	30.5 mm	2	14	6.50 x 3.12	165 x 79	7.00 x 4.22	178 x107	3.75	95	1.98	50
E2PBXM4	6.00 x 4.00 x 4.75	153 x 102 x 121	22.5 mm	2	14	6.50 x 3.12	165 x 79	7.00 x 4.22	178 x107	3.75	95	1.98	50
E3PBX4	8.00 x 4.00 x 4.75	204 x 102 x 121	30.5 mm	3	14	8.50 x 3.12	216 x 79	9.00 x 4.22	229 x 107	3.75	95	1.98	47
E3PBXM4	8.00 x 4.00 x 4.75	204 x 102 x 121	22.5 mm	3	14	8.50 x 3.12	216 x 79	9.00 x 4.22	229 x 107	3.75	95	1.98	47
E4PBX4	10.00 x 4.00 x 4.75	254 x 102 x 121	30.5 mm	4	14	10.50 x 3.12	267 x 79	11.00 x 4.22	279 x 107	3.75	95	1.73	44
E4PBXM4	10.00 x 4.00 x 4.75	254 x 102 x 121	22.5 mm	4	14	10.50 x 3.12	267 x 79	11.00 x 4.22	279 x 107	3.75	95	1.73	44

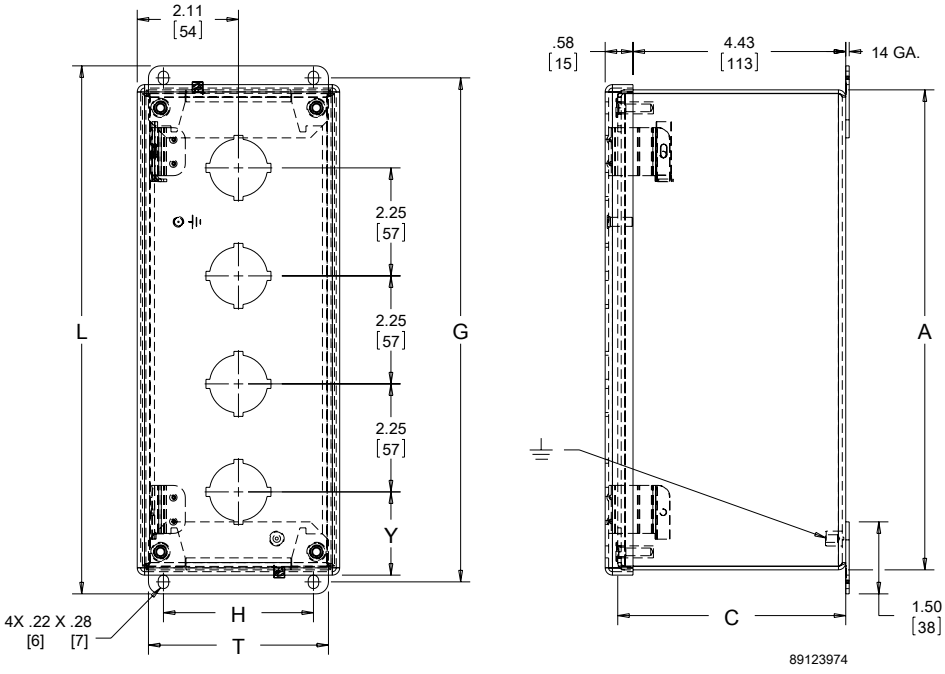

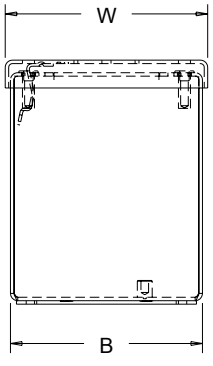

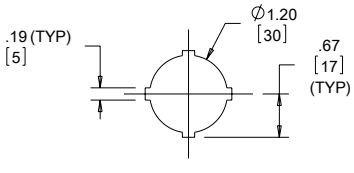

30.5mm 4-ENTRADAS

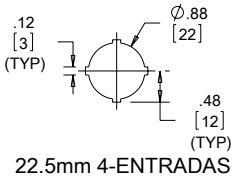
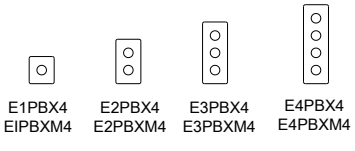
22.5mm 4-ENTRADAS