SOPORTE INDEPENDIENTE, TIPO 1

NORMAS DE LA INDUSTRIA

Homologación UL 508A; tipo 1; archivo núm. E61997
Homologación cUL conforme a CSA C22.2 núm. 94; tipo 1; archivo núm. E61997

NEMA/EEMAC tipo 1
IEC 60529, IP 30

APLICACIÓN

Los gabinetes de soportes independiente tipo 1 son una forma económica de proteger el equipo eléctrico y electrónico en aplicaciones que no requieren extensa protección ambiental.

ESPECIFICACIONES

- Cuerpo y puerta de acero calibre 14; tapas traseras calibre 12
- Base de levantamiento integral de acero calibre 10, 4 pulg. de altura
- Alturas de 48 pulg. a 84 pulg. La altura útil en el interior del gabinete es 4 pulg. menos que la altura nominal.
- Resistentes pestañas de levantamiento calibre 7
- Puertas al ras
- Cerrojo de tres puntos con manija de alta resistencia
- Provisión para candado en la manija
- Los orificios perforados en la base de levantamiento permiten la fijación con pernos
- Puertas fácilmente reversibles en los modelos de una puerta
- Puertas superpuestas sin poste central en los modelos de dos puertas
- Provisión para unión en cada puerta
- Incluye postes para el montaje de paneles opcionales en pernos roscados
- Los ángulos de rack opcionales se montan en la parte superior e inferior de las bridas delanteras
- Tapas traseras removibles

ACABADO

Acabado de pintura pulverizada de poliéster gris claro RAL 7035 en el interior y exterior. Los paneles opcionales tienen acabado blanco o conductor. Los ángulos de rack tienen acabado galvanizado.

ACCESORIOS

Estante de acero de montaje en rack
Ángulos de rack
Paneles para gabinetes grandes de soporte independiente tipo 1 con dos puertas

MODIFICACIÓN Y PERSONALIZACIÓN

Hoffman es especialista en la modificación y personalización de productos conforme a sus especificaciones. Comuníquese con la oficina de ventas o con un distribuidor de Hoffman de su localidad para obtener toda la información.

BOLETÍN: A38

Producto estándar **Gabinetes de una puerta**

Número de catálogo	AxBxC in./mm	Panel	Panel conductor	Tamaño del panel D in./mm	Tamaño del panel E in./mm
A48N2512FSLP	48.00 x 25.50 x 12.00 1219 x 648 x 305	A37P21N	A37P21NG	37.16 944	21.50 546
A48N2518FSLP	48.00 x 25.50 x 18.00 1219 x 648 x 457	A37P21N	A37P21NG	37.16 944	21.50 546
A60N2512FSLP	60.00 x 25.50 x 12.00 1524 x 648 x 305	A49P21N	A49P21NG	49.16 1249	21.50 546
A60N2518FSLP	60.00 x 25.50 x 18.00 1524 x 648 x 457	A49P21N	A49P21NG	49.16 1249	21.50 546
A60N2524FSLP	60.00 x 25.50 x 24.00 1524 x 648 x 610	A49P21N	A49P21NG	49.16 1249	21.50 546
A72N2518FSLP	72.00 x 25.50 x 18.00 1829 x 648 x 457	A61P21N	A61P21NG	61.16 1553	21.50 546
A84N2518FSLP	84.00 x 25.50 x 18.00 2134 x 648 x 457	A73P21N	A73P21NG	73.16 1858	21.50 546
A60N3618FSLP	60.00 x 36.00 x 18.00 1524 x 914 x 457	A49P32N	A49P32NG	49.16 1249	32.00 813
A72N3618FSLP	72.00 x 36.00 x 18.00 1829 x 914 x 457	A61P32N	A61P32NG	61.16 1553	32.00 813
A72N3624FSLP	72.00 x 36.00 x 24.00 1829 x 914 x 610	A61P32N	A61P32NG	61.16 1553	32.00 813
A84N3624FSLP	84.00 x 36.00 x 24.00 2134 x 915 x 610	A73P32N	A73P32NG	73.16 1858	32.00 813

Compre los paneles por separado.

Diagrama de gabinetes de soporte independiente grandes tipo 1 con una puerta

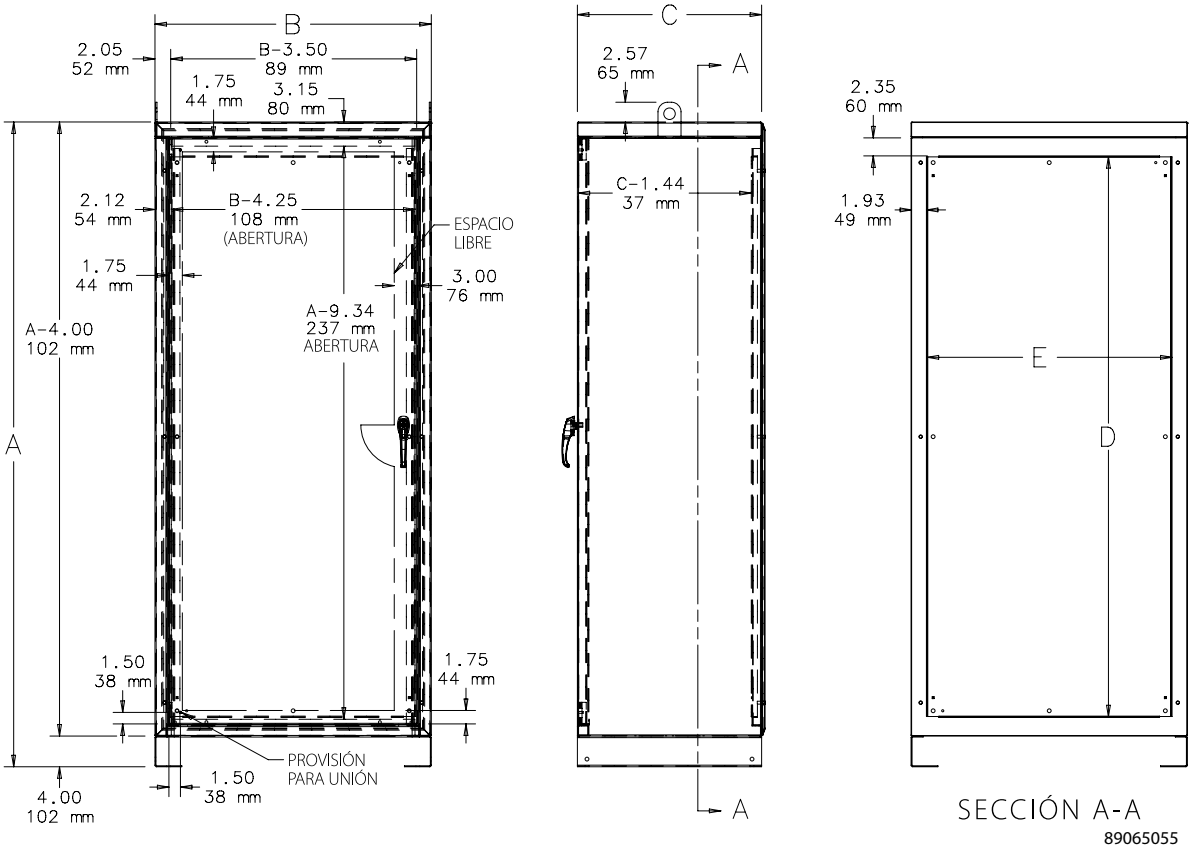

Producto estándar **Gabinetes de dos puertas**

Número de catálogo	AxBxC in./mm	Panel	Panel conductor	Tamaño del panel D in.	Tamaño del panel E in.
A48N5212FSLP	48.00 x 52.00 x 12.00 1219 x 1321 x 305	A37P48N	A37P48NG	37.16 944	48.00 1219
A48N5218FSLP	48.00 x 52.00 x 18.00 1219 x 1321 x 457	A37P48N	A37P48NG	37.16 944	48.00 1219
A60N5212FSLP	60.00 x 52.00 x 12.00 1524 x 1321 x 305	A49P48N	A49P48NG	49.16 1249	48.00 1219
A60N5218FSLP	60.00 x 52.00 x 18.00 1524 x 1321 x 457	A49P48N	A49P48NG	49.16 1249	48.00 1219
A60N5224FSLP	60.00 x 52.00 x 24.00 1524 x 1321 x 610	A49P48N	A49P48NG	49.16 1249	48.00 1219
A60N7224FSLP	60.00 x 72.00 x 24.00 1524 x 1829 x 610	A49P68N	A49P68NG	49.16 1249	68.00 1727
A72N7218FSLP	72.00 x 72.00 x 18.00 1829 x 1829 x 457	A61P68N	A61P68NG	61.16 1553	68.00 1727
A72N7224FSLP	72.00 x 72.00 x 24.00 1829 x 1829 x 610	A61P68N	A61P68NG	61.16 1553	68.00 1727
A84N7218FSLP	84.00 x 72.00 x 18.00 2134 x 1829 x 457	A73P68N	A73P68NG	73.16 1858	68.00 1727
A84N7224FSLP	84.00 x 72.00 x 24.00 2134 x 1829 x 610	A73P68N	A73P68NG	73.16 1858	68.00 1727

Compre los paneles por separado.

Diagrama de gabinetes de soporte independiente grandes tipo 1 con dos puertas

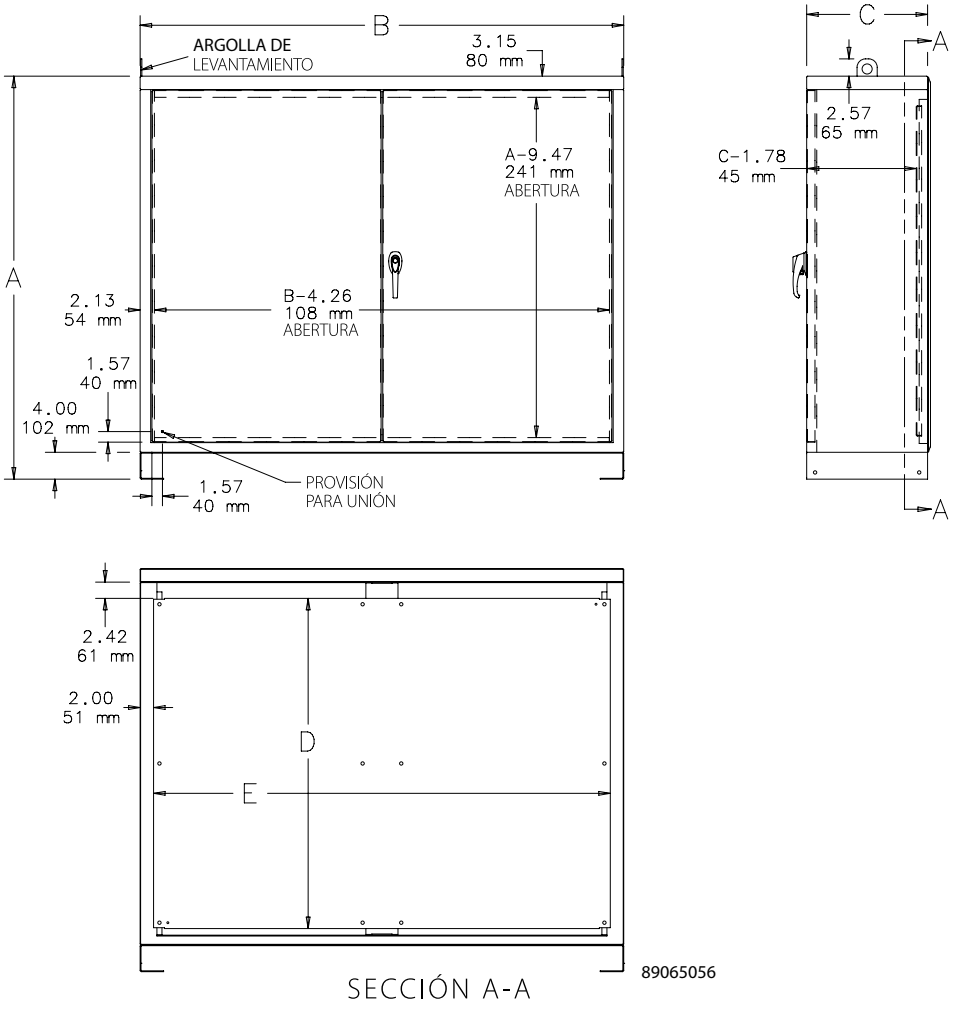

PANELES PARA GABINETES GRANDES DE SOPORTE INDEPENDIENTE TIPO 1 CON UNA PUERTA

Los paneles para gabinetes grandes estándar y para interruptores de soporte independiente tipo 1 con una puerta son de acero calibre 12. Los paneles tienen acabado de pintura de poliéster pulverizada o un recubrimiento conductor resistente a la corrosión.

BOLETÍN: A26P, A38P

Número de catálogo	Acabado	Tamaño del panel D x E (in.)	Tamaño del panel D x E (mm)
A37P21N	Acero pintado	37.16 x 21.50	944 x 546
A37P21NG	Conductor	37.16 x 21.50	944 x 546
A49P21N	Acero pintado	49.16 x 21.50	1249 x 546
A49P21NG	Conductor	49.16 x 21.50	1249 x 546
A61P21N	Acero pintado	61.16 x 21.50	1553 x 546
A73P21N	Acero pintado	73.16 x 21.50	1858 x 546
A73P21NG	Conductor	73.16 x 21.50	1858 x 546
A49P32N	Acero pintado	49.16 x 32.00	1249 x 813
A49P32NG	Conductor	49.16 x 32.00	1249 x 813
A61P32N	Acero pintado	61.16 x 32.00	1553 x 813
A61P32NG	Conductor	61.16 x 32.00	1553 x 813
A73P32N	Acero pintado	73.16 x 32.00	1858 x 813
A73P32NG	Conductor	73.16 x 32.00	1858 x 813

PANELES PARA GABINETES GRANDES DE SOPORTE INDEPENDIENTE TIPO 1 CON DOS PUERTAS

Los paneles para gabinetes grandes de soporte independiente estándar y para interruptores, tipo 1, con dos puertas, son de acero calibre 10. Los paneles tienen acabado de pintura de poliéster pulverizada o un recubrimiento conductor resistente a la corrosión.

BOLETÍN: A38P

Número de catálogo	Acabado	Tamaño del panel D x E (in.)	Tamaño del panel D x E (mm)
A37P48N	Acero pintado	37.16 x 48.00	944 x 1219
A37P48NG	Conductor	37.16 x 48.00	944 x 1219
A49P48N	Acero pintado	49.16 x 48.00	1249 x 1219
A49P48NG	Conductor	49.16 x 48.00	1249 x 1219
A49P68N	Acero pintado	49.16 x 68.00	1249 x 1727
A49P68NG	Conductor	49.16 x 68.00	1249 x 1727
A61P68N	Acero pintado	61.16 x 68.00	1553 x 1727
A61P68NG	Conductor	61.16 x 68.00	1553 x 1727
A73P68N	Acero pintado	73.16 x 68.00	1858 x 1727
A73P68NG	Conductor	73.16 x 68.00	1858 x 1727

ÁNGULOS DE RACK

Se usan para instalar equipo de 19 pulg. de ancho en gabinetes de 25.5 pulg. de ancho, y equipo de 23 pulg. de ancho en gabinetes de 36 pulg. de ancho. Ordene dos juegos para gabinetes de doble puerta de 52 y 72 pulg. de ancho. Acero galvanizado calibre 14 con orificios cuadrados espaciados para cumplir con las normas EIA 310-D. Se montan en los orificios perforados en la fábrica en la parte superior e inferior de la brida delantera. Compre por separado las tuercas de presilla, número de catálogo AN1032, para el montaje de los componentes.

BOLETÍN: A38P

Número de catálogo	L in./mm	Cant. por kit.
ARA4819THG	41.63 1057	2
ARA6019THG	53.63 1362	2
ARA7219THG	65.63 1667	2
ARA8419THG	77.63 1972	2

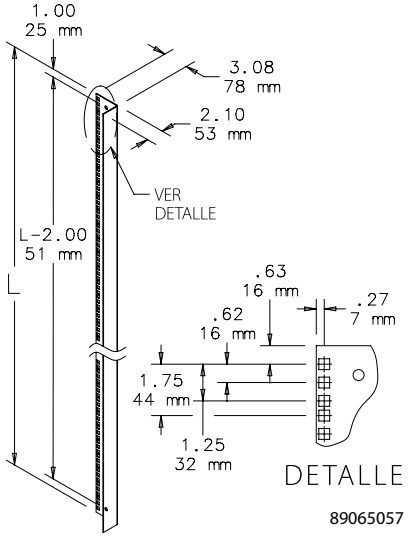

KITS DE EMPAQUES

Aplique empaques de tiras autoadhesivas para obtener una solución NEMA 1 con empaque. Cada kit contiene empaque suficiente para cualquier gabinete de una o dos puertas. Seleccione el kit según el número de puertas.

BOLETÍN: A38P

Número de catálogo	Descripción
A38GSKT	Para gabinetes de una puerta
A38GSKT2	Para gabinetes de una puerta