ULTRX WIFI, TYPE 4X

NORMES DE L'INDUSTRIE

Homologué UL 508A; Type 4, 4X, 12, 13; N° de dossier E61997
cUL Répertorié selon la norme CSA C22.2 No 94; Type 4, 4X, 12, 13; N° de dossier E619977
Inflammabilité du boîtier évaluée selon UL 508A
Inflammabilité de la fenêtre évaluée selon UL 508A

NEMA/EEMAC Type 4, 4X, 12, 13
CSA Dossier No. LR42186: Type 4,4X, 12, 13
CEI 60529, IP66
Les boîtiers à couvercle plein sont conçus pour le plénum

APPLICATION

Conçu pour les milieux tels que les tunnels, les voûtes souterraines, les marinas, les murs extérieurs ou les toitures, le boîtier WiFi en fibre de verre Ultrx léger ne gêne pas les signaux WiFi ou WLAN et dispose de cornières optionnelles pouvant être ajoutées pour supporter des équipements montés en châssis de 19 pouces.

CARACTERISTIQUES

- Le fibre de verre moulée par compression possède d'excellentes qualités de résistance à la température et aux produits chimiques et possède des propriétés physiques exceptionnelles, dont une haute résistance aux chocs
- La surface extérieure est peinte pour une protection UV optimale.
- Le fibre de verre est facilement perforé, percé, limé ou scié
- Le joint assure l'étanchéité à l'eau et à la poussière
- Le boîtier peut être pivoté de 180 degrés grâce aux charnières à gauche ou à droite
- Des gouttières moulées sont fournies en standard avec chaque boîtier
- La fenêtre en polycarbonate résistant aux chocs est fermement scellée en place
- Des supports de montage en fibre de verre et des vis de montage en acier inoxydable sont fournis avec chaque boîtier
- La conception unique des charnières permet une ouverture de porte standard de 180 degrés avec une ouverture maximale de 270 degrés
- Les charnières de porte sont remplaçables
- Verrouillage quart de tour en acier inoxydable type 316. Poignée de verrouillage ou de cadenassage disponible en option.
- Embouts DIN moulés
- Les embouts moulés sur la porte offrent des possibilités de montage additionnelles
- Les rails de montage intégrés permettent un ajustement varié du panneau de l'avant vers l'arrière
- Le porte-documents optionnel est un thermoplastique à haute résistance aux chocs
- Le matériau est sans halogène
- Comprend un panneau de contreplaqué de 3/4 po pour le montage de l'équipement

FINITION

La surface extérieure standard est peinte avec un émail acrylique gris clair assurant une meilleure protection contre les UV.

BULLETIN: DWS12

Produit standard

Numéro de catalogue	AxBxC mm/po	Style de couvercle	Dimensions intérieures A x B x C mm/po	Panneau	Dimensions du panneau D x E mm/po	Montage G x H mm/po	Dimensions de la fenêtre M x N mm/po	F mm/po	J mm/po	K mm/po	P mm/po	Q mm/po	R mm/po	S mm/po	T mm/po
DU606030P	608 x 595 x 321 23.94 x 23.43 x 12.64	Plein	608 x 595 x 321 23.94 x 23.44 x 12.64	A24P24WD	533 x 533 21.00 x 21.00	555 x 568 21.86 x 22.36	498 x 486 19.62 x 19.12	287 11.31	500 19.68	21 0.81	62 2.43	68 2.68	56 2.21	489 19.25	489 19.25
DU606030WP	608 x 595 x 321 23.94 x 23.43 x 12.64	Avec fenêtre	608 x 595 x 321 23.94 x 23.44 x 12.64	A24P24WD	533 x 533 21.00 x 21.00	555 x 568 21.86 x 22.36	498 x 486 19.62 x 19.12	287 11.31	500 19.68	21 0.81	62 2.43	68 2.68	56 2.21	489 19.25	489 19.25

Le panneau de bois est inclus avec le boîtier. Les panneaux en acier optionnels doivent être commandés séparément.

Les dimensions des fenêtres s'appliquent uniquement aux boîtiers munis de fenêtres.

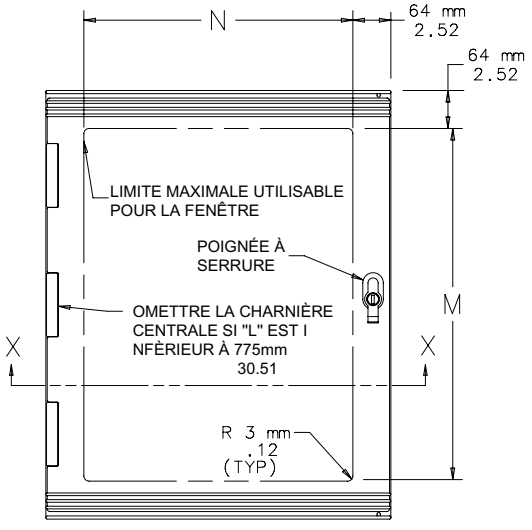

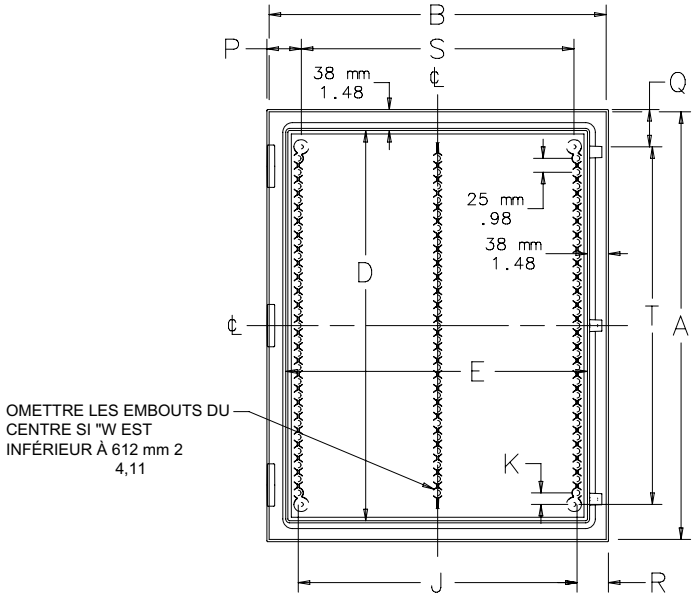

VUE DE DEVANT SANS PORTE

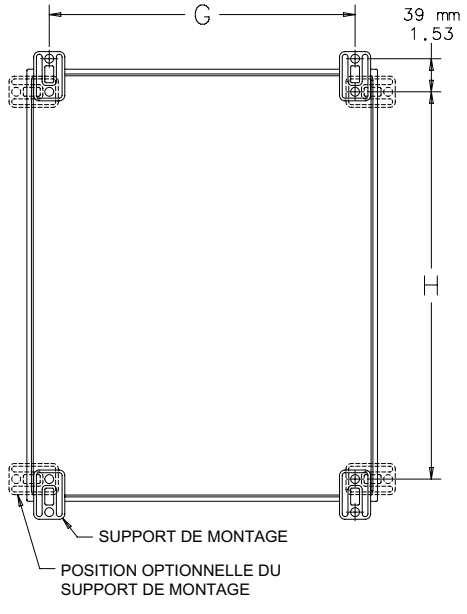

VUE ARRIÉRE

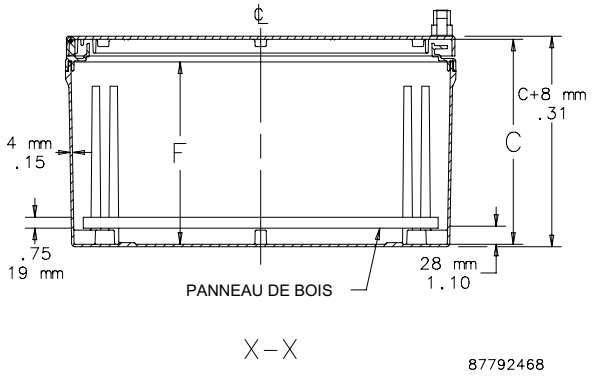

PANNEAU ULTRX

Les panneaux sont disponibles en acier et en bois. Les panneaux d'acier sont de calibre 14 avec un fini blanc. Les panneaux ont deux brides de bord de 0,75 po (19 mm) de hauteur et nécessitent l'ensemble de support de panneau, n° de catalogue UUPB, pour le montage dans le boîtier. Les panneaux en bois sont en contreplaqué de 3/4 po sans finition. Ces panneaux sont fournis avec les boîtiers.

BULLETIN: DWS12, PNLWM

Numéro de catalogue	Matériau	D mm/po	E mm/po	V mm/po
A24P24	Acier*	533 21.00	533 21.00	6 .25
A24P24WD	Bois	533 21.00	533 21.00	6 .25

Exige l'ensemble de support de panneau UUPB pour le montage d'un panneau en acier dans l'armoire.

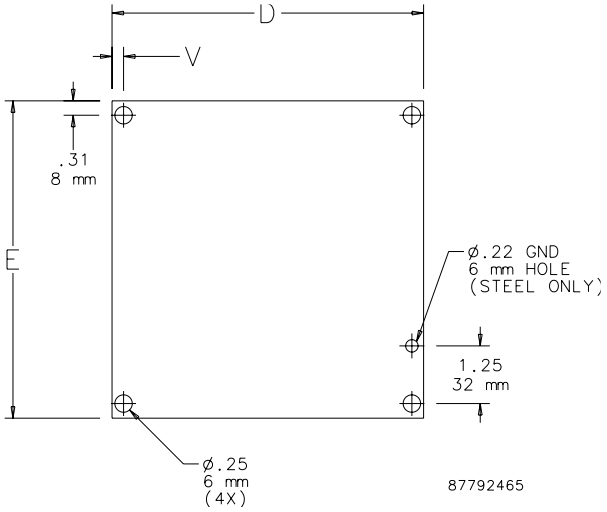

ENSEMBLE DE SUPPORT POUR PANNEAU

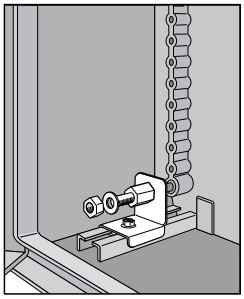

Les supports de panneaux sont utilisés avec les panneaux en acier et permettent de les ajuster de l'avant vers l'arrière. Adapté à toutes les dimensions d'Ultrx. Montage sur rails moulés intégrés au boîtier. Les supports sont en acier plaqué. Toute la quincaillerie de montage est fournie. ***Note : La position de montage avant est d'environ 140 mm/5,5 po vers l'arrière sur les boîtiers de 400 mm.***

BULLETIN: UX1Y

Numéro de catalogue	Description	Qté par ensemble
UUPB	Ensemble de support de panneau Ultrx	4

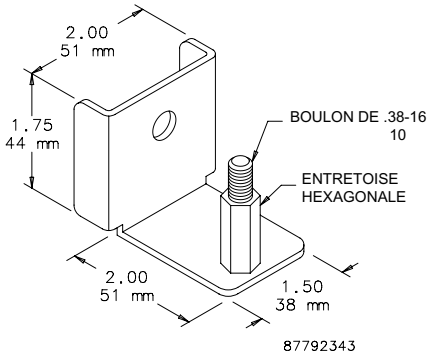

ENSEMBLE D'INSETS ET VIS

Inserts filetés en laiton (10-32) avec vis plaquées. Utilisés sur les embouts de porte et les embouts DIN.

BULLETIN: UX1Y

Numéro de catalogue	Description	Qté par ensemble
UUMH2	Ensemble d'inserts et de vis	4 inserts and 4 screws

VIS AUTO-TARAUDEUSES

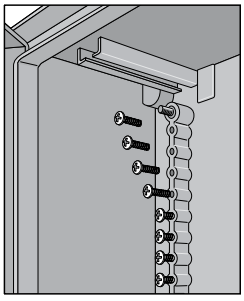

Des vis plaquées (1/4-15 x .88) permettent de monter les panneaux et les accessoires sur les embouts DIN à l'arrière du boîtier.

BULLETIN: UX1Y

Numéro de catalogue	Description	Qté par ensemble
UUMH1	Vis auto-taraudeuses	10

ENSEMBLE DE SUPPORT DE MONTAGE ULTRX

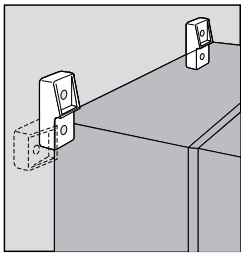

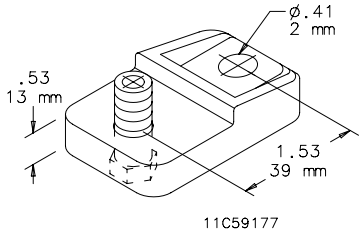

L'ensemble peut être installé sur site. Matériau en fibre de verre résistant à la corrosion. Le matériel de montage en acier inoxydable de type 316 est inclus. Quatre supports de montage par ensemble.

BULLETIN: UX1Y

Numéro de catalogue	Description	Qté par ensemble
UUMF	Ensemble de support de montage	4

ENSEMBLES DE SERRURES ET DE CADENAS

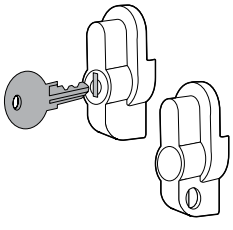

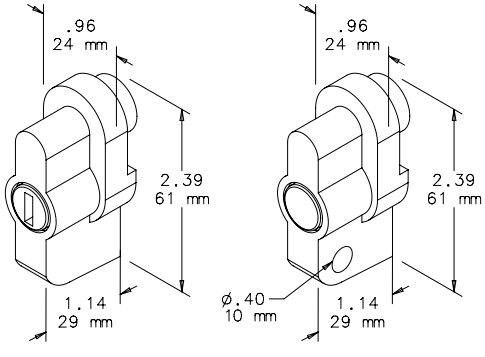

Ensemble de serrures Ensemble de cadenas

87792346

L'ensemble de serrure à clé ou à cadenas de type bouton-poussoir s'insère facilement dans un orifice de verrouillage pour prévenir l'accès au contenu du boîtier par du personnel non autorisé. Chaque ensemble est entièrement assemblé pour faciliter l'installation sur site. Construction en acier inoxydable de type 316.

BULLETIN: UX1Y

Numéro de catalogue	Description
UUHKL	Ensemble de verrouillage à clé
UUHPL	Padlock Kit

UUHKL: Internal key components are not stainless steel.

UUHPL: Handles maintain UL 508A, Type 3, 4, 4X and 12 when properly installed on a Hoffman enclosure. Set up for 1/4-in. or 3/8-in. padlock.

GROUNDING DEVICE

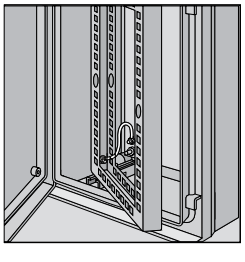

Le dispositif de M.A.L.T. permet de relier un conducteur de mise à la terre à un panneau pivotant ou à un cadre pivotant Ultrx. Inclut tout le matériel d'installation et les instructions.

BULLETIN: UX1Y

Numéro de catalogue	Description
UUGK	Dispositif de M.A.L.T. Ultrx

CORNIÈRES (TYPE RA)

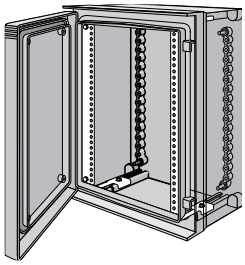

Des paires de cornières pleine longueur sont disponibles pour le montage d'équipements intégrés de 1 po (483 mm). Les cornières de type RA sont en acier de calibre 14 avec des trous de montage de 0,281 po (7 mm) de diamètre, espacés selon la norme EIA RS-310-D (espacement universel). Utilisez l'ensemble d'écrous-clips (AN1032) pour obtenir des trous taraudés aux endroits désirés. Les angles et la quincaillerie de montage sont en acier plaqué. La quincaillerie de montage est fournie.

BULLETIN: UX1Y

Numéro de catalogue	Adapté à A x B mm/po	L mm/po	N mm/po	Nombre d'unités	Qté par paquet
UURA6060	610 x 610 24.00 x 24.00	552 21.75	10 .38	12	2
UURA7560	762 x 610 30.00 x 24.00	705 27.75	19 .75	15	2

Utiliser le UURA6060 avec le boîtier WiFi DataCom Ultrx en fibre de verre type 4X.

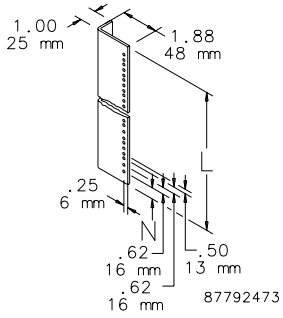

PANNEAU PIVOTANT

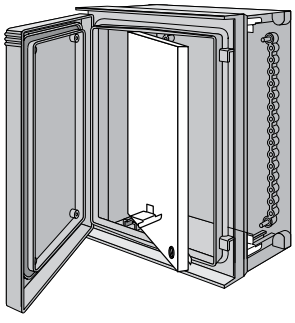

Permet l'installation de panneaux montés sur le devant des boîtiers en fibre de verre Ultrx. Le panneau frontal pivotant est un complément aux unités avec fenêtre et est adapté à toute application nécessitant un affichage de manomètres, de cadrans ou de tout autre dispositif de contrôle. Fabriqué en acier plaqué de calibre 14. Facile d'installation; aucun perçage requis. Entièrement ajustable de l'avant vers l'arrière. Panneau et quincaillerie de montage fournis.
Note : La position de montage avant est d'environ 140 mm/5,5 po à l'arrière sur les boîtiers de 400 mm.

BULLETIN: UX1Y

Numéro de catalogue	Adapté à A x B mm/po	L mm/po	W mm/po
UU5040SP	513 x 413 20.20 x 16.26	432 17.00	330 12.99
UU6050SP	625 x 513 24.61 x 20.20	536 21.10	432 17.00
UU6060SP	625 x 612 24.61 x 24.09	540 21.25	535 21.08
UU7560SP	775 x 612 30.51 x 24.09	687 27.05	535 21.08
UU10080SP	1025 x 825 40.35 x 32.48	935 36.80	737 29.00

Utilisez l'UU6060SP avec le boîtier WiFi DataCom Ultrx en fibre de verre de type 4X.

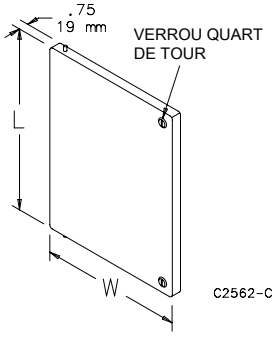

CADRE PIVOTANT

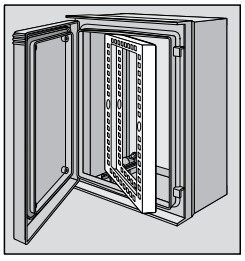

Le cadre pivotant offre des possibilités de montage en baie de 19 pouces avec une configuration de trous de montage en U (type RA). Le verrou quart de tour a une rotation de 100 degrés. Possibilité de montage réglable. Acier plaqué de calibre 14. Comprend la quincaillerie de montage. Le cadre pivotant maintient les caractéristiques nominales du boîtier si celui-ci est correctement installé dans un boîtier nVent HOFFMAN.
Note : La position de montage avant est d'environ 140 mm/5,5 po vers l'arrière sur les boîtiers de 400 mm.

BULLETIN: UX1Y

Numéro de catalogue	Adapté à A x B mm/po	L mm/po	W mm/po	Nombre d'unités
UU6060SF	610 x 610 24.00 x 24.00	540 21.25	535 21.08	11
UU7560SF	762 x 610 30.00 x 24.00	687 27.05	535 21.08	14
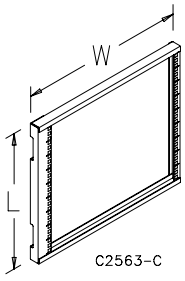
Utiliser le UURA6060 avec le boîtier WiFi DataCom Ultrx en fibre de verre type 4X.