GABINETES PARA CONMUTADORES DE REDES PROLINE

NORMAS DE LA INDUSTRIA

EIA 310-D

APLICACIÓN

El gabinete ProLine para conmutadores de redes es una solución prediseñada para satisfacer las necesidades de organización de cables y administración de energía de los conmutadores principales de redes de centros de datos de gran tamaño. Su diseño cumple con los requisitos para conmutadores de redes Cisco serie 6509 y 6513 para centros de datos diseñados con gabinetes con pasillos caliente/frío.
(Para obtener más información sobre otros modelos para conmutadores Cisco, comuníquese con Hoffman y consulte las aplicaciones para gabinetes). El gabinete puede usarte tanto para cables de conexión como cables de enlace permanente con soporte para transiciones verticales a horizontales.

CARACTERÍSTICAS

- Los conductos incorporados para la circulación del aire de derecha a izquierda garantizan la circulación de aire desde el pasillo frío hacia el conmutador principal.
- Cumple con todos los requisitos de diseño de Cisco para los conmutadores de redes serie 6509 y 6513.
- Atractiva puerta delantera rígida de aluminio extruido y acero perforado formado, con más del 70 por ciento de espacio abierto para la libre circulación de aire frío hacia el equipo.
- La puerta delantera tiene un sistema de cerrojo de varios puntos, con tapa, llave y cerradura centra con llave para mayor seguridad.
- Las puertas traseras superpuestas y divididas permiten un acceso más rápido al equipo sin necesidad de bloquear los pasillos.
- Se incluyen ángulos de montaje de equipos con 4 unidades de rack de montaje superior trasero para usar con unidades de distribución de energía, transiciones de fibra óptica a cobre, divisores y otros equipos montados en racks de 19 pulg.
- La organización conjunta, tanto vertical como horizontal, de cables de conexión ofrece un amplio acceso y mayor capacidad en aplicaciones de alta densidad.
- El organizador de cables vertical delantero incluye puertas con bisagras incorporadas para alojar y proteger los equipos, y ofrece un acabado atractivo.
- El organizador delantero de cables utiliza dedos de soporte en forma de flecha para permitir y garantizar el radio de curvatura adecuado, mayor capacidad de cables e instalación sencilla.
- La organización trasera de cables, tanto horizontal como vertical, brinda soporte y permite la transición de cables de enlace permanente.
- Disponible en la versión estándar con o sin costados para usar en aplicaciones acopladas.
- La placa pasacables deslizante de montaje en la tapa superior ofrece una abertura más grande para el cableado, los manojos de cables preterminados y los paneles de conexiones.
- La base abierta permite la entrada de cables por debajo del piso.
- Estante para conmutador principal de red en la parte inferior del gabinete (2 unidades de rack).

ESPECIFICACIONES

- El gabinete incluye estante para interruptor.
- La parte delantera de los rieles de montaje de 19 pulg. tiene agujeros roscados (10-32) de acuerdo con las normas EIA.
- La tapa superior y los costados son de acero conformado.
- Costados asegurados con sujetadores.

ACABADO

Acero fosfatado, recubierto con pintura de poliéster pulverizada mate, texturizada, RAL 7021 de color negro.

CAPACIDAD DE CARGA

Capacidad de carga estática de 1,500 lb (680.4 kg).
Capacidad de carga estática del estante para conmutador de 500 lb (227 kg).
Comuníquese con nVent HOFFMAN si tiene otros requisitos de carga.

BOLETÍN: DPVD

Producto estándar

Número de catálogo	AxBxC mm	AxBxC in.	Descripción
PNS20810B	1991 x 808 x 999	78.37 x 31.80 x 39.34	Gabinete para conmutadores
PNS20810BNS	1991 x 799 x 999	78.37 x 31.46 x 39.34	Gabinete para conmutadores, sin costados
PNS20811B	1991 x 808 x 1099	78.37 x 31.80 x 43.28	Gabinete para conmutadores
PNS20811BNS	1991 x 799 x 1099	78.37 x 31.46 x 43.28	Gabinete para conmutadores, sin costados
PNS20812B	1991 x 808 x 1199	78.37 x 31.80 x 47.22	Gabinete para conmutadores
PNS20812BNS	1991 x 799 x 1199	78.37 x 31.46 x 47.22	Gabinete para conmutadores, sin costados

Coeficiente de ocupación de organizadores verticales delanteros de cables con una capacidad de 60% en cada lado

Ancho del gabinete	Superficie transversal	5E .22-pulg. de diámetro	6 .25-pulg. de diámetro	6A .30-pulg. de diámetro
800 mm	34.48 in.^{2}	544	421	293

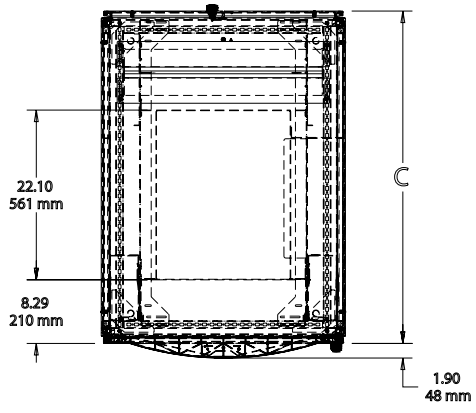

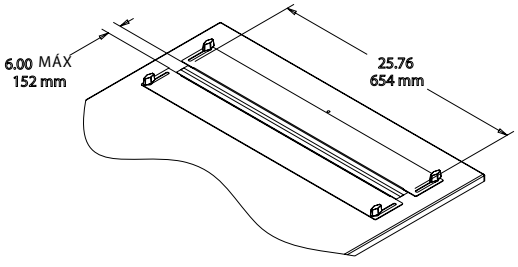

Detalle de placa pasacables

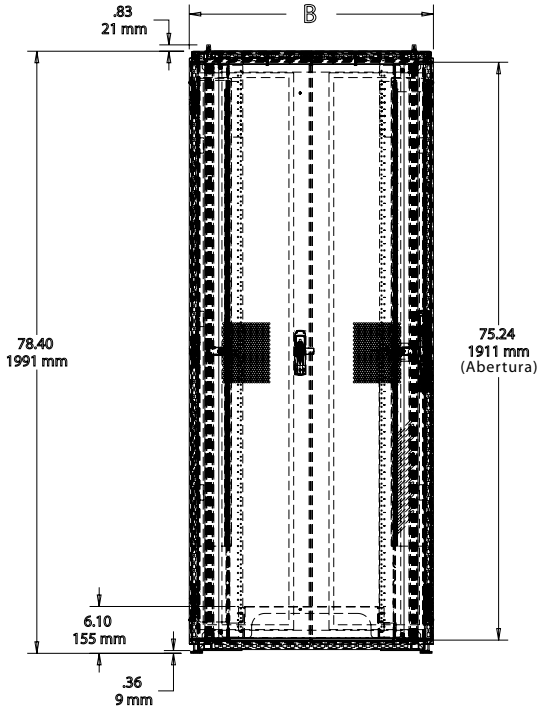

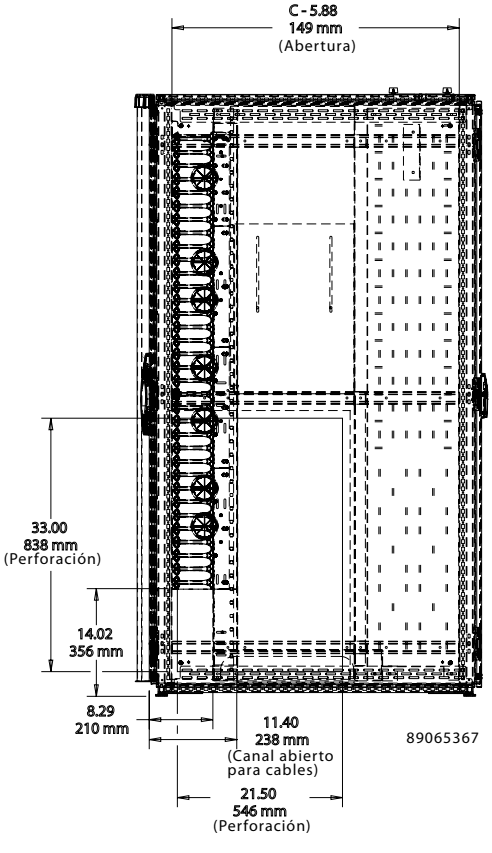

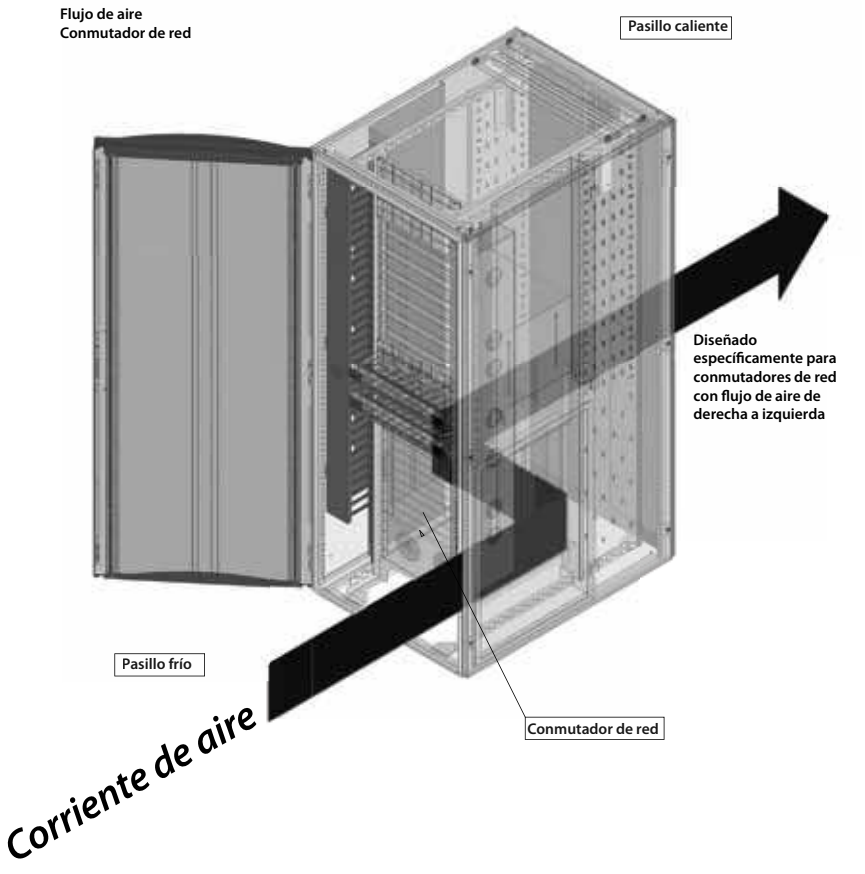
Flujo de aire
Conmutador de red
Pasillo caliente
Diseñado específicamente para conmutadores de red con flujo de aire de derecha a izquierda
Pasillo frío
Conmutador de red
Corriente de aire

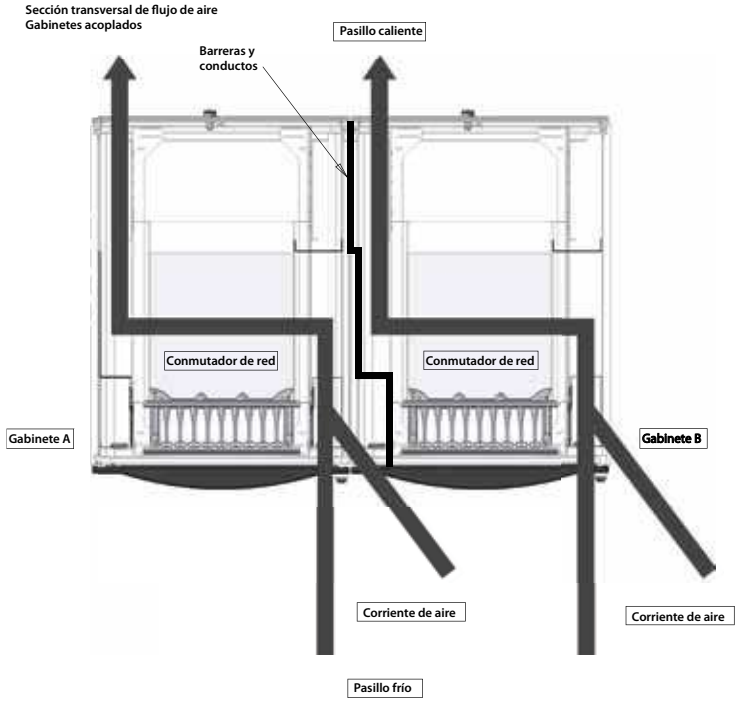
Sección transversal de flujo de aire
Gabinetes acoplados
Pasillo caliente
Barreras y conductos
Conmutador de red
Conmutador de red
Gabinete A
Gabinete B
Corriente de aire
Corriente de aire
Pasillo frío

Vista frontal

Vista trasera