MODÈLE FS66S: À ACCÈS LIBRE SIMPLE ET DOUBLE, TYPE 4X

NORMES DE L'INDUSTRIE

Homologué UL 508A ; type 3R, 4, 4X, 12 ; N° de dossier E61997
Homologué CSA C22.2 No 94 ; Type 3R, 4, 4X, 12 ; N° de dossier E61997

NEMA/EEMAC Type 3, 3R, 4, 4X, 12, 13
E.I.A. RS-310-D
CEI 60529, IP66,
CEI 62208
Conforme aux exigences NEMA de type 3RX

APPLICATION

Ces armoires sont utilisées dans des environnements industriels difficiles afin de loger des composants de grande taille tels que les démarreurs de moteurs, les variateurs, les contacteurs et les automates programmables, ainsi de nombreux autres équipements électriques. Un système de rails modulaires intérieurs (ProLine) offre une vaste gamme d'options de montage. Selon que votre application nécessite un montage en étagère, sur panneau ou sur grille, une combinaison de composants ProLine peut fournir la solution idéale pour un montage simple et pratique des équipements. Un système de verrouillage et d'étanchéité en trois points offre une protection de pointe contre la poussière, l'huile et l'eau. Les armoires FS66S sont largement utilisées dans les secteurs du pétrole et gaz, de l'eau/eaux usées, de la pétrochimie et les centrales électriques et proposent une solution idéale pour les applications DCS extérieures.

Quatre modèles sont disponibles offrant un maximum de flexibilité:

1. 1. Armoires à une porte à accès simple (porte simple à l'avant)
2. Armoires à une porte à double accès (porte simple à l'avant et à l'arrière)
3. Armoires à deux portes à accès simple (les portes se ferment sur un poteau central démontable)
4. Armoires à deux portes à double accès (les portes se ferment sur un poteau central démontable en avant et en arrière)

Chaque modèle est aussi disponible en acier inoxydable 304 ou 316L, et peut être fabriqué en version standard (calibre 14) et en version pour service intensif (calibre 12).

SPECIFICATIONS

- Système de montage sur grille interne et cadre ProLine intégré facilitant l'installation des panneaux
- Armoire avec une capacité de 500 kg (1102 lb) uniformément répartie et de 1000 kg (2205 lb) uniformément répartie
- Conception unique avec soudures continues lisses
- Armoires à deux portes munies d'un poteau central démontable facilitant l'installation des panneaux
- Des anneaux de levage en acier inoxydable robustes
- Système de verrouillage à trois points robuste actionné par une poignée cadenassable PowerGlide en acier inoxydable 316L
- Un joint d'étanchéité en mousse sans joint assure l'étanchéité à l'eau et à la poussière
- Le collier de bride évacue les liquides et les contaminants de la porte et des équipements installés
- Charnières cachées démontables
- Socle intégré facilitant l'entrée des câbles
- La plaque passe-câbles située au bas de l'armoire offre des possibilités d'entrée de câbles
- Les panneaux arrière peints ou galvanisés peuvent être montés à l'arrière dans des armoires à accès unique et dos à dos dans des armoires à double accès
- Provision de M.A.L.T. sur la porte

FINITION

Les armoires ne sont pas peintes. Les portes, les côtés, le haut et le bas ont une finition brossée lisse #4.

ACCESSOIRES

Ensembles de fenêtres en acier, en acier inoxydable et non métalliques
Porte-documents en thermoplastique
Sous-panneau complet
Ensemble d'arrêt de porte
Système de drainage ATEX de grand volume de type Y, Z et Ex [pz]

MODIFICATION ET PERSONNALISATION

nVent HOFFMAN se spécialise dans la modification et la personnalisation de produits conformes à vos spécifications. Communiquez avec votre bureau de vente ou votre distributeur nVent HOFFMAN local pour obtenir de plus amples renseignements.

BULLETIN: FS66S

Produit standard **Armoires à une porte, à accès simple**

Numéro de catalogue	AxBxC nominal	AxBxC po/mm	Type d'acier inoxydable	Calibre
FS180654SSP0	1800x600x500	73.92 x 24.26 x 19.03 1879 x 616 x 483	304	14
FS180654SHP0	1800x600x500	73.97 x 24.32 x 19.11 1879 x 618 x 485	304	12
FS180656SSP0	1800x600x500	73.92 x 24.26 x 19.03 1878 x 616 x 483	316L	14
FS180656SHP0	1800x600x500	73.97 x 24.32 x 19.11 1879 x 618 x 485	316L	12
FS181054SSP0	1800x1000x500	73.92 x 40.01 x 19.06 1878 x 1016 x 484	304	14
FS181054SHP0	1800x1000x500	73.97 x 40.06 x 19.11 1879 x 1018 x 485	304	12
FS181056SSP0	1800x1000x500	73.92 x 40.01 x 19.06 1878 x 1016 x 484	316L	14
FS181056SHP0	1800x1000x500	73.97 x 40.06 x 19.11 1879 x 1018 x 485	316L	12
FS200884SSP0	2000x800x800	81.79 x 32.14 x 30.84 2078 x 816 x 783	304	14
FS200884SHP0	2000x800x800	81.84 x 32.19 x 30.92 2079 x 818 x 785	304	12
FS200886SSP0	2000x800x800	81.79 x 32.14 x 30.84 2078 x 816 x 783	316L	14
FS200886SHP0	2000x800x800	81.84 x 32.19 x 30.92 2079 x 818 x 785	316L	12

UNE PORTE, ACCÈS SIMPLE

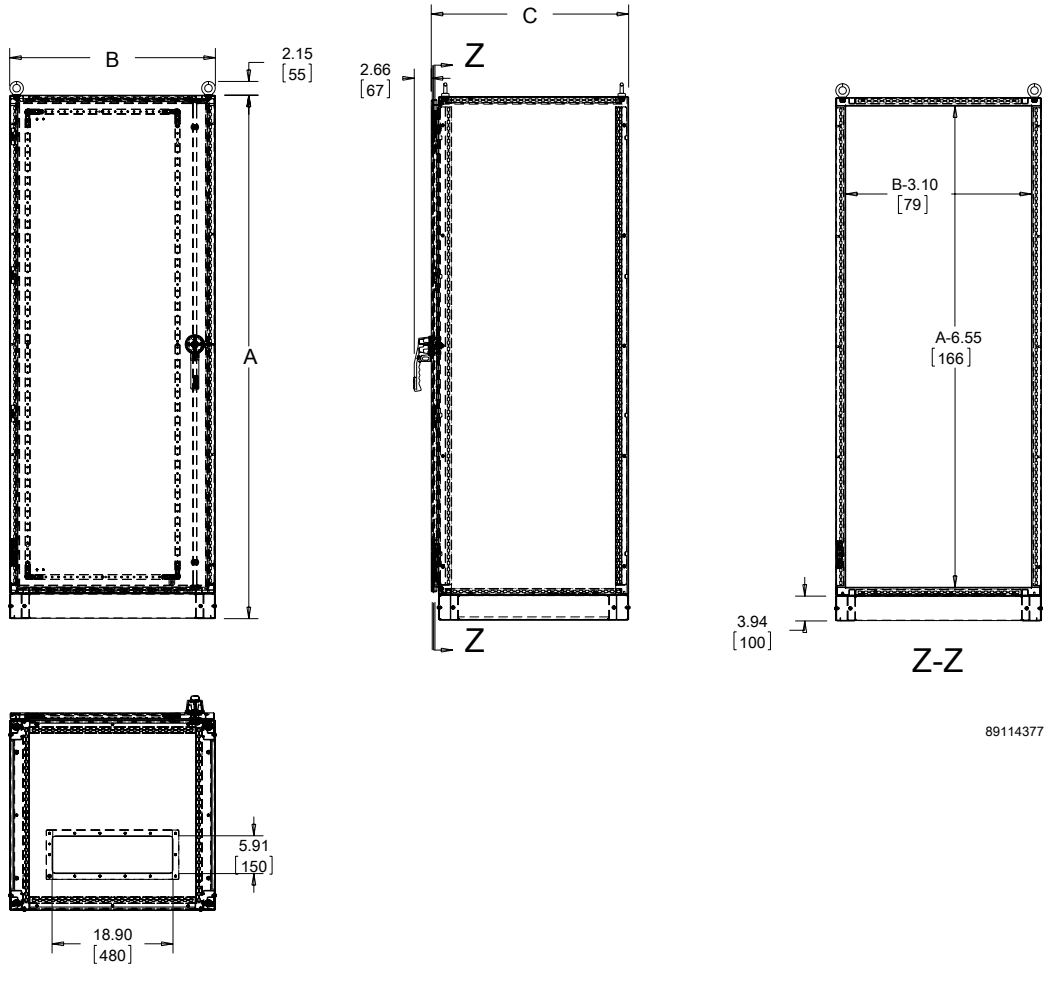

Produit standard **Armoires à une porte, à double accès**

Numéro de catalogue	AxBxC nominal	AxBxC po/mm	Type d'acier inoxydable	Calibre
FS180654DSP0	1800x600x500	73.92 x 24.26 x 20.15 1878 x 616 x 512	304	14
FS180654DHP0	1800x600x500	73.97 x 24.32 x 20.26 1879 x 618 x 515	304	12
FS1800656DSP0	1800x600x500	73.92 x 24.26 x 20.15 1878 x 616 x 512	316L	14
FS180656DHP0	1800x600x500	73.97 x 24.32 x 20.26 1879 x 618 x 515	316L	12
FS181054DSP0	1800x1000x500	73.92 x 40.01 x 20.15 1878 x 1016 x 512	304	14
FS181054DHP0	1800x1000x500	73.97 x 40.06 x 20.26 1879 x 1018 x 515	304	12
FS181056DSP0	1800x1000x500	73.92 x 40.01 x 20.15 1878 x 1016 x 512	316L	14
FS181056DHP0	1800x1000x500	73.97 x 40.06 x 20.26 1879 x 1018 x 515	316L	12
FS200884DSP0	2000x800x800	81.79 x 32.14 x 31.97 2078 x 816 x 812	304	14
FS200884DHP0	2000x800x800	81.84 x 32.19 x 32.07 2079 x 818 x 815	304	12
FS200886DSP0	2000x800x800	81.79 x 32.14 x 31.97 2078 x 816 x 812	316L	14
FS200886DHP0	2000x800x800	81.84 x 32.19 x 31.91 2079 x 818 x 811	316L	12

UNE PORTE, DOUBLE ACCÈS

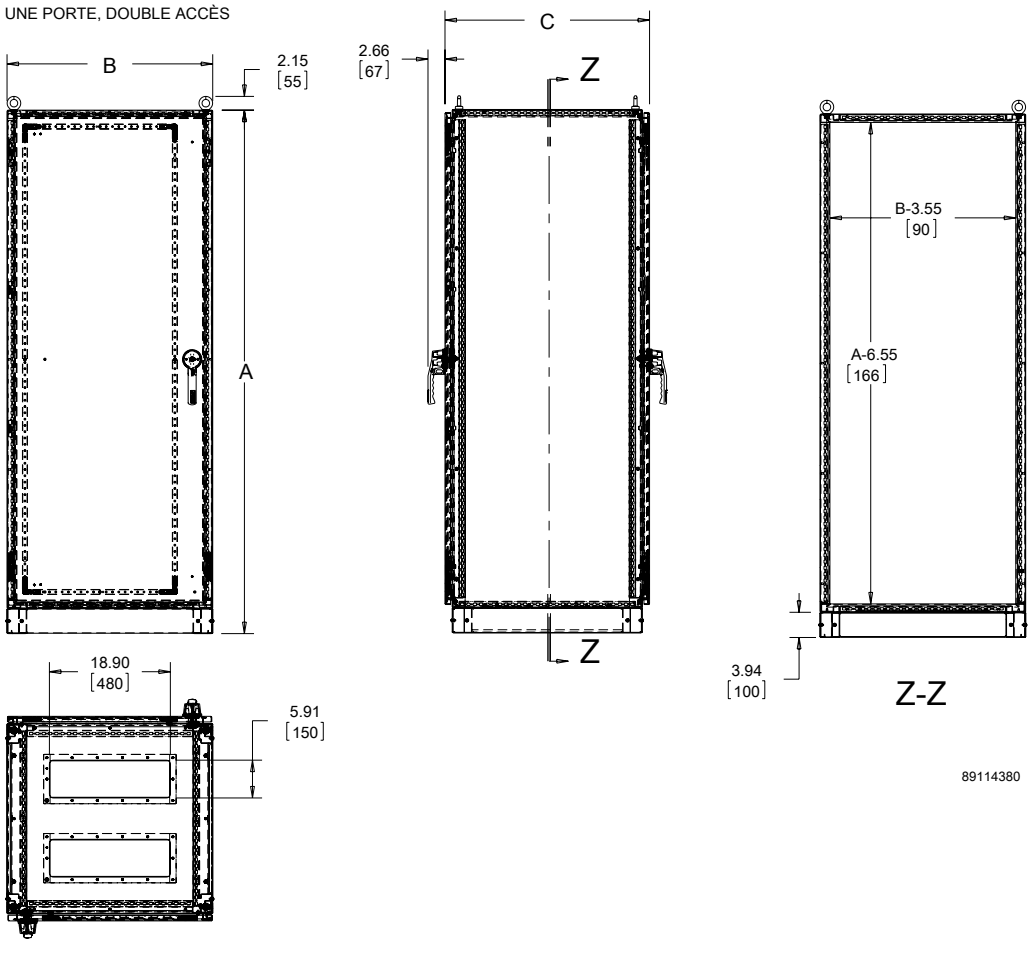

Produit standard **Armoires à deux portes et à accès simple**

Numéro de catalogue	AxBxC nominal	AxBxC po/mm	Type d'acier inoxydable	Calibre
FS201284SSP0	2000x1200x800	81.79 x 47.89 x 30.87 2078 x 1216 x 784	304	14
FS201284SHP0	2000x1200x800	81.84 x 47.94 x 30.92 2079 x 1218 x 785	304	12
FS201286SSP0	2000x1200x800	81.79 x 47.89 x 30.87 2078 x 1216 x 784	316L	14
FS201286SHP0	2000x1200x800	81.84 x 47.94 x 30.92 2079 x 1218 x 785	316L	12

DEUX PORTES, UN ACCÈS

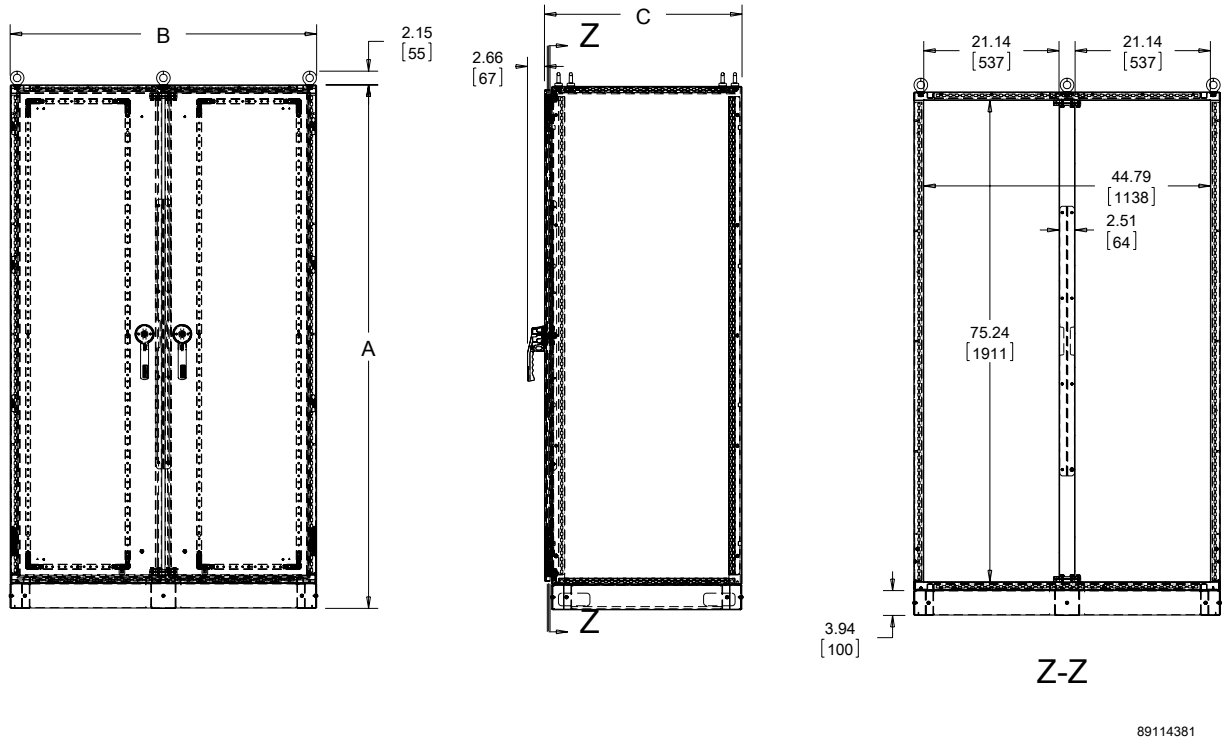

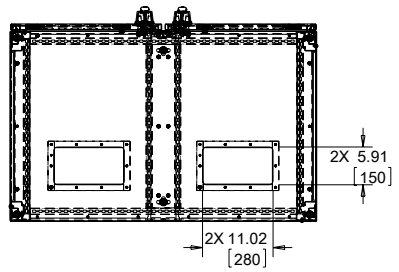

Produit standard **Armoires à deux portes et double accès**

Numéro de catalogue	AxBxC nominal	AxBxC po/mm	Type d'acier inoxydable	Calibre
FS201284DSP0	2000x1200x800	81.79 x 47.89 x 31.97 2078 x 1216 x 812	304	14
FS201284DHP0	2000x1200x800	81.79 x 47.97 x 32.07 2078 x 1218 x 815	304	12
FS201286DSP0	2000x1200x800	81.79 x 47.89 x 32.02 2078 x 1216 x 813	316L	14
FS201286DHP0	2000x1200x800	81.84 x 47.94 x 32.02 2079 x 1218 x 813	316L	12

DEUX PORTES, DOUBLE ACCÈS

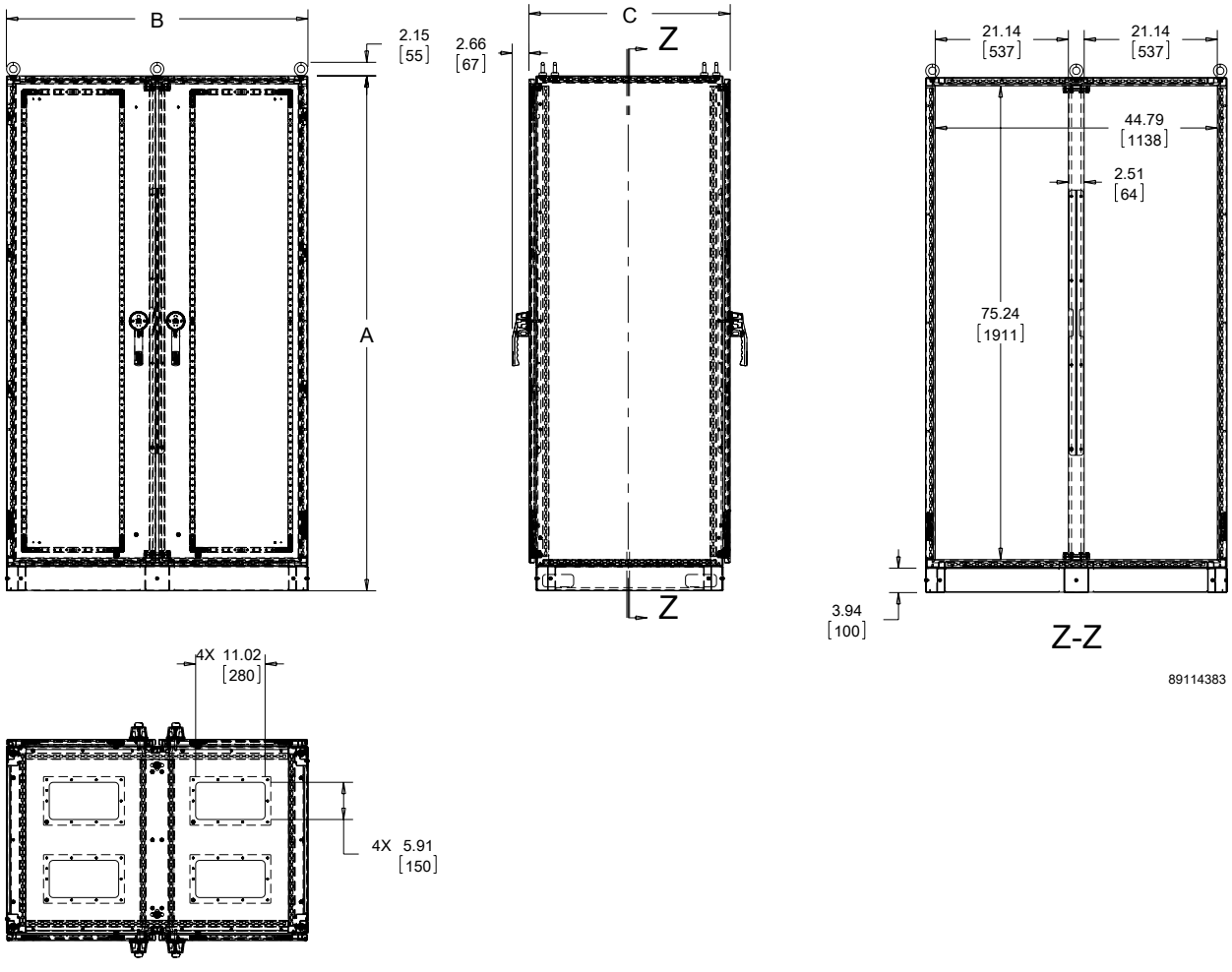

ACCESSOIRES DE MONTAGE, PANNEAUX, ÉTAGÈRES ET GRILLES FS66S

Les armoires FS66S utilisent les composants internes de ProLine offrant une large gamme d'options de montage. Si votre application exige un montage en étagères, sur panneau ou en grille, une combinaison de composants ProLine permet de réaliser la solution idéale.

Montage sur panneau
Une gamme complète d'options de montage sur panneau permet d'utiliser de manière optimale l'espace intérieur de l'armoire.

- Une ouverture de porte plus étendue offre plus d'espace utilisable pour le montage des composants. Les sous-panneaux peuvent être montés de l'avant vers l'arrière par intervalles de 25 mm
- Les panneaux de demi-hauteur et les panneaux pivotants offrent une flexibilité additionnelle

Montage sur étagère
Si votre application nécessite des appareils installés sur des supports de 19, 23 ou 24 pouces, le FS66S est la solution.

- Les accessoires de montage en étagère de 19, 23 et 24 pouces comprennent des étagères, des tiroirs et des panneaux
- Les supports d'adaptation permettent d'utiliser des cornières dans les armoires plus larges
- Les cornières de support plaquées offrent une excellente conductivité pour les applications avec blindage EMC

Système de montage sur grille
Diverses options de montage sur grille vous permettent de monter les composants directement sur le cadre. Des sangles de grille verticales et horizontales prolongent le cadre interne tandis que des fixations standard simplifient l'installation et permettent un accès multiple aux dispositifs de montage

Accessoires de montage pour panneaux et grilles

A (Nominal)	B (Nominal)	C (Nominal)	Sous-panneau complet[a]	Panneau pivotant[f]	Centre Droit[b]	Rail de transformateur[e]	Bande grillagée à un rang, d'avant vers l'arrière[c]	Bande grillagée à trois rangs, de l'avant vers l'arrière[c]	Bande grillagée à un rang de gauche à droite[d]	Bande grillagée à trois rangs de gauche à droite[d]	Bande grillagée verticale de pleine hauteur
1800	1000	500	PPF1810	—	PCU18	—	PGH1S5	PGH3S5	PGH1S11	PGH3S11	PGH3S18V
1800	600	500	PPF186	PSP186	—	PTR6	PGH1S5	PGH3S5	PGH1S7	PGH3S7	PGH3S18V
2000	800	800	PPF208	PSP208	PCU20	PTR8	PGH1S8	PGH3S8	PGH1S9	PGH3S9	PGH3S20V
2000	1200	800	PPF2012	PSP206	PCU20	PTR6 PTR12	PGH1S8	PGH3S8	PGH1S13	PGH3S13	PGH3S20V

[a] Se monte au haut et au bas du cadre. Les blocs de guidage positionnent le sous-panneau sur le bas du cadre. Les dimensions maximales du sous-panneau sont indiquées au tableau.

[b] Les montants centraux sont utilisés dans les cadres de 800 mm et 1200 mm de large permettant le montage d'accessoires pour les cadres de 600 mm. Ces accessoires comprennent des panneaux partiels, des panneaux pivotants, des cornières de crémaillère, des accessoires de cornières et des composants de systèmes à grille.

[c] Les bandes grillagées s'adaptent horizontalement de l'avant vers l'arrière sur les ouvertures supérieures et inférieures du cadre.

[d] Les bandes grillagées et les rails de transformateur s'insèrent horizontalement de droite à gauche entre les sangles de grille ou les trous des cadres

[e] Pour les options de montage additionnelles, veuillez utiliser l'écrou de serrage N° de catalogue APS1420CN (1/4-20) ou N° de catalogue APS1618CN (5/16-18).

[f] Installation sur un support central

Accessoires de montage sur étagères

A (nominal)	B (nominal)	Cornière de 19 pouces de hauteur. Trous carrés.	Cornière de 19 pouces de hauteur. Trous taraudés.	Cornière de 23 pouces de hauteur. Trous taraudés	Cornière de 24 pouces de hauteur. Trous carrés	Cornières de 24 pouces de hauteur. Trous carrés	Supports de réduction de cadre 19 pouces. Centré	Supports de réduction de cadre 19 pouces. Ajusté	Supports de réduction de cadre 23 pouces. Centré	Supports de réduction de cadre 23 pouces. Justifie	Supports de réduction de cadre 24 pouces centrés	Supports de réduction de cadre 24 pouces. Ajusté	Supports d'accessoires de cadre 19 pouces.	Supports d'accessoires de cadre 24 pouces	Cornières disponibles
1800	600	PRA1918TH	PRA1918TP	—	—	—	—	—	—	—	—	—	PFB19	—	19-po
1800	1000	PRA1918TH	PRA1918TP	—	PRA2418TH	PRA2418TP	PRB200	—	—	—	—	PRB100 PRB50	PFB19	PFB24	19-po 24-po
2000	800	PRA1920TH	PRA1920TP	PRA2320TP	PRA2420TH	PRA2420TP	PRB100	PRB200	PRB50	PRB100	PRB50	PRB100	PFB19	PFB24	19-po 24-po
2000	1200	PRA1920TH	PRA1920TP	—	—	—	—	—	—	—	—	—	PFB19	—	19-po

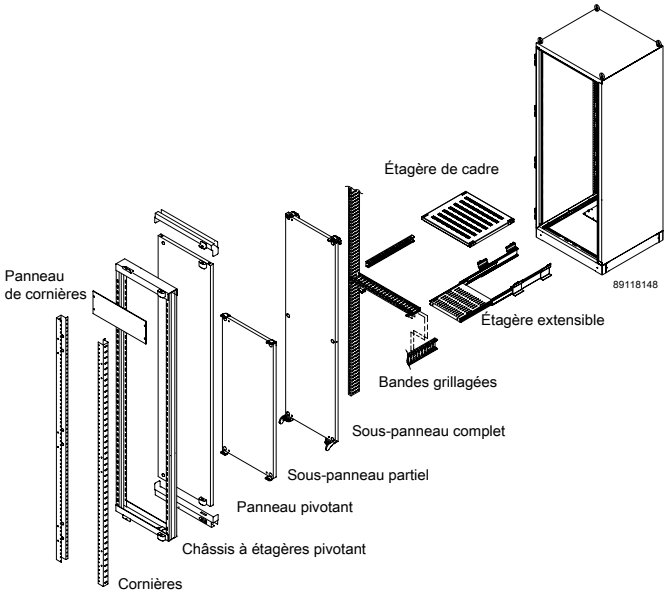

SOUS-PANNEAU COMPLET

Les sous-panneaux ProLine sont conçus pour offrir une profondeur et une taille de panneau maximales, ainsi qu'une facilité d'installation. Les sous-panneaux complets glissent dans le cadre sur des glissières en nylon, supportant tout le poids du sous-panneau.

- Tout le matériel de montage nécessaire est fourni
- Les sous-panneaux sont en acier de calibre 12 (2,5 mm) (les sous-panneaux des armoires à deux baies de 1400 mm de hauteur ou plus sont en acier de calibre 10), possèdent/ des brides sur tous les côtés et sont peints en blanc
- Les sous-panneaux conducteurs sont en acier galvanisé non peint
- Les sous-panneaux peuvent être montés par intervalles de 25 mm sur presque toutes les profondeurs
- Le matériel de montage se fixe sur le dessus ou sur les côtés du cadre
- Du matériel de montage additionnel (numéro de catalogue PMKPF) est disponible pour les applications nécessitant un support plus important au centre ou au bas du sous-panneau. Ce support est nécessaire si l'armoire doit être basculée en cours de transport ou si le panneau n'est pas situé au bas de l'armoire sur les glissières. En outre, des bandes grillagées à 3 rangées sont nécessaires pour l'installation, sauf si le panneau est dans la position la plus reculée

BULLETIN: P20

Sous-panneau complet

Numéro de catalogue	Matériel	H mm/po	W mm/po
PPF186	Steel	1685 66.34	530 20.87
PPF1810	Steel	1685 66.34	930 36.61
PPF208	Steel	1885 74.21	730 28.74
PPF2012	Steel	1885 74.21	1130 44.49

Matériel de montage additionnel

Numéro de catalogue	Description
PMKPF	Matériel additionnel de montage latéral (voir détail sur le dessin)

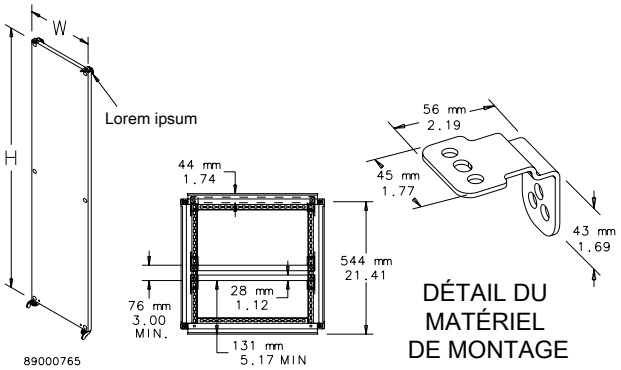

SUPPORT DE SOUTIEN POUR PANNEAUX

Les supports de panneaux offrent un soutien supplémentaire aux panneaux à une ou deux baies dans les applications à forte charge et minimisent les vibrations créées par les composants installés sur le panneau. Les renforts peuvent être installés sur des systèmes existants sans devoir retirer le panneau. Les supports de panneaux sont fournis en paires. Les renforts sont en acier galvanisé non peint.

BULLETIN: P20

Numéro de catalogue	L (mm)	L (po)	Adapté à la largeur du panneau (mm)
PSB10	911	35.87	1000
PSB12	1111	43.74	1200
PSB16	1511	59.49	1600
PSB18	1711	67.36	1800

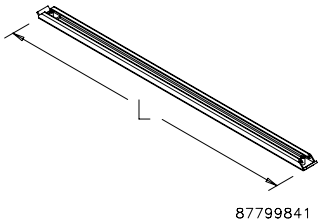

SOUS-PANNEAU PARTIEL

Les sous-panneaux partiels sont en acier de calibre 12, possèdent des brides sur quatre côtés et sont peints en blanc. Les panneaux peuvent être positionnés verticalement par intervalles de 25 mm et peuvent également être positionnés à n'importe quelle profondeur par intervalles de 25 mm en utilisant les bandes grillagées en option. Les sous-panneaux conducteurs sont en acier galvanisé non peint. Tout le matériel de montage nécessaire est fourni.

BULLETIN: P20

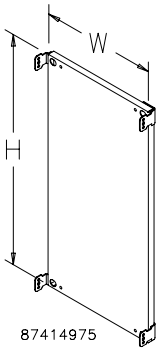

Numéro de catalogue	Matériel	H (mm)	H (po)	W (mm)	W (po)	Adapté au cadre
PPP46	Acier	360	14.17	530	20.87	700 mm ou plus haut
PPP46G	Conducteur	360	14.17	530	20.87	700 mm ou plus haut
PPP47	Acier	360	14.17	630	24.80	700 mm ou plus haut
PPP47G	Conducteur	360	14.17	630	24.80	700 mm ou plus haut
PPP48	Acier	360	14.17	730	28.74	700 mm ou plus haut
PPP48G	Conducteur	360	14.17	730	28.74	700 mm ou plus haut
PPP412	Acier	360	14.17	1130	44.49	700 mm ou plus haut
PPP86	Acier	735	28.94	530	20.87	1400 mm ou plus haut
PPP86G	Conducteur	735	28.94	530	20.87	1400 mm ou plus haut
PPP87	Acier	735	28.94	630	24.80	1400 mm ou plus haut
PPP88	Acier	735	28.94	630	24.80	1400 mm
PPP88G	Conducteur	735	28.94	730	28.74	1400 mm ou plus haut
PPP810	Acier	735	28.94	930	36.61	1400 mm ou plus haut
PPP96	Acier	835	32.87	530	20.87	1400 mm
PPP96G	Conducteur	835	32.87	530	20.87	1400 mm ou plus haut
PPP97	Acier	835	32.87	630	24.80	1400 mm ou plus haut
PPP97G	Conducteur	835	32.87	630	24.80	1400 mm ou plus haut
PPP98	Acier	835	32.87	730	28.74	1400 mm ou plus haut
PPP98G	Conducteur	835	32.87	730	28.74	1400 mm ou plus haut
PPP910	Acier	835	32.87	930	36.61	1400 mm ou plus haut
PPP910G	Conducteur	835	32.87	930	36.61	1400 mm ou plus haut
PPP106	Acier	935	36.81	530	20.87	1400 mm ou plus haut
PPP106G	Conducteur	935	36.81	530	20.87	1400 mm ou plus haut
PPP108	Acier	935	36.81	730	28.74	1400 mm ou plus haut
PPP108G	Conducteur	935	36.81	730	28.74	1400 mm ou plus haut
PPP116	Acier	1035	40.75	530	20.87	1400 mm ou plus haut
PPP116G	Conducteur	1035	40.75	530	20.87	1400 mm ou plus haut

RAIL DE TRANSFORMATEURS

APPLICATION

Les rails pour transformateurs sont utilisés pour le montage de composants lourds et de transformateurs dans le fond d'une armoire.

CARACTERISTIQUES

- Installé parallèlement dans un cadre pour le montage des composants
- Comprend quatre écrous et boulons de serrage M10 pour installer le matériel sur les rails

SPÉCIFICATIONS

- Rails avec fentes pour permettre l'insertion des trous de montage intégrés du cadre
- Tout le matériel de montage est fourni

FINITION

Plaqué

BULLETIN: P20

Numéro de catalogue	Longueur (mm)	Longueur (po)	Adapté à la largeur du cadre (mm)
PTR6	534	21.02	600
PTR8	734	28.90	800
PTR12	1134	44.65	1200

PANNEAU PIVOTANT

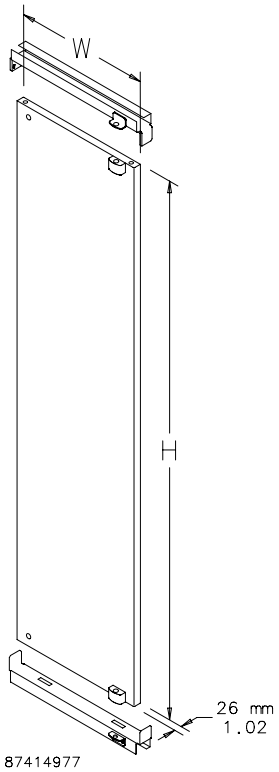

Les panneaux pivotants permettent à un panneau monté en façade de pivoter au dehors du cadre du boîtier. Cet accessoire comprend un panneau blanc et tout le matériel nécessaire.

- Les panneaux pivotants sont disponibles pour des armoires de 600, 700 et 800 mm de largeur
- Les panneaux offrent une rotation de 170 degrés, avec possibilité de pivoter du côté droit ou gauche
- Le pivot à ressort permet une installation facile
- Les supports ont une finition blanche. Les blocs de charnière sont anodisés en noir
- Des loquets quart de tour sont prévus pour fixer le panneau pivotant en position fermée

BULLETIN: P20

Numéro de catalogue	H mm/po	W mm/po	Adapté au cadre	Adapté à la largeur du cadre
PSP186	1638 64.49	515 20.28	1800 ou plus haut	600
PSP206	1838 72.36	515 20.28	2000 ou plus haut	600
PSP208	1838 72.36	715 28.15	2000 ou plus haut	800

SYSTEME DE BARRE DE MISE A LA TERRE

NORMES DE L'INDUSTRIE

Composant UL reconnu; N° de dossier E61997

APPLICATION

Trois dimensions de barres de M.A.L.T. et de supports de montage isolés sont disponibles. Les barres sont en cuivre plaqué avec des trous taraudés M6 et M5 pour fournir un point commun aux équipements de mise à la terre. Convient à tous les boîtiers en montage vertical. Voir le tableau pour le montage horizontal.

BULLETIN: P20

Numéro de catalogue	Description	Longueur mm/po	Nombre de perçages et de vis M6	Nombre de perçages et de vis M5
PGS2K	Adapté à un cadre de 400 mm de profondeur, à l'horizontale, de l'avant vers l'arrière	200 7.87	3/5	10/10
PGS4K	Adapté à un cadre de 600 mm de profondeur, à l'horizontale, de l'avant vers l'arrière	400 15.75	9/11	20/20
PGS6K	Adapté à un cadre de 800 mm de profondeur, à l'horizontale, de l'avant vers l'arrière	600 23.62	15/17	30/31

ENSEMBLES DE VISSERIE PROLINE

Permet de fixer les composants au système grillagé. Les ensembles PGF comprennent 20 écrous à clip à chargement frontal (M6) et 20 boulons à tête avec rondelle combinée (M6). Le dispositif de mise à la terre est utilisé avec les trous rectangulaires du cadre ProLine pour assurer la continuité électrique entre le cadre et le système de grille. Le boîtier ASM5T est utilisé avec les cadres ProLine munis de trous ronds. L'emballage comprend 20 vis auto-taraudeuses M5.

BULLETIN: DACCY

Numéro de catalogue	Description	Utiliser dans	Qté par paquet
ASM5T	Vis à tête hexagonale Phillips M5 x 12 mm auto-taraudeuses	Trous ronds	20
PGFM6	Ensemble standard - écrous et boulons à cage M6	Trous rectangulaires	20
PGFGM6	Ensemble de mise à la terre - écrous et boulons à cage de mise à la terre M6	Trous taraudés	20

ENSEMBLE DE M.A.L.T. PROLINE

L'ensemble de M.A.L.T. permet la mise à la terre d'un boîtier ProLine ou ProLine G2 selon les SPÉCIFICATIONS VDE. Inclut six fils de calibre 12 de 411 mm (16,19) de long avec des terminaisons en anneaux et du matériel de montage M6.

BULLETIN: P20

Numéro de catalogue	Grosseur du fil	Longueur entre les terminaux à anneaux mm/po.	Diamètre du trou du terminal à anneau mm/po.
PGK	12 ga.	411 16.19	7 .29

ENSEMBLE D'ARRET

Utilisé avec les cadres de pivotants à usage intensif pour verrouiller le cadre en position ouverte. Composé d'un bras d'arrêt et de matériel de montage.

BULLETIN: P20

Numéro de catalogue	Description
PSAK120	Ensemble de bras d'arrêt à 120 degrés

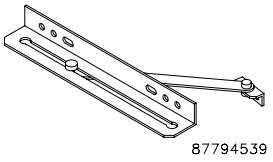

ENSEMBLE DE VISSERIE

Vingt vis plaquées sont incluses dans chaque paquet. Les vis fixent les panneaux aux cornières de montage. Disponibles en modèles #10-32, #12-24, M5 et M6.

BULLETIN: A80, DACCY

Numéro de catalogue	Description	Qté par paquet
AS1032	10-32 x .75	20
ES1224	12-24 x .5	20
ASM5	Metric M5 x 20	20
ASM6	Metric M6 x 16	20
ASM6250	Metric M6 x 16	250

ENSEMBLE D'ECROUS A CAGE

Vingt écrous à cage plaqués sont inclus dans chaque ensemble. Disponibles en #10-32, #12-24, M5 et M6, ces écrous à cage s'adaptent à toutes les cornières ProLine et ProLine G2 à trous carrés.

BULLETIN: DACCY

Numéro de catalogue	Description	Qté par paquet
P1032CN	Filet 10-32	20
P1224CN	Filet 12-24	20
PM5CN	Filet métrique M5	20
PM6CN	Filet métrique M6	20

PLAQUE DE FOND POUR CORNIÈRES

Les plaques de fond sont utilisées pour couvrir entièrement les espaces de montage des cornières de 19 pouces au haut et au bas de l'ouverture de la porte ProLine. Les panneaux de fond en aluminium extrudé sont fournis par paire et comprennent le matériel de montage.

BULLETIN: P20

Numéro de catalogue	Description
PFP19RA	Panneau de fond pour cornières de montage

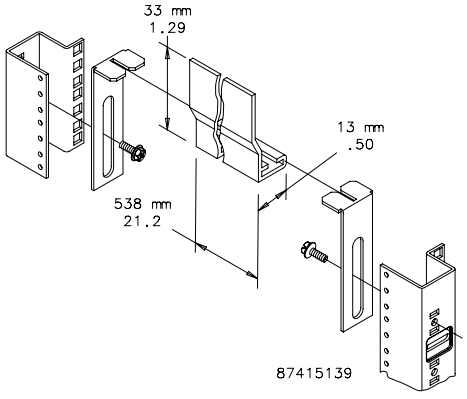

RAILS GUIDE POUR FILS

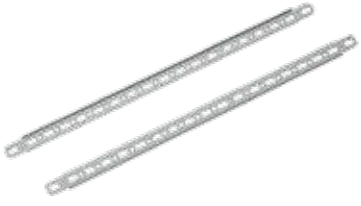

Les rails de gestion de fils sont en acier de calibre 14 avec un fini plaqué. Ils possèdent un modèle de trous unique permettant de fixer les fils en place à l'aide de fixations ou d'attaches. Le matériel de montage est inclus. Un ensemble comprend 20 rails.

BULLETIN: P20

Numéro de catalogue	L (mm)	L (po)	Adapté à la profondeur du cadre
PWMR4	304	12.0	400
PWMR5	404	15.9	500
PWMR6	504	19.8	600
PWMR8	704	27.7	800
PWMR9	775	30.51	900

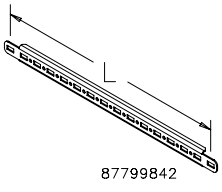

SYSTÈME DE GRILLES

Installation des bandes grillagées (d'un côté à l'autre)

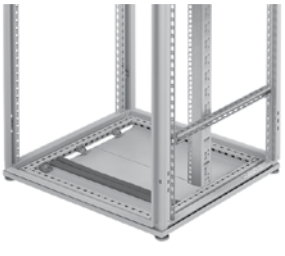

Installation des bandes grillagées (Bandes grillagées verticales et horizontales)

Bande grillagée verticale pleine hauteur

Un système de grille offre une solution simple pour compléter le système de montage interne fourni avec le cadre ProLine. Le système de grille permet un montage flexible en hauteur, largeur et profondeur. Les accessoires ou équipements peuvent être fixés directement au système de grille à l'aide d'écrous à cage ou d'écrous à cage à chargement frontal.

BANDES GRILLAGÉES VERTICALES PLEINE HAUTEUR

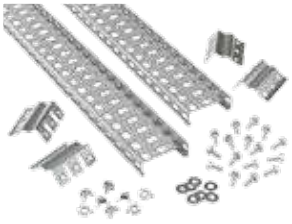

Les bandes grillagées fournissent une extension verticale des trous du cadre sur les côtés du cadre ProLine. Elles sont vendues par paires avec le matériel de montage inclus. Les bandes grillagées verticales sont en acier plaqué de calibre 14. L'espacement des trous de 25 mm sur trois rangées permet d'utiliser des écrous à cage ou des écrous à cage à chargement frontal.

BULLETIN: P20

Numéro de catalogue	L (mm)	L (po)	Adapté à la hauteur du cadre
PGH3S7V	595	23.43	700
PGH3S14V	1295	50.98	1400
PGH3S16V	1495	58.86	1600
PGH3S18V	1695	66.73	1800
PGH3S20V	1895	74.61	2000
PGH3S22V	2095	82.48	2200

BANDES GRILLAGEES

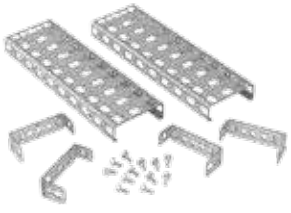

Les bandes grillagées sont en acier plaqué de calibre 14. Elles sont munies de trous rectangulaires spécialement conçus pour permettre l'utilisation d'écrous à cage ou d'écrous à cage à chargement frontal. Les trous de montage sont prévus sur des centres de 25 mm. Les bandes grillagées sont offertes avec une ou trois rangées de trous et sont disponibles en paire. Le matériel de montage nécessaire au montage des bandes grillagées sur le cadre ou sur d'autres bandes grillagées est inclus.

- Peut être monté horizontalement, de l'avant vers l'arrière, sur le fond ou les côtés du cadre ProLine
- Peut être monté horizontalement de gauche à droite entre les paires frontales ou sur les côtés du cadre ProLine
- Peut être monté verticalement entre des bandes grillagées montées horizontalement

BULLETIN: DPY, P20

Numéro de catalogue	Schéma des perforations	L (mm)	L (po)	Adapté à la profondeur du cadre	Adapté à la largeur du cadre
PGH1S5	Une rangée	342	13.46	500	–
PGH1S6	Une rangée	442	17.40	600	–
PGH1S7	Une rangée	542	21.34	700	600
PGH1S8	Une rangée	642	25.28	800	700
PGH1S9	Une rangée	742	29.21	900	800
PGH1S10	Une rangée	842	33.15	1000	900
PGH1S11	Une rangée	942	37.08	–	1000
PGH1S13	Une rangée	1142	44.96	–	1200
PGH1S17	Une rangée	1542	60.71	–	1600
PGH3S4	Trois rangées	242	9.53	400	–
PGH3S5	Trois rangées	342	13.46	500	–
PGH3S6	Trois rangées	442	17.40	600	–
PGH3S7	Trois rangées	542	21.34	700	600
PGH3S8	Trois rangées	642	25.28	800	700
PGH3S9	Trois rangées	742	29.21	900	800
PGH3S10	Trois rangées	842	33.15	1000	300
PGH3S11	Trois rangées	942	37.08	1100	1000
PGH3S12	Trois rangées	1242	48.89	1200	–
PGH3S13	Trois rangées	1142	44.96	–	1200
PGH3S17	Trois rangées	1542	60.71	–	1600

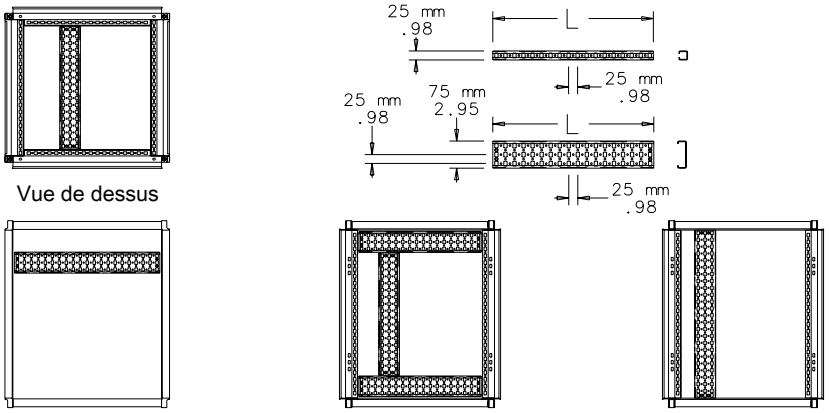

Vue de dessus

Vue de devant
Installation horizontale

Vue de côté Installation
verticale et horizontale

Vue de côté
Installation verticale

87415121

GUIDES

Les guides des équipements aident à soutenir l'équipement monté sur châssis pendant l'installation. Les guides se montent entre deux paires de cornières. Des trous oblongs sont prévus pour le réglage vertical ou latéral. Fournis en paires. Les guides ont une finition plaquée. Matériel de montage fourni. Les accessoires de montage qui sont plus courts que la profondeur de l'armoire peuvent être montés sur les cornières à l'aide de rails de montage réglables ou de bandes grillagées. Ces articles doivent être commandés séparément.

BULLETIN: P20

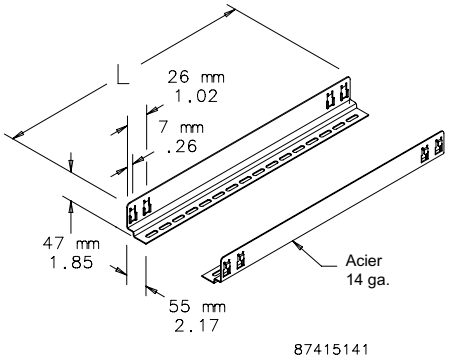

Numéro de catalogue	L (mm)	L (po)	Adapté à la profondeur du cadre (mm)	Adapté à la profondeur du cadre (po)
PG4	218	8.80	400	15.75
PG5	319	12.56	500	19.68
PG6	420	16.54	600	23.62
PG8	621	24.45	800	31.49
PG9	823	32.40	900	35.43

CADRE PARTIEL PIVOTANT

APPLICATION

Ce cadre de 19 pouces est utilisé quand un cadre pivotant plus petit et de taille moyenne est nécessaire. Les équipements légers s'intègrent parfaitement dans ce cadre pivotant de 800 mm de haut, procurant une rotation de 90 degrés et une meilleure accessibilité.

CARACTÉRISTIQUES

- Des charnières latérales sont utilisées pour le montage du cadre pivotant, permettant un accès libre au-dessus et au-dessous de celui-ci
- Utilisé sur toutes les hauteurs avec des charnières à droite ou à gauche

SPECIFICATIONS

- Équipé de charnières, de deux verrous quart de tour et de matériel de montage
- Conforme aux normes ANSI/EIA RS-310-D de montage en étagère
  1. Les cadres pivotants sont fournis avec des supports de montage. Ils peuvent également être installés à droite, à gauche ou dans les deux compartiments d'un cadre de 1200 mm de large à l'aide de montants centraux
  2. Les supports de montage pivotants se montent à l'intérieur du cadre en tout point vertical
  3. Les supports de montage et le cadre pivotant peuvent être placés plus profondément dans le cadre à l'aide de bandes grillagées. Un montage plus profond affectera le degré d'ouverture du cadre pivotant

FINITION

- Peinture en poudre de polyester; norme RAL 7035 gris clair texturé
- Couleurs personnalisées offertes sur demande

INDICE DE CHARGE

Capacité de charge maximale de 45 kg (100 lb)

BULLETIN: P20

Numéro de catalogue	Adapté à la largeur du cadre (mm)	Unités de support
PSF6	600	16
PSF8	800	16

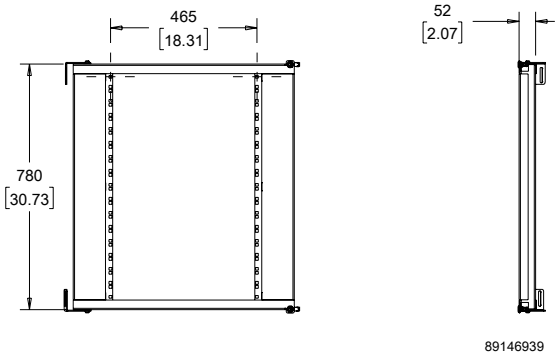

ETAGERES FIXES

Les étagères fixes se montent sur les angles avant et arrière du bâti. La tablette est en acier de calibre 14 avec des supports réglables en acier de calibre 12. Elle peut être ajustée pour s'adapter à des armoires à profondeur multiple ou à des cornières de support. L'ensemble est fini avec une peinture en poudre de polyester gris clair texturée RAL 7035. La capacité de charge est de 68 kg (150 lb). ***Les accessoires plus courts que la profondeur de l'armoire peuvent être montés sur les cornières ou sur les supports d'accessoires du cadre fixés aux bandes grillagées. Ces articles doivent être commandés séparément.***

BULLETIN: P20

Numéro de catalogue	D (mm)	D (po)	E (mm)	E (po)	F (mm)	F (po)	J (mm)	J (po)	Adapté à la largeur du châssis
P19SH5	349	13.74	264.8	10.43	318.4	12.54	477	18.78	19 in.
P19SH6	449	17.68	364.8	14.36	418.4	16.47	477	18.78	19 in.
P19SH8	649	25.55	564.8	22.24	618.4	24.35	477	18.78	19 in.
P19SH9	749	29.49	664.8	26.17	718.4	28.28	477	18.78	19 in.
P23SH5	349	13.74	270	10.63	323.6	12.74	578.6	22.78	23 in.
P23SH6	449	17.68	370	14.57	423.6	16.68	578.6	22.78	23 in.
P23SH8	649	25.55	570	22.44	623.6	24.55	578.6	22.78	23 in.
P24SH5	349	13.74	264.8	10.43	318.4	12.54	604	23.78	24 in.
P24SH6	449	17.68	364.8	14.36	418.4	16.47	604	23.78	24 in.
P24SH8	649	25.55	564.8	22.24	618.4	24.35	604	23.78	24 in.
P24SH9	749	29.49	664.8	26.17	718.4	28.28	604	23.78	24 in.

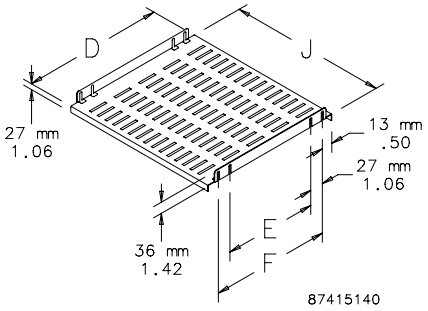

CADRE DE RACK PIVOTANT ROBUSTE

- Permet à l'équipement du châssis de 19 pouces de pivoter hors du cadre de l'armoire pour une meilleure accessibilité. Les cadres sont montés sur des charnières pouvant pivoter de 120 degrés. Les charnières permettant une rotation de 170 degrés sont en option
- Le poteau pivotant à ressort facilite l'installation
- Les cadres sont disponibles pour des armoires de 600, 700 et 800 mm de largeur
- Les supports de montage d'un cadre d'une armoire de 800 mm de large vous permettent de centrer le cadre de montage ou de le positionner à droite ou à gauche. Le cadre peut également pivoter de gauche ou de droite pour un maximum de flexibilité
- Des supports de montage peuvent être assemblés au haut et au bas du cadre pour les cadres de montage pleine hauteur. Les cadres de montage plus petits peuvent être montés sur les montants verticaux du cadre ou sur les bandes grillagées. Veuillez les commander séparément
- Fourni avec des charnières, deux verrous quart de tour et le matériel de montage RAL 7035 finition gris texturé
- Conforme aux normes ANSI/EIA RS-310-D de montage en étagère.
- La charge maximale de l'équipement est de 300 lb.
- Les trous de montage permettent de recevoir des écrous cage anglo-saxons ou métriques, qui doivent être commandés séparément
  1. ***Les cadres pivotants sont fournis avec des supports de montage. Les cadres pivotants peuvent également être installés à droite, à gauche ou dans les deux compartiments d'un cadre de 1200 mm de largeur à l'aide de montants centraux.***
  2. ***Les supports de montage pivotants se montent à l'intérieur du cadre en tout point vertical.***
  3. ***Les supports de montage et le cadre pivotant peuvent être placés plus profondément dans le cadre à l'aide de bandes grillagées. Un montage plus profond affectera le degré d'ouverture du cadre pivotant.***

BULLETIN: P20

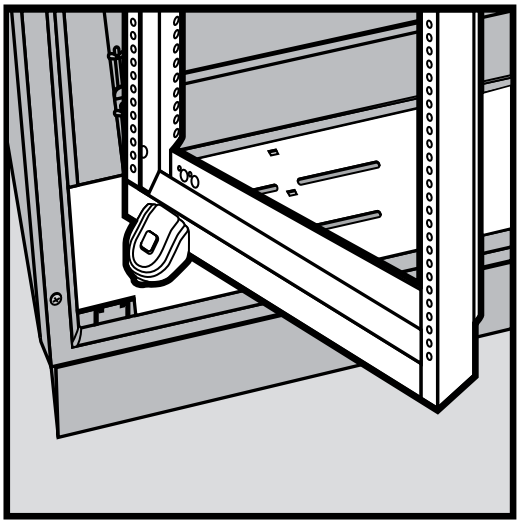

Numéro de catalogue	H (mm)	H (po)	W (mm)	W (po)	Unités de support	Adapté à la hauteur du cadre	Adapté à la largeur du cadre
PSF76	538	21.18	496	19.53	10	700 ou plus haut	600
PSF77	538	21.18	496	19.53	10	700 ou plus haut	700
PSF78	538	21.18	496	19.53	10	700 ou plus haut	800
PSF146	1215	47.83	496	19.53	25	1400 ou plus haut	600
PSF148	1215	47.83	496	19.53	25	1400 ou plus haut	800
PSF168	1438	63.58	496	19.53	30	1600 ou plus haut	800
PSF186	1615	63.58	496	19.53	34	1800 ou plus haut	600
PSF188	1615	63.58	496	19.53	34	1800 ou plus haut	800
PSF206	1838	72.36	496	19.53	39	2000 ou plus haut	600
PSF207	1838	72.36	496	19.53	39	2000 ou plus haut	700
PSF208	1838	72.36	496	19.53	39	2000 ou plus haut	800
PSF226	2015	79.33	496	19.53	43	2200 tall	600
PSF227	2015	79.33	496	19.53	43	2200 tall	700
PSF228	2015	79.33	496	19.53	43	2200 tall	800

Charnières standard du cadre à 120°

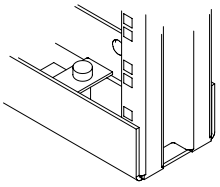

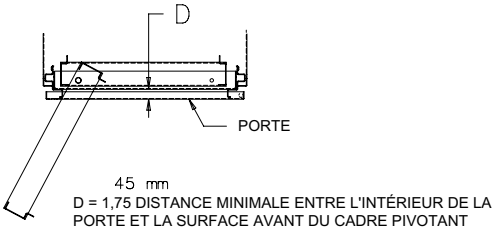

Position de montage à 120°

Installation maximale pour un boîtier de 600 mm de largeur

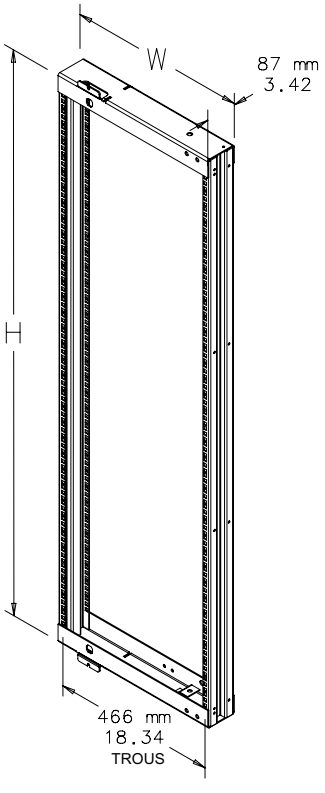

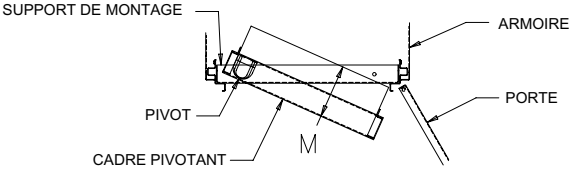

M = Profondeur maximale d'installation = 216 mm (8,50 po)

Profondeur maximale d'installation pour une armoire de 700 mm de largeur

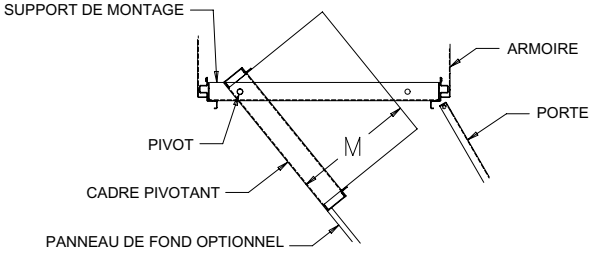

M = Profondeur maximale d'installation = 394 mm (15,50 po)

Profondeur maximale d'installation pour une armoire de 800 mm de largeur

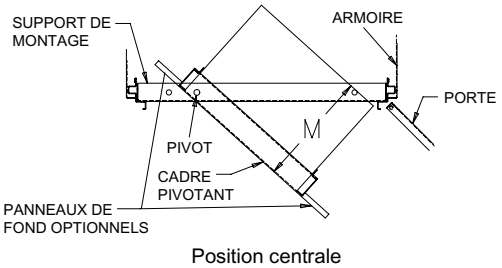

Position centrale

M = Profondeur maximale d'installation = 394 mm (15,50 po)

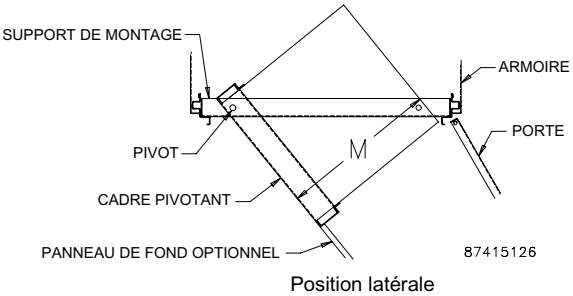

Position latérale

M = Profondeur maximale d'installation = 514 mm (200,25 po)

ENSEMBLE DE CHARNIÈRES À 170 DEGRÉS

Cet ensemble doit être utilisé en combinaison avec le cadre pivotant à usage intensif. Il offre une meilleure accessibilité à l'arrière de l'équipement du châssis

BULLETIN: P20

Numéro de catalogue	Convient aux armoires
PSF170K	600, 700 et 800

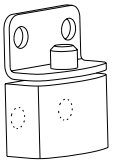

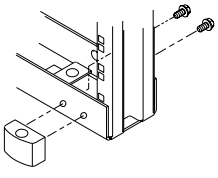

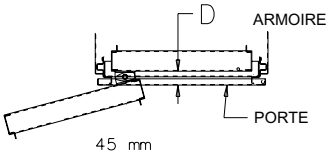

D = 1,75 DISTANCE MINIMALE ENTRE L'INTÉRIEUR DE LA PORTE ET LA SURFACE AVANT DU CADRE PIVOTANT

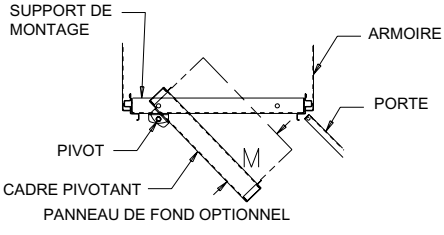

ARMOIRE DE 600 MM DE LARGEUR

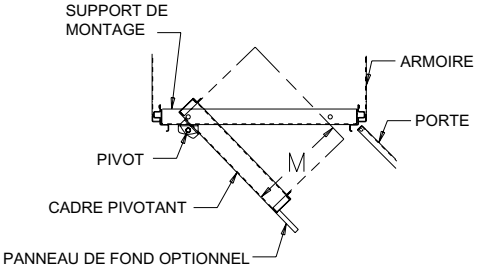

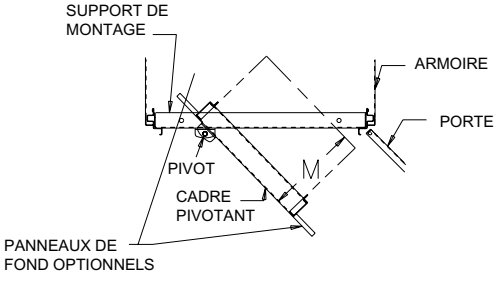

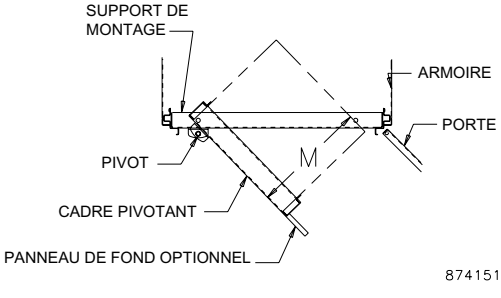

GUIDES PIVOTANTS

Les guides peuvent être montés sur un cadre pivotant robuste pour apporter un support additionnel aux équipements. Les guides en acier plaqué sont fournis par paires avec le matériel de montage.

BULLETIN: P20

Numéro de catalogue	Description
PSFG	Guides pivotants

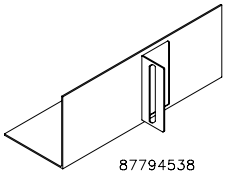

ENSEMBLE DE PANNEAUX DE FINITION

Numéro de catalogue	Hauteur du cadre pivotant mm	Largeur de l'armoire mm	Montage
PFPK77LR	700	700	Gauche ou droite
PFPK78C	700	800	Central
PFPK147LR	1400	700	Gauche ou droite
PFPK148C	1400	800	Central
PFPK167LR	1600	700	Gauche ou droite
PFPK168LR	1600	800	Gauche ou droite
PFPK168C	1600	800	Central
PFPK187LR	1800	700	Gauche ou droite
PFPK188LR	1800	800	Gauche ou droite
PFPK188C	1800	800	Central
PFPK208LR	2000	800	Gauche ou droite
PFPK208C	2000	800	Central
PFPK227LR	2200	700	Gauche ou droite
PFPK228LR	2200	800	Gauche ou droite
PFPK228C	2200	800	Central

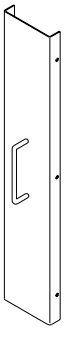

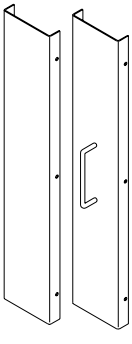

Utilisé pour le montage des cadres pivotants à usage intensif ProLine G2 dans des cadres de 800 mm de largeur. Le panneau de finition occupe l'espace excédentaire entre le cadre et le cadre pivotant. Comprend une poignée et tout le matériel nécessaire pour le montage sur le cadre pivotant.

BULLETIN: P20

CADRE D'ÉTAGÈRE À GLISSIÈRES

Le cadre d'étagère coulissante permet un accès facile aux appareils montés sur étagère. L'étagère est en acier de calibre 16 avec des supports en acier de calibre 12. L'ensemble est fini avec une peinture en poudre de polyester grise texturée RAL 7035. L'étagère se monte sur les montants avant et arrière du cadre. La capacité de charge est de 50 kg (110 lb).

BULLETIN: P20

Numéro de catalogue	D (mm)	D (po)	J (mm)	J (po)	Extension d'étagère (mm)	Extension d'étagère (po)
PFSHP66	461	18.15	475	18.70	450	17.72
PFSHP68	661	26.02	475	18.70	670	26.38
PFSHP86	461	18.15	675	26.58	450	17.72
PFSHP88	661	26.02	675	26.58	670	26.38

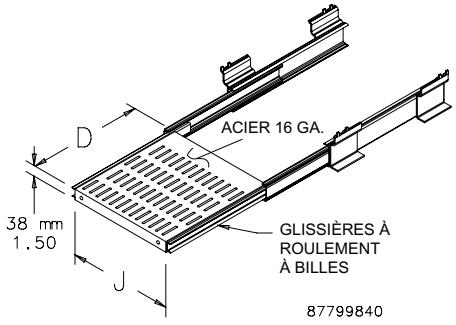

CADRE POUR ETAGERE

Le cadre ventilé se monte sur un cadre à trous verticaux et fournit une surface fixe pour l'équipement. L'étagère est en acier de calibre 16, recouverte d'une peinture en poudre de polyester grise texturée RAL 7035.

BULLETIN: P20

Numéro de catalogue	D (mm)	D (po)	W (mm)	W (po)
PFSH64	300	11.81	548	21.57
PFSH65	400	15.75	548	21.57
PFSH66	500	19.68	548	21.57
PFSH68	700	27.56	548	21.57
PFSH69	800	31.50	548	21.57

Numéro de catalogue	D (mm)	D (po)	W (mm)	W (po)
PFSH75	400	15.75	648	25.51
PFSH76	500	19.68	648	25.51
PFSH78	700	27.56	648	25.51
PFSH84	300	11.81	748	29.45
PFSH85	400	15.75	748	29.45
PFSH86	500	19.68	748	29.45
PFSH88	700	27.56	748	29.45
PFSH89	800	31.50	748	29.45
PFSH104	300	11.81	948	37.32
PFSH105	400	15.75	948	37.32
PFSH106	500	19.68	948	37.32
PFSH108	700	27.56	948	37.32

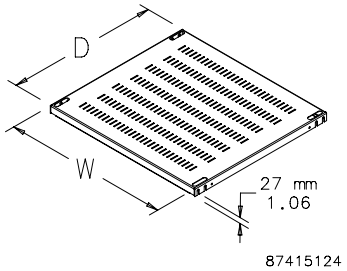

ETAGÈRE POUR IMPRIMANTE

L'étagère pour imprimante est utilisée pour supporter une imprimante à alimentation continue. L'étagère se monte directement sur un cadre ProLine. Les étagères pour papier sont réglables en hauteur. L'ensemble de l'unité sort de l'armoire de 17 pouces, permettant un accès facile. Convient aux cadres de 600 ou 800 mm de largeur et de 600 mm ou plus de profondeur.

BULLETIN: P20

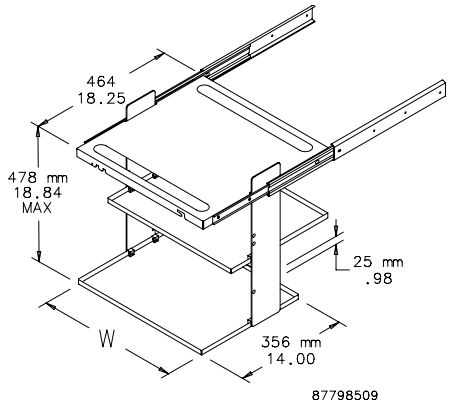

Numéro de catalogue	Adapté (mm)	W (mm)	W (po)
PPSH66	600 x 600 or 600 x 800	464	18.27
PPSH86	800 x 600 or 800 x 800	663	26.10

Le PPSH66 peut être installé avec des fentes de papier placées à l'avant et à l'arrière ou à droite et à gauche.

Des bandes grillagées sont obligatoires pour le montage de l'étagère d'imprimante dans des cadres d'une profondeur supérieure à 600 mm.

ENSEMBLE D'INTERRUPTEURS D'ÉCLAIRAGE ACTIONNÉS PAR LA PORTE

L'interrupteur actionné par la porte se monte sur le cadre et comprend le matériel de montage. La plaque de montage est en acier de calibre 14 avec une finition plaquée.

BULLETIN: P20

Numéro de catalogue	Description
PLFSWD	Ensemble d'interrupteurs d'éclairage actionnés par la porte

CORNIÈRES DE 19 PO

Les cornières en U de 19 pouces sont disponibles en version à trous carrés et taraudés. Les cornières taraudées sont en acier plaqué de calibre 12 avec des trous taraudés de 10 à 32. Les cornières à trous carrés sont en acier plaqué de calibre 14 et conçues pour accepter des écrous à cage métriques ou anglo-saxons. Les cornières de 19 pouces sont fixées directement sur un cadre de 600 mm de largeur. Pour monter les cornières de 19 pouces dans des cadres de 700 ou 800 mm de largeur, utilisez les supports de réduction de cadre.

BULLETIN: P20

Numéro de catalogue	Orifice	H (mm)	H (po)	Adapté au cadre	Unités de support
PRA197TH	Carré	578	22.77	700 mm	13
PRA197TP	Taraudé	578	22.77	700 mm	13
PRA198TH	Carré	712	28.02	800 mm	16
PRA198TP	Taraudé	712	28.02	800 mm	16
PRA1914TH	Carré	1290	50.77	1400 mm	29
PRA1914TP	Taraudé	1290	50.77	1400 mm	29
PRA1916TH	Carré	1467	57.77	1600 mm	33
PRA1916TP	Taraudé	1467	57.77	1600 mm	33
PRA1918TH	Carré	1690	66.52	1800 mm	38
PRA1918TP	Taraudé	1690	66.52	1800 mm	38
PRA1920TH	Carré	1867	73.52	2000 mm	42
PRA1920TP	Taraudé	1867	73.52	2000 mm	42
PRA1922TH	Carré	2090	82.27	2200 mm	47
PRA1922TP	Taraudé	2090	82.27	2200 mm	47

Trous verticaux espacés par intervalles de 44,5 mm (1,75 po).

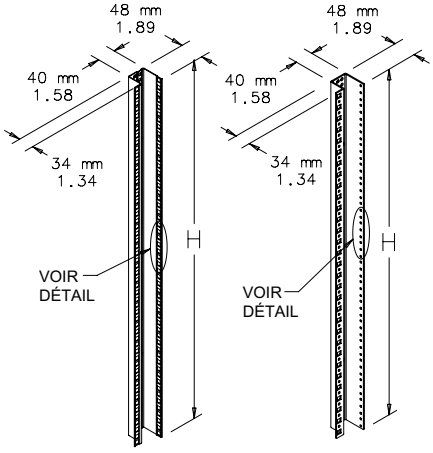

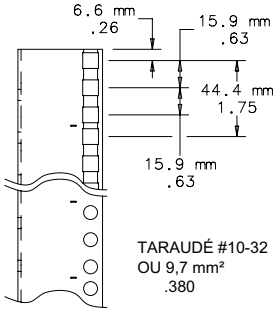

DÉTAIL

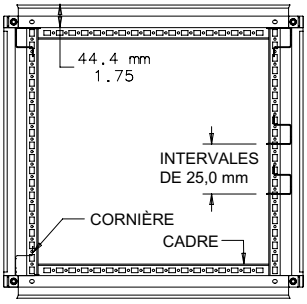

87798510

Des cornières de 23 pouces sont disponibles pour les applications de télécommunications. Elles se montent directement dans des cadres de 700 mm de largeur ou de 800 mm de largeur à l'aide de supports de réduction de cadre. Les cornières sont en acier de calibre 12 avec des trous taraudés de 10-32. Les cornières de 23po sont disponibles avec un intervalle vertical de 1,00po entre les orifices.

BULLETIN: P20

Numéro de catalogue	Orifice	Hauteur mm/po	Adapté à la hauteur du cadre	Unités de support
PRA237TP	Taraudé	584 22.99	700 mm ou plus haut	13
PRA2314TP	Taraudé	1270 50.00	1400 mm ou plus haut	29
PRA2316TP	Taraudé	1473 57.99	1600 mm ou plus haut	33
PRA2318TP	Taraudé	1676 65.98	1800 mm ou plus haut	38
PRA2320TP	Taraudé	1879 73.98	2000 mm	42

Trous verticaux espacés par intervalles de 1,00 po. (25,4 mm).

CORNIÈRES DE 24 PO

Les cornières de 24 po sont disponibles avec des trous carrés et des trous taraudés. Les cornières avec trous taraudés sont en acier plaqué de calibre 12 avec des trous de 10 - 32. Les cornières à trous carrés sont en acier plaqué de calibre 14 et conçues pour recevoir des écrous à cage métriques ou anglo-saxons. Les cornières de 24 pouces se montent directement dans des cadres de 700 ou 800 mm de largeur à l'aide de supports de réduction de cadre.

BULLETIN: P20

Numéro de catalogue	Orifice	H (mm)	H (po)	Adapté au cadre	Unités de support
PRA247TH	Carré	578	22.77	700 mm	13
PRA247TP	Taraudé	578	22.77	700 mm	13
PRA2414TH	Carré	1245	49.02	1400 mm	29
PRA2414TP	Taraudé	1245	49.02	1400 mm	29
PRA2416TH	Carré	1467	57.77	1600 mm	33
PRA2416TP	Taraudé	1467	57.77	1600 mm	33
PRA2418TH	Carré	1690	66.52	1800 mm	38
PRA2418TP	Taraudé	1690	66.52	1800 mm	38
PRA2420TH	Carré	1867	73.52	2000 mm	42
PRA2420TP	Taraudé	1867	73.52	2000 mm	42
PRA2422TH	Carré	2090	82.27	2200 mm	47
PRA2422TP	Taraudé	2090	82.27	2200 mm	47

Trous verticaux espacés par intervalles de 1,75 po. (44.5 mm).

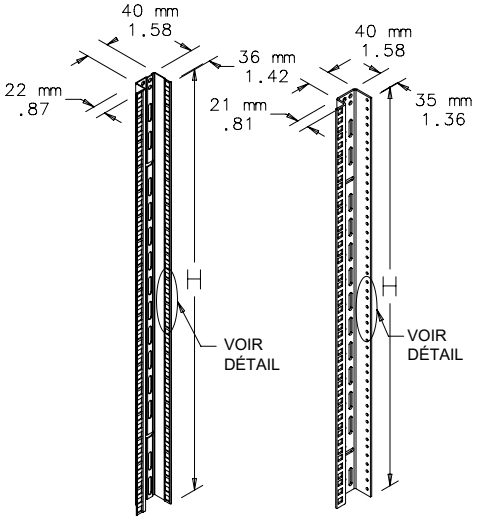

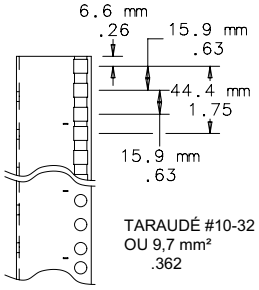

DÉTAIL

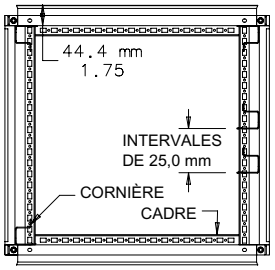

87414972

CORNIÈRES MÉTRIQUES

Les cornières métriques en U sont disponibles avec des trous carrés espacés verticalement par intervalles de 25 mm pouvant recevoir des écrous à cage métriques ou anglo-saxons. Ces cornières sont fabriquées conformément à la norme CEI 917-2-1 pour accepter les supports métriques. Leurs dimensions leur permettent de s'insérer directement dans des cadres de 600 mm de largeur. Utilisez les supports de réduction de cadre pour le montage dans des cadres de 700 ou 800 mm de largeur.

BULLETIN: P20

Numéro de catalogue	H (mm)	H (po)	Adapté à la hauteur du cadre	Unités de support
PRAM7	575	22.64	700 mm	22
PRAM14	1275	50.20	1400 mm	29
PRAM16	1475	58.07	1600 mm	33
PRAM18	1675	65.94	1800 mm	38
PRAM20	1875	73.82	2000 mm	42
PRAM22	2075	81.69	2200 mm	47

Les trous verticaux sont espacés par intervalles de 25 mm.

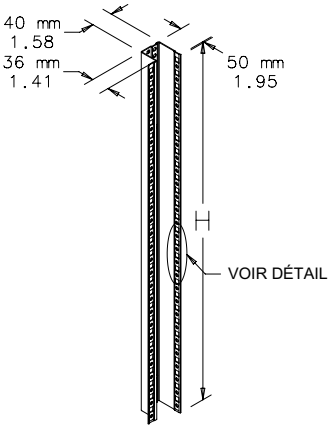

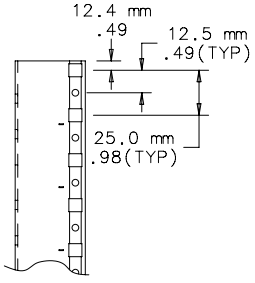

DÉTAIL

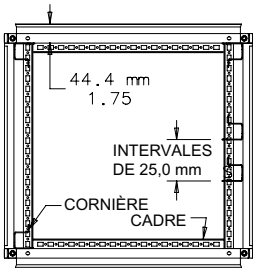

87418263

SUPPORT ADAPTATEUR POUR CORNIÈRES

Les supports adaptateurs pour cornières se fixent sur les cornières ProLine et ProLine G2. Ils font ressortir la surface de montage arrière pour permettre l'utilisation des glissières traditionnelles de montage en armoire (A16SL2U, vendues séparément). Ils s'adaptent aux cornières ProLine et ProLine G2 taraudées ou à trous. Les supports de montage sont en quantité de quatre et sont en acier de calibre 14. Ils ont une finition plaquée.

BULLETIN: P20

Numéro de catalogue	Calibre	Utiliser avec
PBRAA	14	Supports de montage sur châssis A16SL2U

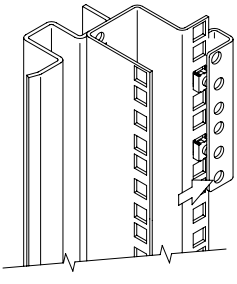

87747358

SUPPORTS POUR ACCESSOIRES DE CADRES

Les supports d'accessoires pour cadres se montent directement sur le cadre ProLine et sont utilisés à la place des cornières pour le montage d'accessoires pour cadres tels que les étagères et les étagères mobiles. Les supports d'accessoires de cadre sont fournis par ensemble de quatre et sont en acier plaqué de calibre 14. Le matériel de montage est fourni.

BULLETIN: P20

Numéro de catalogue	Description	D (mm)	D (po)
PFB19	Espacement EIA de 19 pouces	36	1.42
PFB23	Espacement EIA de 23 pouces	36	1.42
PFB24	Espacement EIA de 24 pouces	22	0.87
PFBM	Espacement métrique CEI 91721	36	1.42

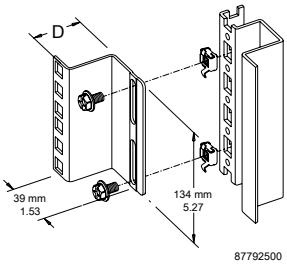

87792500

PANNEAUX DE CHASSIS

Les panneaux de châssis sont disponibles en aluminium et en acier peint. Les panneaux en aluminium sont en alliage 5052-H32 de 0,125 pouce d'épaisseur. Les panneaux en acier sont en acier de calibre 12 et sont recouverts d'une peinture en poudre de polyester gris clair texturée RAL 7035. Tous les panneaux sont plats avec des trous oblongs positionnés selon la norme EIA. Le matériel de montage est vendu séparément.

BULLETIN: DACCY, P20

Numéro de catalogue	Matériel	Dimension du châssis	Unités de support
P19RP1UA	Aluminium	19	1
P19RP1UP	Acier	19	1
P19RP2UA	Aluminium	19	2
P19RP2UP	Acier	19	2
P19RP3UA	Aluminium	19	3
P19RP3UP	Acier	19	3
P19RP4UA	Aluminium	19	4
P19RP4UP	Acier	19	4
P19RP5UA	Aluminium	19	5
P19RP5UP	Acier	19	5
P19RP6UP	Acier	19	6
P19RP6UA	Aluminium	19	6
P19RP7UA	Aluminium	19	7
P19RP7UP	Acier	19	7
P19RP8UA	Aluminium	19	8
P19RP8UP	Acier	19	8
P19RP9UA	Aluminium	19	9
P19RP9UP	Acier	19	9
P19RP10UA	Aluminium	19	10
P19RP10UP	Acier	19	10
P19RP11UA	Aluminium	19	11
P19RP11UP	Acier	19	11
P19RP12UA	Aluminium	19	12
P19RP12UP	Acier	19	12
P19RP16UA	Aluminium	19	16
P19RP16UP	Acier	19	16

Ensemble de visserie

Numéro de catalogue	Description
ECNSM6	Ensemble de visserie, M6. Comprend 8 écrous à cage et vis.

RAILS DE MONTAGE RÉGLABLES

Des rails de montage permettent de positionner les cornières à n'importe quel emplacement du cadre ProLine. Le réglage de gauche à droite ne s'applique que lorsque l'armoire est plus large que la largeur minimale requise pour les cornières. Comprend deux rails de montage à droite et deux rails de montage à gauche en acier plaqué ou peint de calibre 12. Le matériel de montage est fourni.

BULLETIN: DPY, P20

Numéro de catalogue	L (mm)	L (po)	Adapté à la profondeur du cadre	Finition
PBARA6	511	20.11	600	Plaqué
PBARA8	711	27.98	800	Plaqué
PBARA9	811	31.92	900	Plaqué
PBARA9B	811	31.92	900	Peint en noir RAL 9005
PBARA10B	911	35.86	1000	Peint en noir RAL 9005
PBARA11B	1011	39.79	1100	Peint en noir RAL 9005
PBARA12B	1111	43.73	1200	Peint en noir RAL 9005

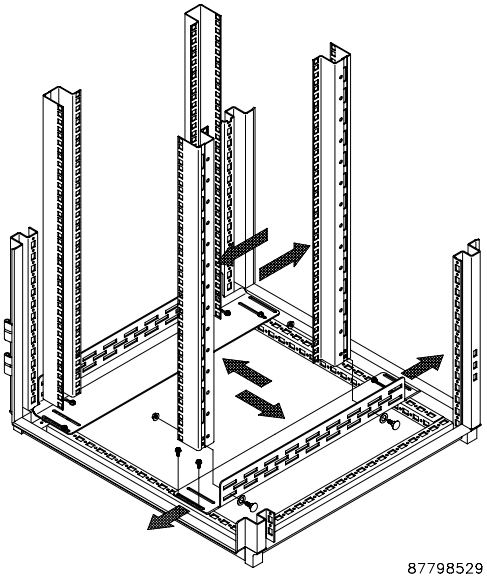

SUPPORTS DE RÉDUCTION DE CADRE POUR CADRES OU BANDES GRILLAGÉES

Les supports de réduction de cadre se fixent directement sur des cadres ProLine de 700 ou 800 mm de largeur ou sur des bandes grillagées. Ils permettent de modifier la largeur des cadres à 600 mm, afin de pouvoir y fixer des cornières de 19 pouces, ou à 700 mm, afin de pouvoir y fixer des cornières de 23 pouces. Peut être utilisé pour ajuster à gauche ou à droite l'équipement monté sur châssis. Fourni par ensemble de quatre. En acier plaqué de calibre 14. Le matériel de montage est fourni.

BULLETIN: P20

Numéro de catalogue	Réduit la largeur du cadre	W (mm)	W (po)	Adapte la largeur du cadre
PRB50	50	50	1.97	De 700 à 600 De 800 à 700 mm
PRB100	100	100	3.94	De 800 à 600 De 800 à 700 De 700 à 600 mm
PRB200	200	200	7.87	De 1000 à 600 De 1000 à 800 De 800 à 600 mm

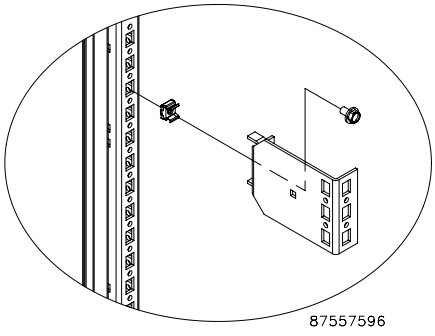

GLISSIERES

Les glissières à trois sections, plaquées et à roulement à billes, ont une longueur de 406 mm (16 pouces) et permettent une extension de 423 mm (17 pouces). Elles sont fixées à des supports montés entre deux paires de cornières de montage sur bâti équipées de supports d'accessoires. Le matériel de montage est fourni. Le matériel de 16,75 pouces (425 mm) de largeur peut être monté entre des ensembles de glissières installés sur des cornières de 19 pouces. Une paire de glissières peut supporter jusqu'à 73 kg en position sortie lorsque la charge est répartie uniformément sur la longueur de la glissière de 406 mm (16 pouces). Nécessite un support d'adaptateur pour les cornières pour s'adapter au système ProLine. ***Doit être utilisé avec le support de cornière (PBRAA, PBRAA19 ou PBRAA24).***

BULLETIN: P20

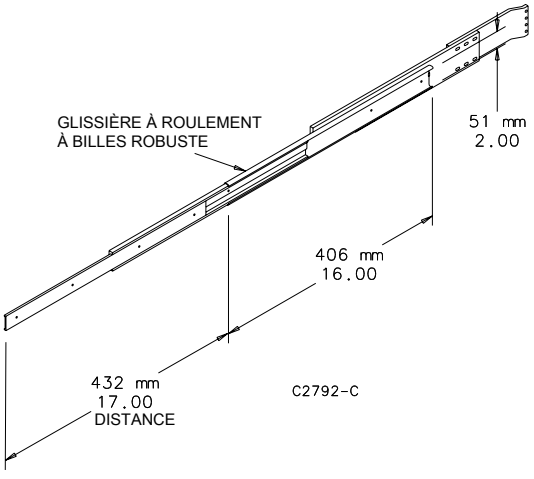

Numéro de catalogue	Quantité
A16SL2U	2

TIROIR MONTE SUR CHASSIS

Tiroir en acier pour montage sur châssis de 19 pouces. Se monte sur le devant des cornières. Un boîtier en acier intégral contient le tiroir et protège les équipements internes environnants. Se rallonge de 13 po. (330 mm) sur des glissières à roulements à billes. L'avant comprend une poignée et une serrure à clé. La finition est une peinture en poudre de polyester gris clair texturée RAL 7035. Le matériel de montage est fourni.

BULLETIN: P20

Numéro de catalogue	H (mm)	H (po)	Adapté à la largeur du cadre	Unités de support
P19DR1US	43	1.69	19 in.	1
P19DR2US	88	3.47	19 in.	2
P19DR3US	132	5.20	19 in.	3

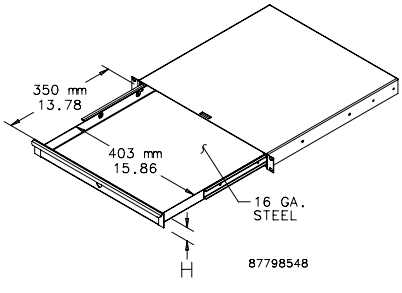

SURFACE DE REDACTION

Un couvercle en acier de calibre 16 se monte sur le dessus du tiroir pour servir de surface d'écriture et de couvercle. La finition est une peinture en poudre polyester gris clair texturée RAL 7035.

BULLETIN: P20
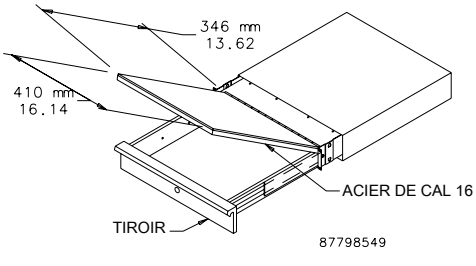
Numéro de catalogue	Adapté
P19WS	Tiroir