Replaces / Reemplaza / Remplace 48940-316-01 Rev 02, 12/2019

Sealing Accessories for PowerPacT™ H/J/L-Frame and TeSys™ GV5/GV6 Circuit Breakers

Accesorios de sellado para interruptores automáticos PowerPacT™ con marcos H/J/L y TeSys™ GV5/GV6

Accessoires d'étanchéité pour disjoncteurs PowerPacT^{MC} à châssis H/J/L et TeSys^{MC} GV5/GV6

Retain for future use. / Conservar para uso futuro. / À conserver pour usage ultérieur.

Before starting the installation read and understand all instructions. / Antes de comenzar la instalación, lea y comprenda todas las instrucciones. / Avant de commencer l'installation, vous devez lire et comprendre toutes les instructions.

Required for Installation | Artículos necesarios para la instalación | Requis pour l'installation

A	00976260	L Frame and GV6
B	AAV41608	H/J Frame and GV5

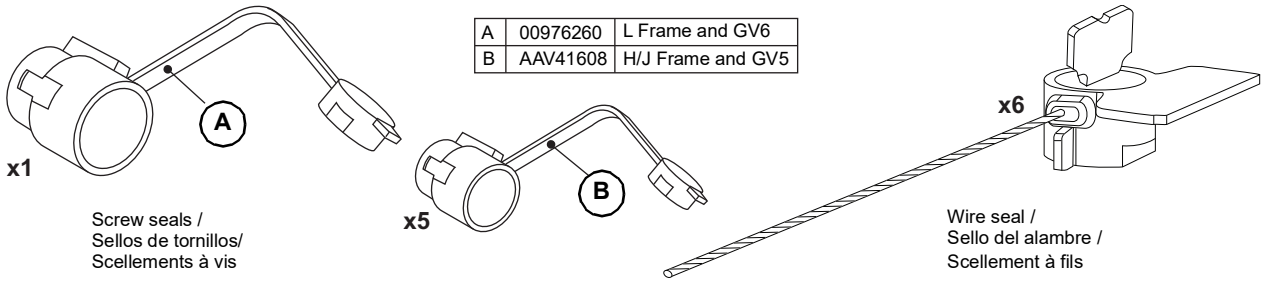

Screw seals / Sellos de tornillos/ Scellements à vis

Wire seal / Sello del alambre / Scellement à fils

Precautions | Precauciones | Précautions

DANGER / PELIGRO / DANGER

HAZARD OF ELECTRIC SHOCK, EXPLOSION OR ARC FLASH

- Apply appropriate personal protective equipment (PPE) and follow safe electrical work practices. See NFPA 70E, CSA Z462, NOM 029-STPS or local equivalent.
- This equipment must be installed and serviced only by qualified electrical personnel.
- Turn off all power supplying this equipment before working on or inside equipment.
- Always use a properly rated voltage sensing device to confirm power is off.
- Replace all devices, doors and covers before turning on power to this equipment.

Failure to follow these instructions will result in death or serious injury.

PELIGRO DE DESCARGA ELÉCTRICA, EXPLOSIÓN O DESTELLO POR ARQUEO

- Utilice equipo de protección personal (EPP) apropiado y siga las prácticas de seguridad en trabajos eléctricos establecidas por su Compañía, cnormas NFPA 70E, CSA Z462, NOM-029-STPS u otros códigos locales correspondientes.
- Solamente el personal eléctrico especializado deberá instalar y prestar servicio de mantenimiento a este equipo.
- Desenergice el equipo antes de realizar cualquier trabajo dentro o fuera de él.
- Siempre utilice un dispositivo detector de tensión nominal adecuado para confirmar la desenergización del equipo.
- Vuelva a colocar todos los dispositivos, las puertas y las cubiertas antes de volver a energizar el equipo.

El incumplimiento de estas instrucciones podrá causar la muerte o lesiones serias.

RISQUE D'ÉLECTROCUTION, D'EXPLOSION OU D'ÉCLAIR D'ARC

- Portez un équipement de protection personnelle (ÉPP) approprié et observez les méthodes de travail électrique sécuritaire. Reportez-vous aux normes NFPA 70E, CSA Z462, NOM 029-STPS ou aux codes locaux en vigueur.
- Seul un personnel qualifié doit effectuer l'installation et l'entretien de cet appareil.
- Coupez toutes les alimentations de l'appareil avant d'y travailler.
- Utilisez toujours un dispositif de détection de tension à valeur nominale appropriée pour vous assurer que l'alimentation est coupée.
- Replacez tous les dispositifs, les portes et les couvercles avant de mettre l'appareil sous tension.

Si ces directives ne sont pas respectées, cela entraînera la mort ou des blessures graves.

Installation

1. Turn off all power supplying this equipment before working on or inside equipment.
2. Trip the circuit breaker (Figure 1, a–c).

Instalación

1. Desenergice el equipo antes de realizar cualquier trabajo dentro o fuera de él.
2. Dispare el interruptor automático (figura 1, a–c).

Installation

1. Couper toutes les alimentations de l'appareil avant d'y travailler.
2. Déclencher le disjoncteur (figure 1, a–c).

Figure / Figura / Figure 1 :

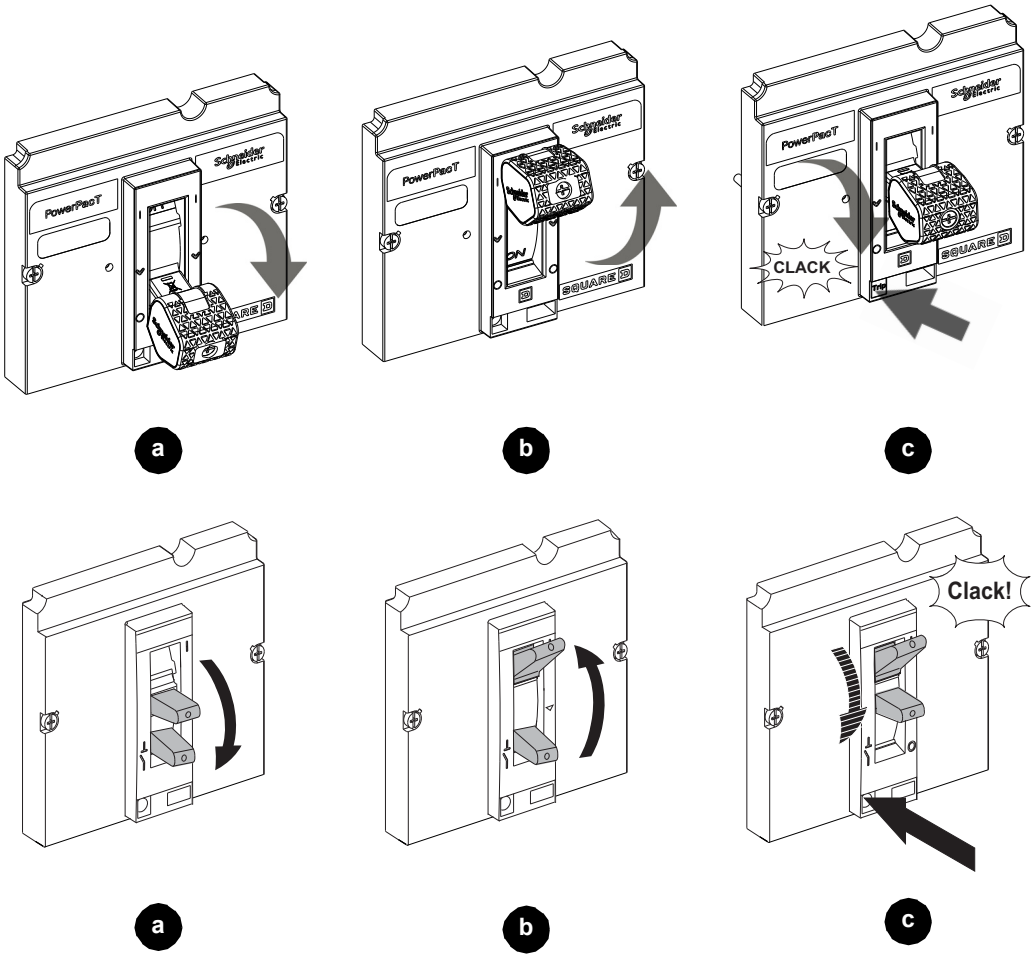

© 2011–2021 Schneider Electric All Rights Reserved / Reservados todos los derechos / Tous droits réservés

Circuit Breaker Sealing

1. Install the screw seal (Figure 2, a–b).
2. Install the wire seal (c–g).

Cómo sellar el interruptor automático

1. Instale el sello del tornillo (figura 2, a–b).
2. Instale el sello del alambre (c–g).

Scellement du disjoncteur

1. Installer le scellement à vis (figure 2, a–b).
2. Installer le scellement à fils (c–g).

Figure / Figura / Figure 2 :

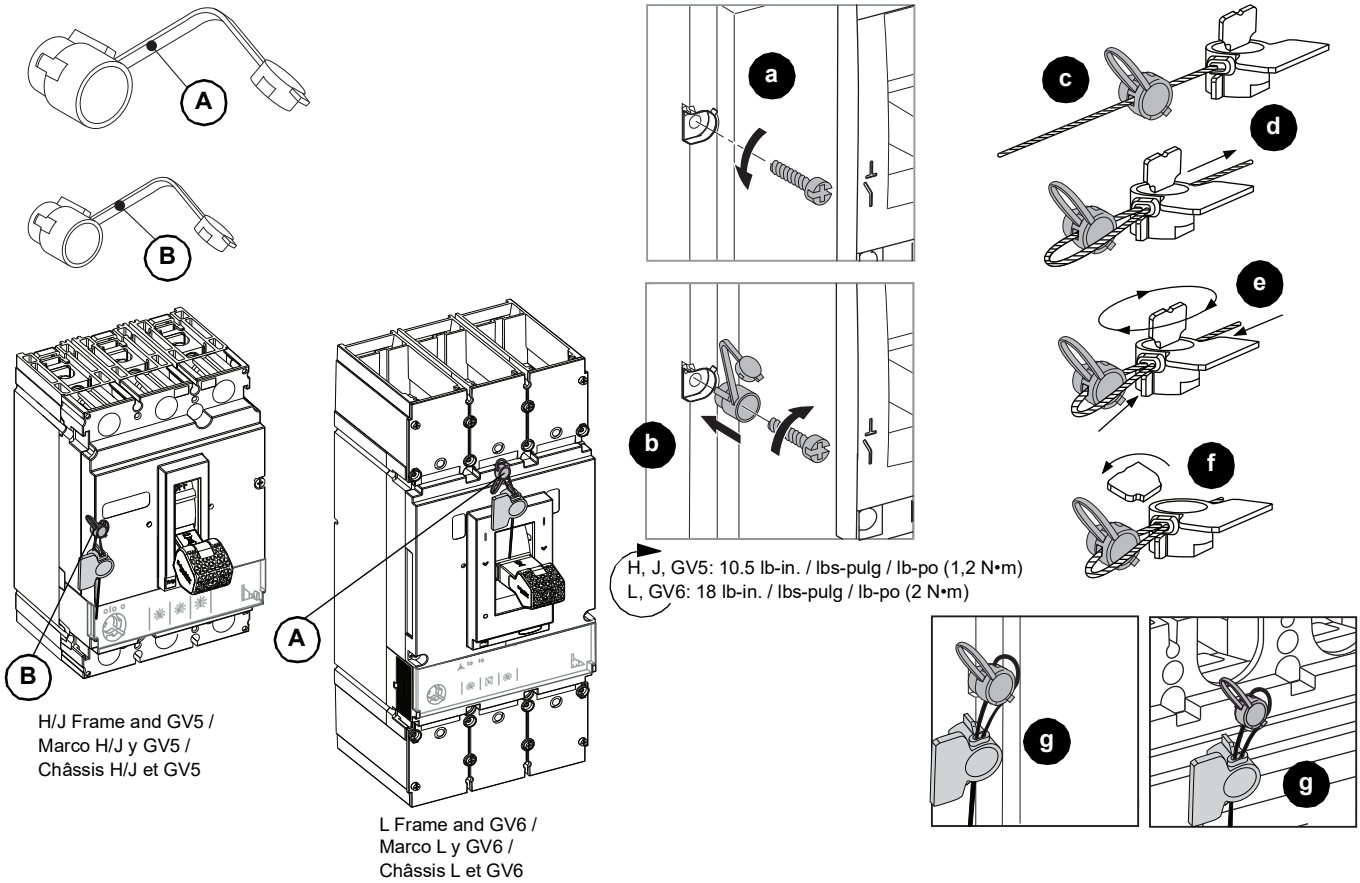

© 2011–2021 Schneider Electric All Rights Reserved / Reservados todos los derechos / Tous droits réservés

Trip Unit Sealing

Install the wire seal (Figure 3, a–e).

Cómo sellar la unidad de disparo

Instale el sello del alambre (figura 3, a–e).

Scellement du déclencheur

Installer le scellement à fils (figure 3, a–e).

Figure / Figura / Figure 3 :

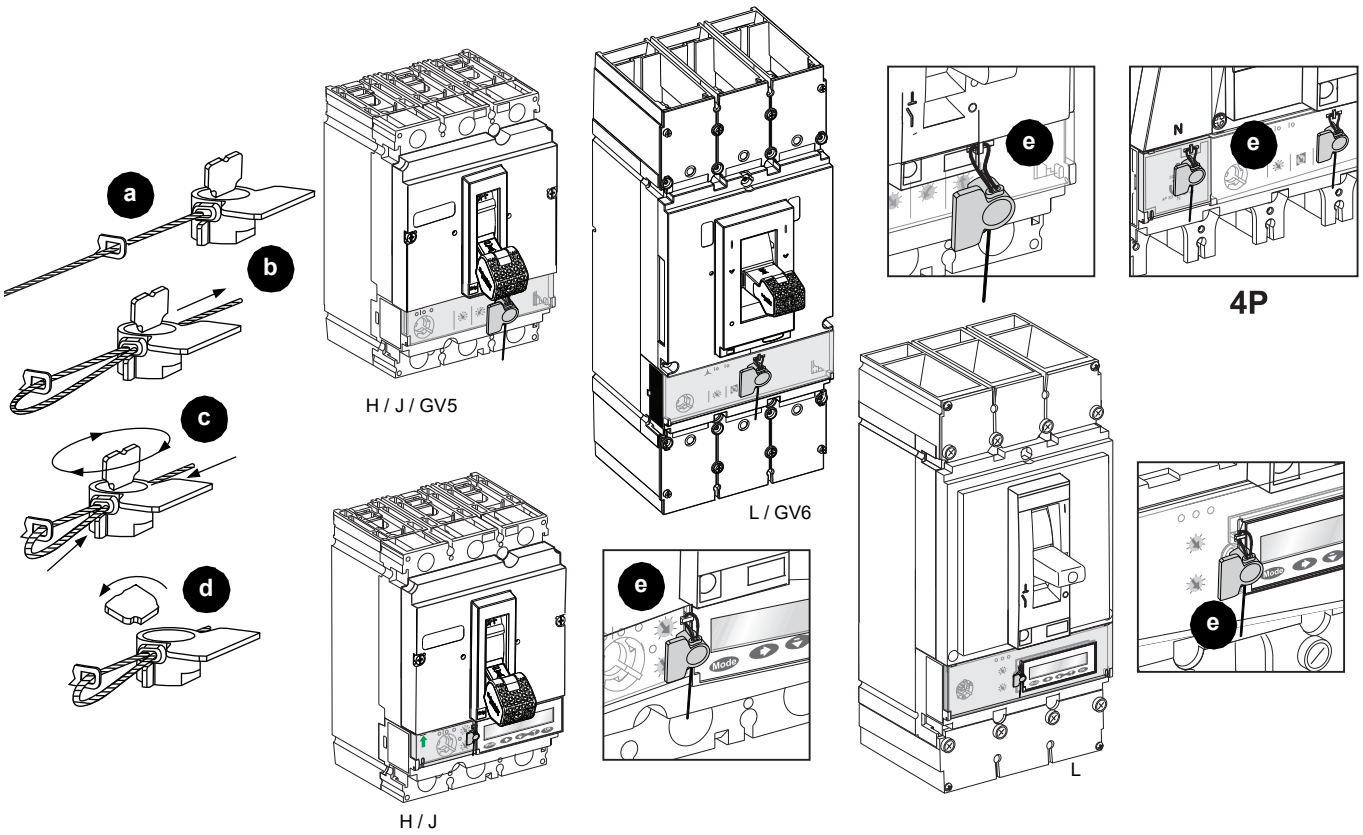

Motor Operator Sealing

Install the wire seal on the motor operator (Figure 4, a–e).

Cómo sellar el operador de motor

Instale el sello del alambre en el operador de motor (figura 4, a–e).

Scellement de l'opérateur motorisé

Installer le scellement à fils sur l'opérateur motorisé (figure 4, a–e).

Figure / Figura / Figure 4 :

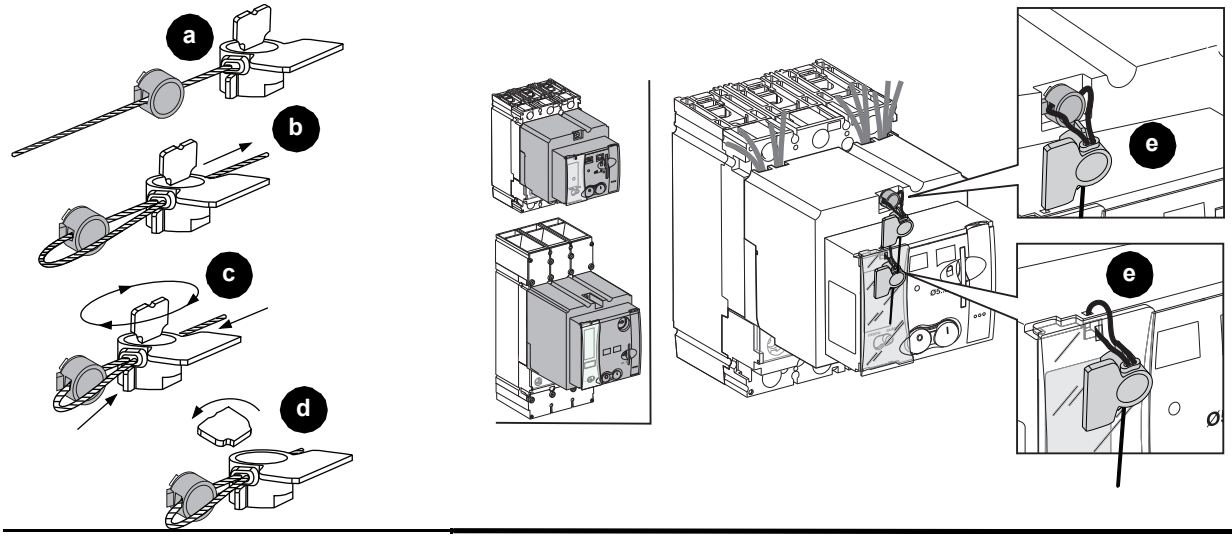

© 2011–2021 Schneider Electric All Rights Reserved / Reservados todos los derechos / Tous droits réservés

Rotary Handle Sealing

1. Install the screw seal (Figure 2, a–b).
2. Install the wire seal (c–g).

Cómo sellar la palanca giratoria

1. Instale el sello de tornillo (figura 2, a–b).
2. Instale el sello del alambre (c–g).

Scellement de la manette rotative

1. Installer le scellement à vis (figure 2, a–b).
2. Installer le scellement à fils (c–g).

Figure / Figura / Figure 5 :

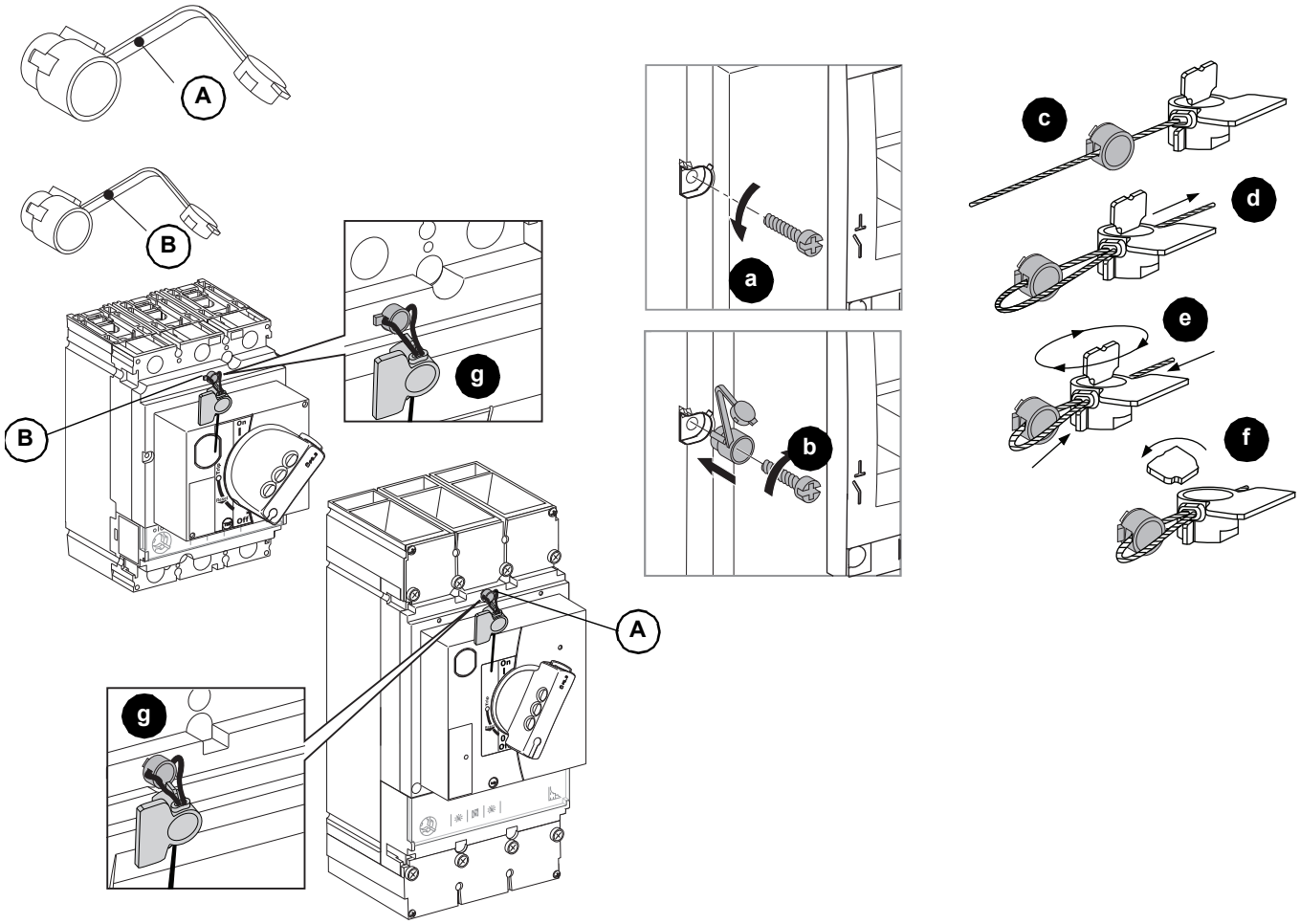

© 2011–2021 Schneider Electric All Rights Reserved / Reservados todos los derechos / Tous droits réservés

Electrical equipment should be installed, operated, serviced, and maintained only by qualified personnel. No responsibility is assumed by Schneider Electric for any consequences arising out of the use of this material.

Schneider Electric, Square D, PowerPact and TeSys are trademarks and the property of Schneider Electric SE, its subsidiaries, and affiliated companies. All other trademarks are the property of their respective owners.

Solamente el personal calificado deberá instalar, hacer funcionar y prestar servicios de mantenimiento al equipo eléctrico. Schneider Electric no asume responsabilidad alguna por las consecuencias emergentes de la utilización de este material.

Schneider Electric, Square D, PowerPact y TeSys son marcas comerciales y propiedad de Schneider Electric SE, sus filiales y compañías afiliadas. Todas las otras marcas comerciales son propiedad de sus respectivos propietarios.

Seul un personnel qualifié doit effectuer l'installation, l'utilisation, l'entretien et la maintenance du matériel électrique. Schneider Electric n'assume aucune responsabilité des conséquences éventuelles découlant de l'utilisation de cette documentation.

Schneider Electric, Square D, PowerPact et TeSys sont des marques commerciales et la propriété de Schneider Electric SE, ses filiales et compagnies affiliées. Toutes les autres marques commerciales sont la propriété de leurs propriétaires respectifs.

Schneider Electric Limited
Stafford Park 5
Telford TF3 3BL
United Kingdom
www.se.com/uk

UK CA

Schneider Electric USA, Inc.
800 Federal Street
Andover, MA 01810 USA
888-778-2733
www.se.com/us/en/

Printed on recycled paper.

Importado en México por:
Schneider Electric México, S.A. de C.V.
Calz. J. Rojo Gómez 1121-A
Col. Gpe. del Moral 09300 México, D.F.
55-5804-5000
www.se.com/mx/es/

Schneider Electric Industries SAS
35, rue Joseph Monier
CS 30323
F - 92506 Rueil Malmaison Cedex
www.se.com

Schneider Electric Canada, Inc.
5985 McLaughlin Road
Mississauga, ON L5R 1B8 Canada
800-565-6699
www.se.com/ca/en/

© 2011–2021 Schneider Electric All Rights Reserved / Reservados todos los derechos / Tous droits réservés