48049-155-02-03

en Cradle Rejection Kit
fr Kit d'éjection du châssis
es Kit de codificación del zócalo
de Sperrstiftsatz für die Aufnahmevorrichtung
it Kit estrazione telaio
pt Kit de rejeição da estrutura
ru Комплект извлечения из корпуса
zh 抽架防错套件

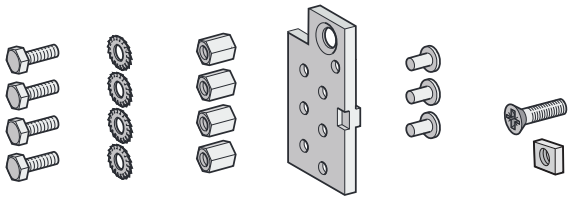

www.schneider-electric.us

	UG Masterpact MTZ2/MTZ3	IS Masterpact MTZ2/MTZ3
UL	en 0614IB1701 EN fr 0614IB1701 FR es 0614IB1701 ES de 0614IB1701 ZH	en it fr pt es ru de zh HRB69563
IEC	en DOCA0101EN fr DOCA0101FR es DOCA0101ES de DOCA0101ZH	en it fr pt es ru de zh NVE35470

? → www.schneider-electric.com > support >... / Schneider Electric Customer Support

Retain instructions for future use.

Visit our website at www.schneider-electric.com to download the documents listed above (user guides UG or instruction sheets IS) and other documents.

PLEASE NOTE

- Electrical equipment should be installed, operated, serviced, and maintained only by qualified personnel.
- No responsibility is assumed by Schneider Electric for any consequences arising out of the use of this material.
- All pertinent state, regional, and local safety regulations must be observed when installing and using this product.

Instruction de service à conserver pour usage ultérieur.

Visitez notre site web www.schneider-electric.com pour télécharger les documents listés ci-dessus (guide utilisteurs UG ou instructions de service IS) et d'autres documents.

REMARQUE IMPORTANTE

- L'installation, l'utilisation, la réparation et la maintenance des équipements électriques doivent être assurées par du personnel qualifié uniquement.
- Schneider Electric décline toute responsabilité quant aux conséquences de l'utilisation de ce matériel.
- Toutes les réglementations locales, régionales et nationales pertinentes doivent être respectées lors de l'installation et de l'utilisation de ce produit.

Guarde la hoja de instrucciones para utilizarla en el futuro.

Visite nuestra página web en www.schneider-electric.com para descargar los documentos enumerados anteriormente (manuales de usuario UG u hojas de instrucciones IS) asi como otros documentos.

TENGA EN CUENTA

- La instalación, manejo, puesta en servicio y mantenimiento de equipos eléctricos deberán ser realizados sólo por personal cualificado.
- Schneider Electric no se hace responsable de ninguna de las consecuencias del uso de este material.
- Al instalar y utilizar este producto es necesario tener en cuenta todas las regulaciones sobre seguridad correspondientes, ya sean regionales, locales o estatales.

Bewahren Sie diese Anleitung bitte als Referenz zur späteren Verwendung auf.

Besuchen Sie unsere Internetseite www.schneider-electric.com, um die oben genannten Dokumente (Benutzerhandbücher UG oder Bedienungsanleitungen IS) und weitere Dokumente herunterzuladen.

BITTE BEACHTEN

- Elektrische Geräte dürfen nur von Fachpersonal installiert, betrieben, bedient und gewartet werden.
- Schneider Electric haftet nicht für Schäden, die durch die Verwendung dieses Materials entstehen.
- Bei der Montage und Verwendung dieses Produkts sind alle zutreffenden staatlichen, landesspezifischen, regionalen und lokalen Sicherheitsbestimmungen zu beachten.

Conservare le istruzioni per uso futuro.

Visitate il nostro sito web www.schneider-electric.com per scaricare i documenti elencati sopra (guide utente UG o Fogli di istruzioni IS) e altri documenti.

NOTA

- Manutenzione, riparazione, installazione e uso delle apparecchiature elettriche si devono affidare solo a personale qualificato.
- Schneider Electric non si assume alcuna responsabilità per qualsiasi conseguenza derivante dall'uso di questo materiale.
- Durante l'installazione e l'uso di questo prodotto è necessario rispettare tutte le normative locali, nazionali o internazionali in materia di sicurezza.

Guarde a folha de instruções para utilização futura.

Visite o nosso site web em www.schneider-electric.com para transferir os documentos listados acima (manuais do utilizador UG ou folhas de instruções IS) e outros documentos.

NOTA

- A instalação, utilização e manutenção do equipamento eléctrico devem ser efectuadas exclusivamente por pessoal qualificado.
- A Schneider Electric não assume qualquer responsabilidade pelas consequências resultantes da utilização deste material.
- Todas as regulamentações de segurança pertinentes, sejam estatais, regionais ou locais, devem ser cumpridas na instalação e utilização deste produto.

Сохраните эту инструкцию для использования в будущем.

Посетите наш сайт www.schneider-electric.com, чтобы: чтобы загрузить перечисленные выше документы (руководства пользователей UG или инструкции IS) и другие документы.

ОБРАТИТЕ ВНИМАНИЕ

- Установка, эксплуатация, ремонт и обслуживание электрического оборудования может выполняться только квалифицированными электриками.
- Компания Schneider Electric не несет никакой ответственности за любые возможные последствия использования данной документации.
- Во время установки и использования данного изделия следует соблюдать все действующие государственные, региональные и местные нормы и правила безопасности.

请保管好此说明书以供将来使用。

请访问网站 www.schneider-electric.com 下载上述文件（用户指南 UG 或说明书 IS）和其他文件。

请注意

- 电气设备的安装、操作、维修和维护工作仅限于合格人员执行。
- Schneider Electric 不承担由于使用本资料所引起的 任何后果。
- 在安装和使用本产品时，必须遵守国家、地区和当地的所有相关的安全法规。

⚠ ⚠ DANGER / PELIGRO / GEFAHR / PERICOLO / PERIGO / ОПАСНОСТЬ / 危险

HAZARD OF ELECTRIC SHOCK, EXPLOSION OR ARC FLASH

- Apply appropriate personal protective equipment (PPE) and follow safe electrical work practices. See NFPA 70E, CSA Z462, NOM 029-STPS or local equivalent.
- This equipment must only be installed and serviced by qualified electrical personnel.
- Turn off all power supplying this equipment before working on or inside equipment.
- Always use a properly rated voltage sensing device to confirm power is off.
- Replace all devices, doors, and covers before turning on power to this equipment.
- Beware of potential hazards, and carefully inspect the work area for tools and objects that may have been left inside the equipment.

Failure to follow these instructions will result in death or serious injury.

RISQUE D'ÉLECTROCUTION, D'EXPLOSION OU ÉCLAIR D'ARC ÉLECTRIQUE

- Portez un équipement de protection individuel (EPI) adapté et respectez les consignes de sécurité électrique courantes. Reportez-vous aux normes NFPA 70E, CSA Z462, NOM 029-STPS ou aux codes locaux en vigueur.
- Seul un personnel qualifié doit effectuer l'installation et l'entretien de cet équipement.
- Débranchez toutes les sources d'alimentation de cet équipement avant d'effectuer toute opération interne ou externe sur celui-ci.
- Utilisez toujours un dispositif de détection de tension ayant une valeur nominale appropriée pour vous assurer que l'alimentation est coupée.
- Replacez tous les dispositifs, les portes et les capot avant de mettre l'équipement sous tension.
- Faites attention aux dangers potentiels et inspectez attentivement la zone de travail pour vous assurer qu'aucun outil ou objet n'est resté à l'intérieur de l'équipement.

Si ces directives ne sont pas respectées, cela entraînera la mort ou des blessures graves.

PELIGRO DE DESCARGA ELÉCTRICA, EXPLOSIÓN O DESTELLO POR ARQUEO

- Utilice equipo de protección personal (EPP) apropiado y siga las prácticas de seguridad eléctricos establecidas. Consulte las normas NFPA 70E, CSA Z462, NOM-029-STPS u otros códigos locales correspondientes.
- Solamente el personal eléctrico calificado deberá instalar y prestar servicio de mantenimiento a este equipo.
- Desconecte todas las fuentes de alimentacion del equipo antes de realizar cualquier trabajo en él.
- Siempre utilice un dispositivo detector de tensión nominal adecuado para confirmar la desenergización del equipo.
- Vuelva a colocar todos los dispositivos, las puertas y las cubiertas antes de volver a energizar el equipo.
- Tenga cuidado con los riesgos potenciales, e inspeccione cuidadosamente la zona de trabajo para comprobar si han quedado herramientas y objetos dentro del equipo.

El incumplimiento de estas instrucciones provocará lesiones graves o incluso la muerte.

GEFAHR VON ELEKTRISCHEM SCHLAG, EXPLOSIONODER LICHTBOGEN

- Tragen Sie persönliche Schutzausrüstung (PSA) und befolgen Sie sichere Verfahren im Umgang mit Elektrogeräten. Siehe NFPA 70E, CSA Z462, NOM 029-STPS oder lokale Entsprechung.
- Diese Geräte dürfen nur von qualifizierten Elektrikern installiert und gewartet werden.
- Schalten Sie vor Arbeiten am bzw. im Innern des Geräts die gesamte Spannungsversorgung ab.
- Verwenden Sie für die Prüfung vorhandener Spannung stets einen Spannungsfühler mit zutreffender Bemessungsspannung.
- Bringen Sie alle Vorrichtungen, Türen und Abdeckungen wieder an, bevor Sie das Gerät einschalten.
- Beachten Sie potenzielle Gefahren, und überprüfen Sie den Arbeitsbereich auf Werkzeuge und andere Gegenstände, die sich möglicherweise noch in der Anlage befinden.

Die Nichtbeachtung dieser Anweisungen führt zu Tod oder schwerer Verletzungen.

RISCHIO DI FOLGORAZIONE, ESPLOSIONI O ARCO ELETTRICO

- Utilizzare dispositivi di protezione individuale (DPI) idonei e adottare misure di sicurezza adeguate per lavori elettrici. Vedere le normative NFPA 70E, CSA Z462, NOM 029-STPS o le norme equivalenti nel paese di installazione.
- Installazione e manutenzione di questa apparecchiatura si devono affidare solo ad elettricisti qualificati.
- Prima di lavorare con l'apparecchiatura o al suo interno isolare completamente l'alimentazione elettrica.
- Per verificare che l'alimentazione sia isolata usare sempre un rilevatore di tensione correttamente tarato.
- Sostituire dispositivi, sportelli e coperture prima di riaccendere l'alimentazione dell'apparecchiatura.
- Prestare attenzione a potenziali pericoli e ispezionare con attenzione l'area di lavoro per assicurarsi di non aver dimenticato utensili o altri oggetti all'interno dell'apparecchiatura.

Il mancato rispetto di queste istruzioni provocherà morte o gravi infortuni.

RISCO DE ELECTROCUSSÃO, DE EXPLOSÃO, OU DE ARCO ELÉCTRICO

- Utilize equipamento de protecção pessoal (PPE) e siga os métodos de segurança eléctrica. Consulte NFPA 70E, CSA Z462, NOM 029-STPS ou o equivalente local.
- A instalação e manutenção deste equipamento só devem ser efectuadas por electricistas qualificados.
- Desligue todas as fontes de alimentação deste equipamento antes de trabalhar no equipamento ou no seu interior.
- Utilize sempre um dispositivo de detecção da tensão nominal adequada para confirmar se a alimentação está desligada.
- Substitua todos os dispositivos, portas e tampas antes de ligar a alimentação deste equipamento.
- Esteja atento a potenciais perigos e inspecione cuidadosamente a área de trabalho para se assegurar que não foram deixadas ferramentas e objectos no interior do equipamento.

A não observância destas instruções resultará em morte, ou ferimentos graves.

ОПАСНОСТЬ ПОРАЖЕНИЯ ЭЛЕКТРИЧЕСКИМ ТОКОМ, ВЗРЫВА ИЛИ ВОЗНИКНОВЕНИЯ ДУГИ

- Используйте подходящие средства индивидуальной защиты (СИЗ) и соблюдайте технику безопасности при электротехнических работах. См. NFPA 70E, CSA Z462, NOM 029-STPS или местный эквивалентный стандарт.
- Данное оборудование могут устанавливать и обслуживать только квалифицированные электрики.
- Отключите питание до начала работы снаружи или внутри оборудования.
- Всегда пользуйтесь надлежащим датчиком номинального напряжения для определения отсутствия питания.
- Установите обратно все устройства, дверцы и крышки перед включением питания данного оборудования.
- Избегайте потенциальных опасностей, внимательно осмотрите рабочую область на наличие инструментов и предметов, которые могли остаться внутри оборудования.

Несоблюдение этих инструкций приведет к смерти или серьезной травме.

电击、爆炸或弧闪的危险

- 采用适当的个人防护设备 (PPE) 并遵循 电气作业安全守则。请参阅 NFPA 70E, CSA Z462, NOM 029-STPS 或当地对应的 标准。
- 只有具备相应资质的电气人员才能安装和维修该设备。
- 在该设备表面或内部工作之前，请关闭设备的全部电源。
- 确保使用合适的额定电压传感器确认电源已关闭。
- 更换所有设备、门和盖，然后再打开该设备的电源。
- 注意潜在危险，仔细检查作业区，以免将工具和物件遗忘在设备内部。

不遵循上述说明将导致人员伤亡。

1 Required for Installation / Nécessaire pour l'installation / Necesario para la instalación / Erforderliches Material für die Installation / Richiesto per l'installazione / Necessário para a instalação / Инструменты и материалы, необходимые для монтажа / 必备安装工具

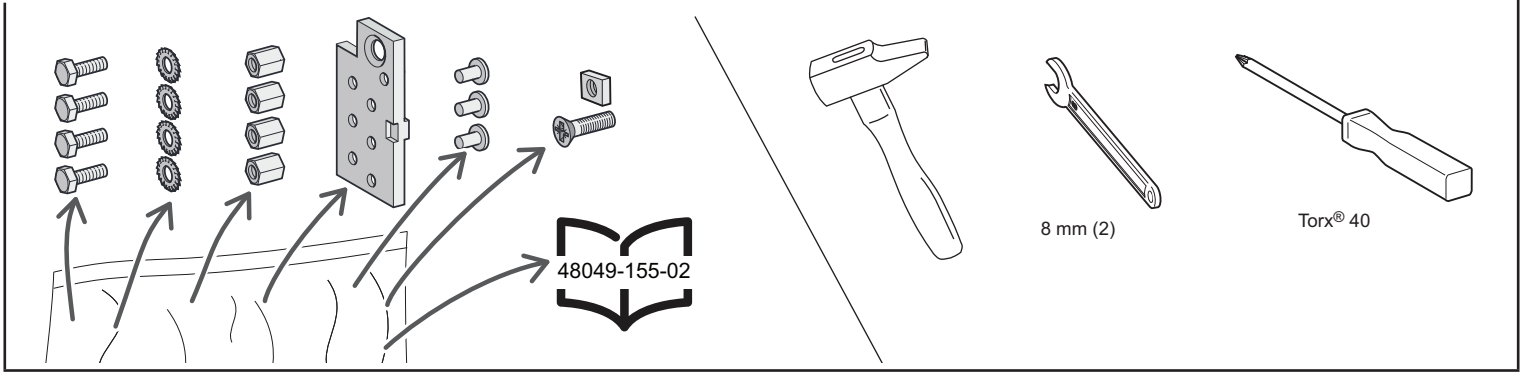

2 Pin Combinations / Combinaisons de broches / Combinaciones de pines / Stiftkombinationen / Combinazioni perni / Combinações de pinos / Комбинации штырей / 销钉组合

Pin Keying for Standard UL 1066 (ANSI C37.50) Circuit Breakers / Brochage des disjoncteurs standard UL 1066 (ANSI C37.50) / Asignación de pines para interruptores automáticos que cumplen con la norma UL 1066 (ANSI C37.50) / Stiftanordnung nach UL 1066 (ANSI C37.50) für Leistungsschalter / Codifica perni per interruttori standard UL 1066 (ANSI C37.50) / Chaveamento de pinos para Interruptores Standard UL 1066 (ANSI C37.50) / Расположение штырей для стандартных автоматических выключателей UL 1066 (ANSI C37.50) / 标准 UL 1066 (ANSI C37.50) 断路器的销钉布局

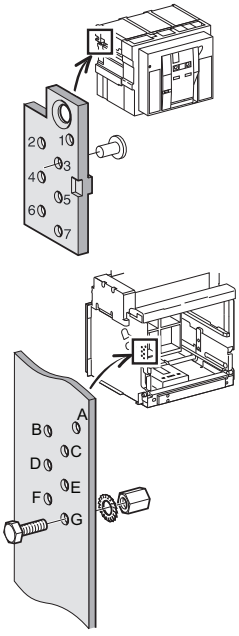

Recommended / Conseillé / Recomendado / Empfohlen / Consigliato / Recomendado / Рекомендуемая к использованию модель / 推荐组合						All Possible / Toutes possibilités / Todos los posibles / Alle sind möglich / Tutti i possibili / Todos os possíveis / Все возможные / 一切可能的组合			
UL 1066 (ANSI C37.50)			**UL 489**						
	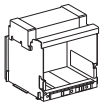			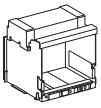		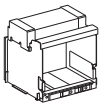		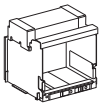	
800 A N1	ABCD	567	800 A N	ACEF	247	ABCD	567	ADFG	235
800 A H1	ABCE	467	800 A H	ACEG	246	ABCE	467	AEFG	234
800 A H2	ABCF	457	800 A L	ACFG	245	ABCF	457	BCDE	167
800 A H3	BDFG	135	1200 A N	ADEF	237	ABCG	456	BCDF	157
800 A L1	ABCG	456	1200 A H	ADEG	236	ABDE	367	BCDG	156
1600 A N1	ABDE	367	1200 A L	ADFG	235	ABDF	357	BCEF	147
1600 A H1	ABDF	357	1600 A N	AEFG	234	ABDG	356	BCEG	146
1600 A H2	ABDG	356	1600 A H	BCDE	167	ABEF	347	BCFG	145
1600 A H3	BEFG	134	1600 A L	BCDF	157	ABEG	346	BDEF	137
1600 A L1	ABEF	347	2000 A N	CDFG	125	ABFG	345	BDEG	136
2000 A H1	ABEG	346	2000 A H	BCDG	156	ACDE	267	BDFG	135
2000 A H2	ABFG	345	2000 A L	BCEF	147	ACDF	257	BEFG	134
2000 A H3	CDEF	127	2500 A H	BCEG	146	ACDG	256	CDEF	127
2000 A L1 Feeder	ACDE	267	2500 A L	BCFG	145	ACEF	247	CDEG	126
2000 A L1 Main	ABCD	567	3000 A H	BDEF	137	ACEG	246	CDFG	125
3200 A H1	ACDF	257	3000 A L	BDEG	136	ACFG	245	CEFG	124
3200 A H2	ACDG	256	4000 A H	ABDG	356	ADEF	237	DEFG	123
3200 A H3	CDEG	126	4000 A L	ABEF	347	ADEG	236		
3200 A L1	ABCE	467	5000 A H	ABEG	346				
4000 A H2	ABCF	457	5000 A L	ABFG	345				
4000 A H3	ACEF	247	6000 A H	ACDE	267				
4000 A L1	ABCG	456	6000 A L	ACDF	257				
5000 A H2	ABDE	367							
5000 A H3	ACEG	246							
5000 A L1	ABDF	357							

3 Installation / Installation / Instalación / Installation / Installazione / Instalação / Установка / 安装

3.1 Remove Circuit Breaker / Extraction du disjoncteur / Extracción del interruptor automático / Leistungsschalter entfernen / Rimuovere l'interruttore / Remover interruptor / Извлечение автоматического выключателя / 移除断路器

en

1. Turn off all power supplying this equipment before working on or inside equipment. Always use a properly rated voltage sensing device to confirm power is off.
2. Remove circuit breaker from cradle as directed in the instruction bulletin shipped with the circuit breaker.

fr

1. Coupez toutes les alimentations de l'appareil avant d'intervenir dessus ou dedans. Utilisez toujours un dispositif de détection de tension ayant une valeur nominale appropriée pour vous assurer que l'alimentation est coupée.
2. Retirez le disjoncteur du châssis comme indiqué dans les instructions livrées avec l'appareil.

es

1. Desconecte toda la alimentación suministrada a este equipo antes de trabajar con él. Utilice siempre un voltímetro adecuado para confirmar que el dispositivo está apagado.
2. Retire el interruptor automático del zócalo tal como se indica en el boletín de instrucciones incluido con el interruptor automático.

de

1. Schalten Sie vor Arbeiten am bzw. im Innern des Geräts die gesamte Spannungsversorgung ab. Verwenden Sie für die Prüfung vorhandener Spannung stets einen Spannungsfühler mit geeigneter Bemessungsspannung.
2. Entfernen Sie den Leistungsschalter aus der Aufnahmevorrichtung und folgen Sie dabei den Anweisungen in der Installationsanleitung, die im Lieferumfang des Leistungsschalters enthalten ist.

it

1. Prima di lavorare sull'apparecchiatura o al suo interno disattivare completamente l'alimentazione elettrica. Utilizzare sempre un dispositivo di rilevamento di tensione di capacità adeguata per confermare l'assenza di alimentazione.
2. Rimuovere l'interruttore dal telaio come indicato nel foglio di istruzioni fornito con l'interruttore.

pt

1. Desligue todo o fornecimento de energia a este equipamento antes de trabalhar no equipamento ou dentro dele. Utilize sempre um dispositivo de detecção com tensão adequadamente certificada para confirmar que a energia está desligada.
2. Remova o interruptor da estrutura conforme orientado nas instruções enviadas com o interruptor.

ru

1. При работе с данным оборудованием или внутри него необходимо выключить все источники питания. Обязательно используйте обладающий соответствующими характеристиками датчик напряжения для проверки отключения электропитания.
2. Извлеките автоматический выключатель из корпуса в соответствии с указаниями инструкции, поставляемой вместе с автоматическим выключателем.

zh

1. 在该设备表面或内部工作之前，请关闭设备的全部电源。确保使用规格适当的电压传感器确认电源已关闭。
2. 按照断路器随附的说明手册，从抽架中移除断路器。

3.2 Install Cradle Rejection Pins / Installation des broches d'éjection du châssis / Instalación de los pines de codificación del zócalo / Sperrstifte an der Aufnahmevorrichtung installieren / Installare i perni di estrazione telaio / Instale os pinos de rejeição da estrutura / Установите штыри для извлечения корпуса / 安装抽架防错销钉

en

1. Determine rejection pin pattern needed from the table in Section 2.
2. Install cradle rejection hexes in cradle in pattern determined above.

fr

1. Déterminez le schéma des broches d'éjection qui convient d'après le tableau de la section 2.
2. Installez les dispositifs hexagonaux d'éjection dans le châssis selon le modèle déterminé précédemment.

es

1. Establezca el patrón de pines de codificación necesario a partir de la tabla que aparece en la sección 2.
2. Instale los tornillos hexagonales de codificación del zócalo en el zócalo según el patrón establecido anteriormente.

de

1. Die für die Sperrstifte erforderliche Anordnung entnehmen Sie bitte der Tabelle in Abschnitt 2.
2. Installieren Sie die Sechskansperrstifte entsprechend der oben abgebildeten Anordnung an der Aufnahmevorrichtung.

it

1. Determinare lo schema dei perni di estrazione dalla tabella nella Sezione 2.
2. Installare gli elementi esagonali di estrazione telaio nel telaio secondo lo schema determinato sopra.

pt

1. Determine o padrão do pino de rejeição necessário na tabela da Seção 2.
2. Instale as porcas hexagonais de rejeição da estrutura na estrutura seguindo o padrão determinado acima.

ru

1. Определите необходимое расположение штырей по таблице в разделе 2.
2. Установите выталкивающие шестигранники в корпус, расположив их, как определено выше.

zh

1. 根据第 2 节中的表格，确定所需的防错销钉布局样式。
2. 根据以上布局样式，将抽架防错六角销钉安装在抽架中。

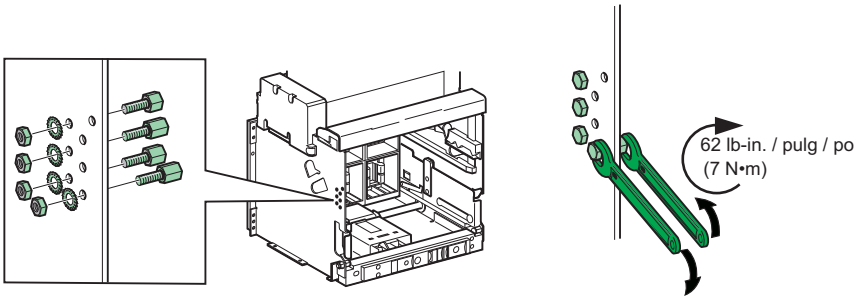

3.3 Install Circuit Breaker Rejection Pins / Installation des broches d'éjection du disjoncteur / Instalación de los pines de codificación del interruptor automático / Sperrstifte des Leistungsschalters installieren / Installare i perni di estrazione interruttore / Instale os pinos de rejeição do interruptor / Установка выталкивающих штырей автоматического выключателя / 安装断路器防错销钉

en
1. Install circuit breaker rejection pins into rejection pin plate in pattern determined from table above.
2. Install rejection pin plate on circuit breaker.
3. Install circuit breaker in cradle as directed in the circuit breaker instruction bulletin shipped with the circuit breaker.

fr
1. Installez les broches d'éjection du disjoncteur dans la plaque selon le modèle déterminé précédemment.
2. Installez la plaque d'éjection sur le disjoncteur.
3. Installez le disjoncteur dans le châssis comme indiqué dans la fiche d'instructions fournie avec le disjoncteur.

es
1. Instale los pines de codificación del interruptor automático en la placa de pines de codificación según el patrón establecido a partir de la tabla anterior.
2. Instale la placa de pines de codificación en el interruptor automático.
3. Instale el interruptor automático en el zócalo tal como se indica en el boletín de instrucciones incluido con el interruptor automático.

de
1. Installieren Sie die Sperrstifte des Leistungsschalters auf der Platte entsprechend der Anordnung, die in der obigen Tabelle angegeben ist.
2. Installieren Sie die Sperrstiftplatte am Leistungsschalter.
3. Installieren Sie den Leistungsschalter in der Aufnahmevorrichtung und folgen Sie dabei den Anweisungen in der Installationsanleitung, die im Lieferumfang des Leistungsschalters enthalten ist.

it
1. Installare i perni di estrazione interruttore nella piastra relativa secondo lo schema determinato dalla tabella precedente.
2. Installare la piastra dei perni di estrazione sull'interruttore.
3. Installare l'interruttore nel telaio come indicato nel foglio di istruzioni dell'interruttore fornito con l'interruttore.

pt
1. Instale os pinos de rejeição do interruptor na placa de pinos de rejeição seguindo o padrão determinado na tabela acima.
2. Instale a placa de pinos de rejeição no interruptor.
3. Instale o interruptor na estrutura conforme orientado nas instruções do interruptor enviadas com o interruptor.

ru
1. Установите выталкивающие штыри автоматического выключателя в плату выталкивателя, расположив их, как указано в таблице выше.
2. Установите плату выталкивателя со штырями на автоматический выключатель.
3. Установите автоматический выключатель в корпус в соответствии с указаниями инструкции, поставляемой вместе с автоматическим выключателем.

zh
1. 根据上表确定的布局样式，将断路器防错销钉安装在防错销钉板中。
2. 将防错销钉板安装在断路器上。
3. 按照断路器随附的说明手册，将断路器安装在抽架中。

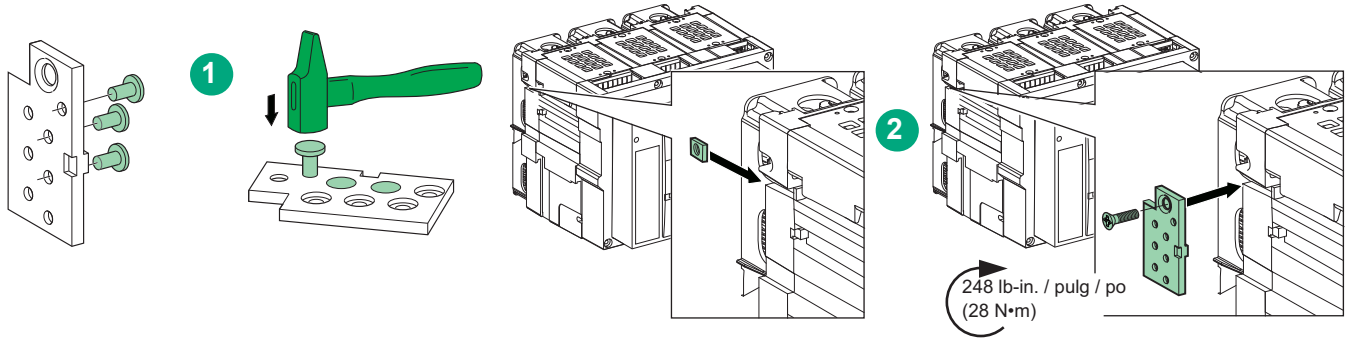

3.4 Replace Circuit Breaker / Remplacement du disjoncteur / Sustitución del interruptor automático / Leistungsschalter auswechseln / Sostituire l'interruttore / Substitua o interruptor / Замена автоматического выключателя / 更换断路器

en Install circuit breaker in cradle as directed in the circuit breaker instruction bulletin shipped with the circuit breaker.

fr Installez le disjoncteur dans le châssis comme indiqué dans la fiche d'instructions fournie avec le disjoncteur.

es Instale el interruptor automático en el zócalo tal como se indica en el boletín de instrucciones incluido con el interruptor automático.

de Installieren Sie den Leistungsschalter in der Aufnahmevorrichtung und folgen Sie dabei den Anweisungen in der Installationsanleitung, die im Lieferumfang des Leistungsschalters enthalten ist.

it Installare l'interruttore nel telaio come indicato nel foglio di istruzioni dell'interruttore fornito con l'interruttore.

pt Instale o interruptor na estrutura conforme orientado nas instruções do interruptor enviadas com o interruptor.

ru Установите автоматический выключатель в корпус в соответствии с указаниями инструкции, поставляемой вместе с автоматическим выключателем.

zh 按照断路器随附的说明手册，将断路器安装在抽架中。

Schneider Electric USA, Inc.
800 Federal Street
Andover, MA 01810 USA
888-778-2733
www.schneider-electric.us

www.schneider-electric.us
48049-155-02

© 2001–2018 Schneider Electric - All rights reserved