Replaces / Reemplaza / Remplace S1A79083, 03/2011

Keylock Adapter S32604 for Rotary Handle Operator for PowerPact™ L-Frame Circuit Breakers

Adaptador de cerradura de llave S32604 para el operador de palanca giratoria para los interruptores automáticos PowerPact™ marco L

Adaptateur de serrure S32604 pour opérateur de manette rotative pour disjoncteurs PowerPact[MC] à châssis L

Retain for future use. / Conservar para uso futuro. / À conserver pour usage ultérieur.

Required for Installation | Necesarios para la instalación | Requis pour l'installation

Kit Contents / Contenido del kit / Contenu du kit						Keylocks / Cerraduras de llave / Serrures	
		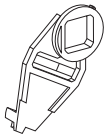	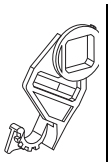	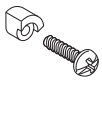	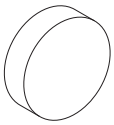	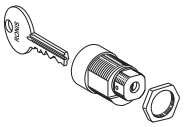	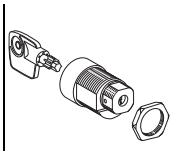
A	O/OFF[1]	X	—	X	X	Kit S41940, Not provided / no incluido / non fourni	Kit S42888, Not provided/ no incluido / non fourni
B	I/ON and / y / ou O/OFF[2]	—	X	X	X		

[1] Lock OFF Keylock / Cerradura de llave para bloquear en posición de abierto "O/OFF" / Serrure pour verrouillage en position d'arrêt (O)

[2] Lock ON/OFF Keylock / Cerradura de llave para bloquear en posición de cerrado "I/ON" y abierto "O/OFF" / Serrure pour verrouillage en position de marche (I) ou d'arrêt (O)

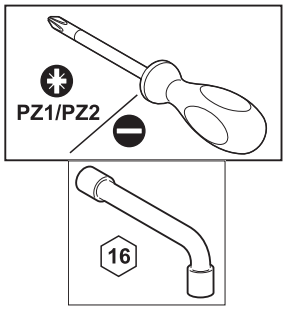

Precautions | Precauciones | Précautions

⚠ DANGER / PELIGRO / DANGER

HAZARD OF ELECTRIC SHOCK, EXPLOSION OR ARC FLASH

- Apply appropriate personal protective equipment (PPE) and follow safe electrical work practices. See NFPA 70E.
- This equipment must be installed and serviced only by qualified electrical personnel.
- Turn off all power supplying this equipment before working on or inside equipment.
- Always use a properly voltage sensing device to confirm power is off.
- Replace all devices, doors and covers before turning on power to this equipment.

Failure to follow these instructions will result in death or serious injury.

PELIGRO DE DESCARGA ELÉCTRICA, EXPLOSIÓN O DESTELLO POR ARQUEO

- Utilice equipo de protección personal (EPP) apropiado y siga las prácticas de seguridad en trabajos eléctricos establecidas por su Compañía, consulte la norma 70E de NFPA y NOM-029-STPS.
- Solamente el personal eléctrico especializado deberá instalar y prestar servicio de mantenimiento a este equipo.
- Desenergice el equipo antes de realizar cualquier trabajo dentro o fuera de él.
- Siempre utilice un dispositivo detector de tensión nominal adecuado para confirmar la desenergización del equipo.
- Vuelva a colocar todos los dispositivos, las puertas y las cubiertas antes de energizar este equipo.

El incumplimiento de estas instrucciones podrá causar la muerte o lesiones serias.

RISQUE D'ÉLECTROCUTION, D'EXPLOSION OU D'ÉCLAIR D'ARC

- Portez un équipement de protection personnelle (ÉPP) approprié et observez les méthodes de travail électrique sécuritaire. Voir NFPA 70E.
- Seul un personnel qualifié doit effectuer l'installation et l'entretien de cet appareil.
- Coupez toutes les alimentations à cet appareil avant d'y travailler.
- Utilisez toujours un dispositif de détection de tension à valeur nominale appropriée pour vous assurer que l'alimentation est coupée.
- Replacez tous les dispositifs, les portes et les couvercles avant de mettre l'appareil sous tension.

Si ces directives ne sont pas respectées, cela entraînera la mort ou des blessures graves.

Installation

1. Turn off all power supplying this equipment before working on or inside equipment.
2. Turn off circuit breaker.
3. Remove rotary cover from circuit breaker, if installed (Figure 1, a).
4. Remove lock knockout from rotary cover (b).
5. Insert lock (c, not provided) through knockout hole from front.
6. Slide plastic nut (d) into groove next to knockout hole. Secure with screw (e) provided.

Instalación

1. Desenergice el equipo antes de realizar cualquier trabajo dentro o fuera de él.
2. Desconecte el interruptor automático.
3. Retire la cubierta para la palanca giratoria del interruptor automático, si está instalada (figura 1, a).
4. Retire la placa desprendible (b) para la cerradura de la cubierta para la palanca giratoria.
5. Inserte la cerradura (c, no incluida) por el agujero de la placa desprendible desde el frente.
6. Deslice la tuerca de plástico (d) en la ranura junto al agujero de la placa desprendible. Sujétela con el tornillo (e) incluido.

Installation

1. Couper toutes les alimentations à cet appareil avant d'y travailler.
2. Mettre le disjoncteur hors tension.
3. Enlever le couvercle de la manette rotative du disjoncteur, si installé (figure 1, a).
4. Retirer la débouchure (b) pour la serrure du couvercle de la manette rotative.
5. Insérer par l'avant la serrure (c, non fournie) dans le trou laissé par la débouchure.
6. Introduire l'écrou en matière plastique (d) dans la rainure près du trou de la débouchure. Sécuriser avec la vis (e) fournie.

Figure / Figura / Figure 1 :

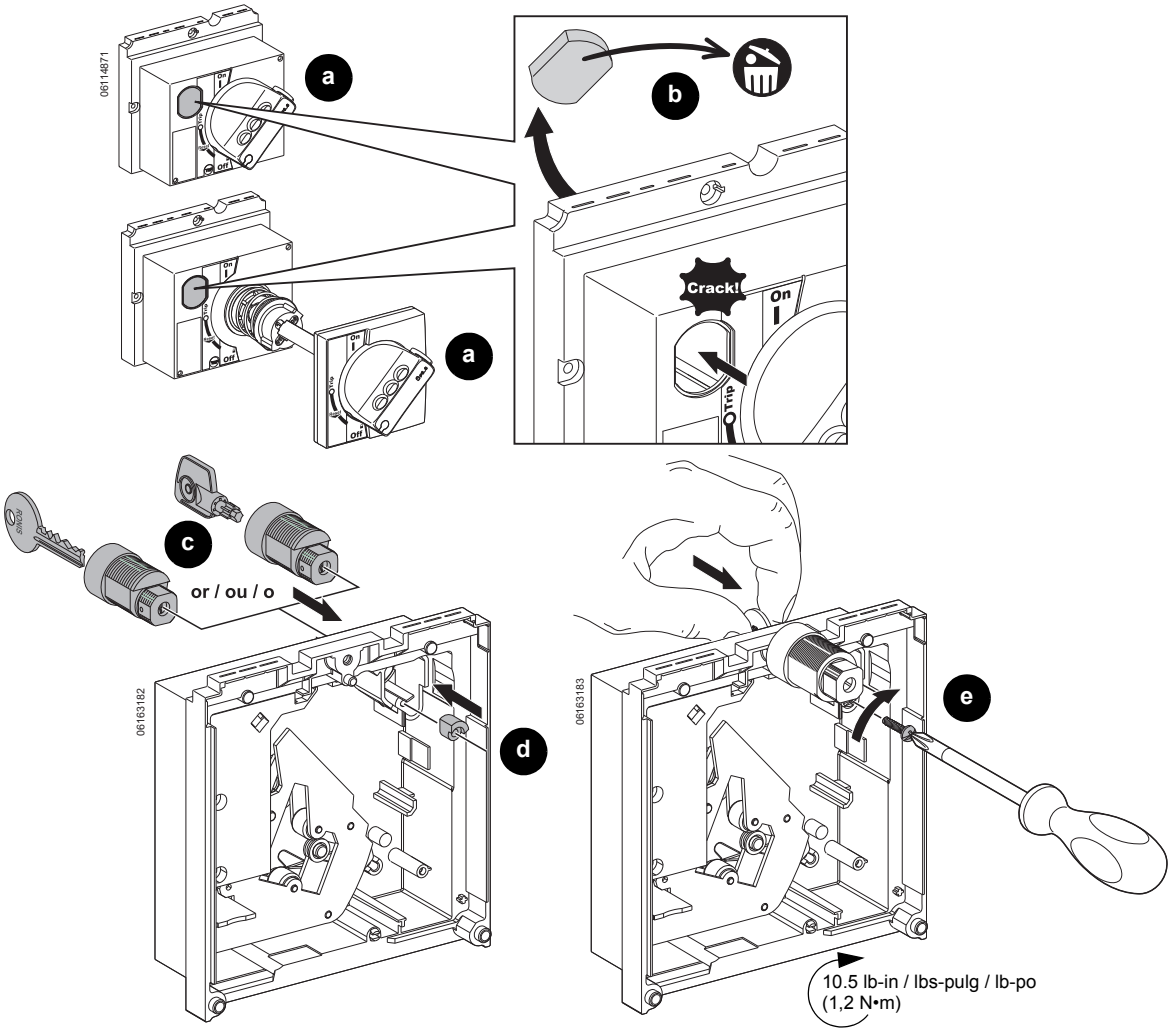

© 2011 Schneider Electric All Rights Reserved / Reservados todos los derechos / Tous droits réservés

Keylock Installation

1. Insert keylock actuator (Figure 2, a), keylock washer (b, provided with keylock) and keylock cover (c).
1. Replace rotary cover on circuit breaker (d). With key in lock, confirm circuit breaker will turn ON and OFF (e).

Instalación de la cerradura de llave

1. Inserte el accionador (figura 2, a), roldana (b, incluida) y cubierta (c) de la cerradura de llave.
1. Vuelva a colocar la cubierta (d) para la palanca giratoria en el interruptor automático. Con la llave en la cerradura, confirme que el interruptor automático se cierre “I/ON” y se abra “O/OFF” (e).

Installation de la serrure

1. Insérer l’actionneur de la serrure (figure 2, a), la rondelle (b, fournie avec la serrure) et le couvercle de la serrure (c).
1. Replacer le couvercle (d) de la manette rotative sur le disjoncteur. La clé se trouvant dans la serrure, s’assurer que le disjoncteur peut être mis sous tension (ON) et hors tension (OFF) (e).

Figure / Figura / Figure 2 :

Lock OFF Keylock /
Cerradura de llave para bloquear en posición de abierto “O/OFF” /
Serrure pour verrouillage en position d’arrêt (O)

Lock ON/OFF Keylock /
Cerradura de llave para bloquear en posición de cerrado “I/ON” y abierto “O/OFF” /
Serrure pour verrouillage en position de marche (I) ou d’arrêt (O)

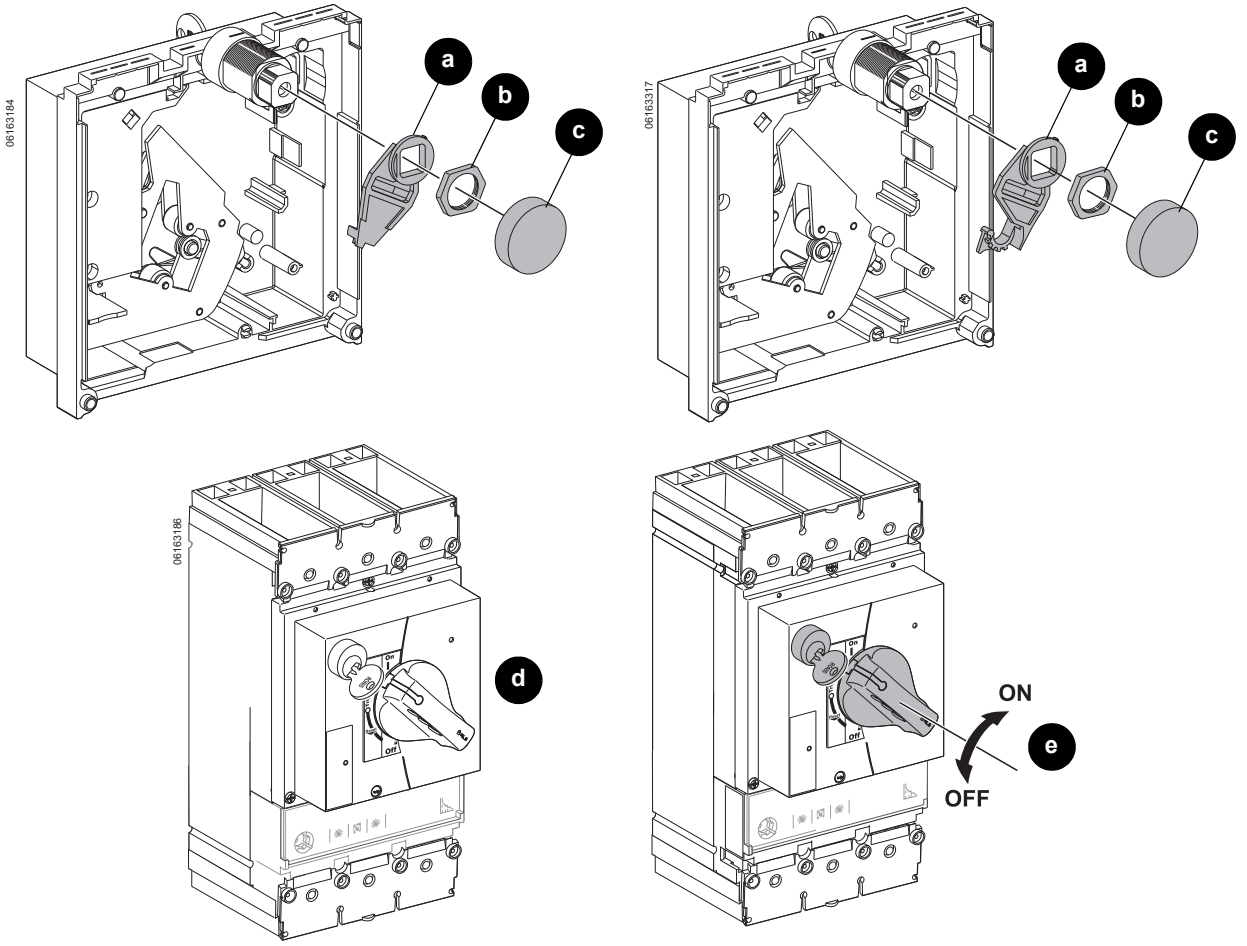

© 2011 Schneider Electric All Rights Reserved / Reservados todos los derechos / Tous droits réservés

Keylock Testing

Prueba de la cerradura de llave

Essai de la serrure

⚠ DANGER / PELIGRO / DANGER

HAZARD OF ELECTRIC SHOCK, EXPLOSION, OR ARC FLASH

When circuit breaker handle is locked OFF (O), always use a properly rated voltage sensing device to confirm power is off before working on equipment.

Failure to follow these instructions will result in death or serious injury.

PELIGRO DE DESCARGA ELÉCTRICA, EXPLOSIÓN O DESTELLO POR ARQUEO

Cuando la palanca del interruptor automático está bloqueada en abierto (O/OFF), siempre utilice un dispositivo detector de tensión nominal adecuado para confirmar la desenergización del equipo antes de realizar cualquier trabajo en él.

El incumplimiento de estas instrucciones podrá causar la muerte o lesiones.

RISQUE D'ÉLECTROCUTION, D'EXPLOSION OU D'ÉCLAIR D'ARC

Lorsque la manette du disjoncteur est verrouillée dans la position d'arrêt (O), utilisez toujours un dispositif de détection de tension à valeur nominale appropriée pour vous assurer que l'alimentation est coupée avant de travailler sur cet appareil.

Si ces directives ne sont pas respectées, cela entraînera la mort ou des blessures graves.

Check that handle cannot be rotated with key removed.

Compruebe que la palanca no se pueda girar con la llave retirada.

Vérifier que la manette ne peut pas tourner lorsque la clé est enlevée.

Figure / Figura / Figure 3 :

Lock OFF Keylock /
Cerradura de llave para bloquear en posición de abierto "O/OFF" /
Serrure pour verrouillage en position d'arrêt (O)

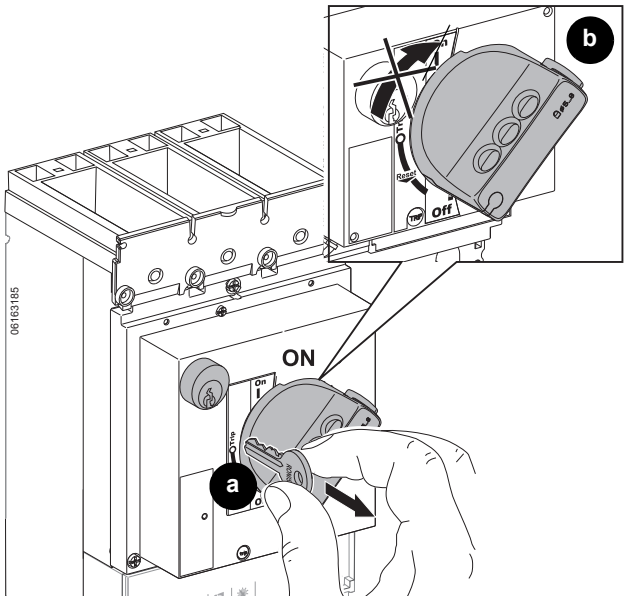

Lock ON/OFF Keylock /
Cerradura de llave para bloquear en posición de cerrado "I/ON" y abierto "O/OFF"
Serrure pour verrouillage en position de marche (I) ou d'arrêt (O)

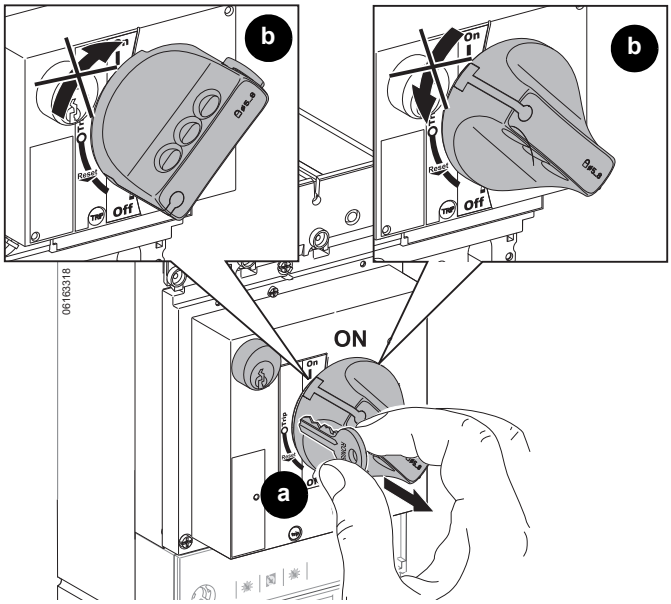

Electrical equipment should be installed, operated, serviced, and maintained only by qualified personnel. No responsibility is assumed by Schneider Electric for any consequences arising out of the use of this material.

Square D™ and Schneider Electric™ are trademarks or registered trademarks of Schneider Electric. Other trademarks used herein are the property of their respective owners.

Solamente el personal especializado deberá instalar, hacer funcionar y prestar servicios de mantenimiento al equipo eléctrico. Schneider Electric no asume responsabilidad alguna por las consecuencias emergentes de la utilización de este material.

Square D™ y Schneider Electric™ son marcas comerciales o marcas registradas de Schneider Electric. Cualquier otra marca comercial utilizada en este documento pertenece a sus respectivos propietarios.

Seul un personnel qualifié doit effectuer l'installation, l'utilisation, l'entretien et la maintenance du matériel électrique. Schneider Electric n'assume aucune responsabilité des conséquences éventuelles découlant de l'utilisation de cette documentation.

Square D™C et Schneider Electric™C sont marques commerciales ou marques déposées de Schneider Electric. Toutes autres marques commerciales utilisées dans ce document sont la propriété de leurs propriétaires respectifs.

Schneider Electric USA, Inc.
3700 Sixth St SW
Cedar Rapids, IA 52404 USA
1-888-778-2733
www.schneider-electric.us

Importado en México por:
Schneider Electric México, S.A. de C.V.
Calz. J. Rojo Gómez 1121-A
Col. Gpe. del Moral 09300 México, D.F.
Tel. 55-5804-5000
www.schneider-electric.com.mx

Schneider Electric Canada, Inc.
5985 McLaughlin Road
Mississauga On, L5R 1B8
Tel:1-800-565-6699
www.schneider-electric.ca

© 2011 Schneider Electric All Rights Reserved / Reservados todos los derechos / Tous droits réservés