HRB23947-05

en **ArcBlok™ Shield**
fr **Cache ArcBlok™**
es **Pantalla ArcBlok™**
de **ArcBlok™-Abschirmung**
it **Protezione ArcBlok™**
pt **Blindagem ArcBlok™**
ru **Щиток ArcBlok™**
zh **ArcBlok™ 屏罩**

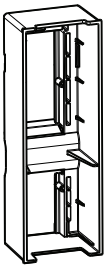

www.se.com

	UG MasterPacT MTZ2/MTZ3	IS MasterPacT MTZ2/MTZ3
	en 0614IB1701 EN fr 0614IB1701 FR es 0614IB1701 ES de 0614IB1701 ZH	en it fr pt es ru de zh — HRB69563
	en DOCA0101EN fr DOCA0101FR es DOCA0101ES de DOCA0101ZH	en it fr pt es ru de zh — NVE35470

? → **www.se.com > support >... / Schneider Electric Customer Support**

Retain instructions for future use.

Visit our website at www.se.com to download the documents listed above (user guides UG or instruction sheets IS) and other documents.

PLEASE NOTE

- Electrical equipment should be installed, operated, serviced, and maintained only by qualified personnel.
- No responsibility is assumed by Schneider Electric for any consequences arising out of the use of this material.
- All pertinent state, regional, and local safety regulations must be observed when installing and using this product.

Instruction de service à conserver pour usage ultérieur.

Visitez notre site web www.se.com pour télécharger les documents listés ci-dessus (guide utilisteurs UG ou instructions de service IS) et d'autres documents.

REMARQUE IMPORTANTE

- L'installation, l'utilisation, la réparation et la maintenance des équipements électriques doivent être assurées par du personnel qualifié uniquement.
- Schneider Electric décline toute responsabilité quant aux conséquences de l'utilisation de ce matériel.
- Toutes les réglementations locales, régionales et nationales pertinentes doivent être respectées lors de l'installation et de l'utilisation de ce produit.

Guarde la hoja de instrucciones para utilizarla en el futuro.

Visite nuestra página web en www.se.com para descargar los documentos enumerados anteriormente (manuales de usuario UG u hojas de instrucciones IS) asi como otros documentos.

TENGA EN CUENTA

- La instalación, manejo, puesta en servicio y mantenimiento de equipos eléctricos deberán ser realizados sólo por personal cualificado.
- Schneider Electric no se hace responsable de ninguna de las consecuencias del uso de este material.
- Al instalar y utilizar este producto es necesario tener en cuenta todas las regulaciones sobre seguridad correspondientes, ya sean regionales, locales o estatales.

Bewahren Sie diese Anleitung bitte als Referenz zur späteren Verwendung auf.

Besuchen Sie unsere Internetseite www.se.com, um die oben genannten Dokumente (Benutzerhandbücher UG oder Bedienungsanleitungen IS) und weitere Dokumente herunterzuladen.

BITTE BEACHTEN

- Elektrische Geräte dürfen nur von Fachpersonal installiert, betrieben, bedient und gewartet werden.
- Schneider Electric haftet nicht für Schäden, die durch die Verwendung dieses Materials entstehen.
- Bei der Montage und Verwendung dieses Produkts sind alle zutreffenden staatlichen, landesspezifischen, regionalen und lokalen Sicherheitsbestimmungen zu beachten.

Conservare le istruzioni per uso futuro.

Visitate il nostro sito web www.se.com per scaricare i documenti elencati sopra (guide utente UG o Fogli di istruzioni IS) e altri documenti.

NOTA

- Manutenzione, riparazione, installazione e uso delle apparecchiature elettriche si devono affidare solo a personale qualificato.
- Schneider Electric non si assume alcuna responsabilità per qualsiasi conseguenza derivante dall'uso di questo materiale.
- Durante l'installazione e l'uso di questo prodotto è necessario rispettare tutte le normative locali, nazionali o internazionali in materia di sicurezza.

Guarde a folha de instruções para utilização futura.

Visite o nosso site web em www.se.com para transferir os documentos listados acima (manuais do utilizador UG ou folhas de instruções IS) e outros documentos.

NOTA

- A instalação, utilização e manutenção do equipamento eléctrico devem ser efectuadas exclusivamente por pessoal qualificado.
- A Schneider Electric não assume qualquer responsabilidade pelas consequências resultantes da utilização deste material.
- Todas as regulamentações de segurança pertinentes, sejam estatais, regionais ou locais, devem ser cumpridas na instalação e utilização deste produto.

Сохраните эту инструкцию для использования в будущем.

Посетите наш сайт www.se.com, чтобы: чтобы загрузить перечисленные выше документы (руководства пользователей UG или инструкции IS) и другие документы.

ОБРАТИТЕ ВНИМАНИЕ

- Установка, эксплуатация, ремонт и обслуживание электрического оборудования может выполняться только квалифицированными электриками.
- Компания Schneider Electric не несет никакой ответственности за любые возможные последствия использования данной документации.
- Во время установки и использования данного изделия следует соблюдать все действующие государственные, региональные и местные нормы и правила безопасности.

请保管好此说明书以供将来使用。

请访问网站 www.se.com
下载上述文件（用户指南 UG 或说明书 IS）和其他文件。

请注意

- 电气设备的安装、操作、维修和维护工作仅限于合格人员执行。
- Schneider Electric 不承担由于使用本资料所引起的 任何后果。
- 在安装和使用本产品时，必须遵守国家、地区和当地的所有相关的安全法规。

⚠ ⚠ DANGER / PELIGRO / GEFAHR / PERICOLO / PERIGO / ОПАСНОСТЬ / 危险

HAZARD OF ELECTRIC SHOCK, EXPLOSION OR ARC FLASH

- Apply appropriate personal protective equipment (PPE) and follow safe electrical work practices. See NFPA 70E, CSA Z462, NOM 029-STPS or local equivalent.
- This equipment must only be installed and serviced by qualified electrical personnel.
- Turn off all power supplying this equipment before working on or inside equipment.
- Always use a properly rated voltage sensing device to confirm power is off.
- Replace all devices, doors, and covers before turning on power to this equipment.
- Beware of potential hazards, and carefully inspect the work area for tools and objects that may have been left inside the equipment.

Failure to follow these instructions will result in death or serious injury.

RISQUE D'ÉLECTROCUTION, D'EXPLOSION OU ÉCLAIR D'ARC ÉLECTRIQUE

- Portez un équipement de protection individuel (EPI) adapté et respectez les consignes de sécurité électrique courantes. Reportez-vous aux normes NFPA 70E, CSA Z462, NOM 029-STPS ou aux codes locaux en vigueur.
- Seul un personnel qualifié doit effectuer l'installation et l'entretien de cet équipement.
- Débranchez toutes les sources d'alimentation de cet équipement avant d'effectuer toute opération interne ou externe sur celui-ci.
- Utilisez toujours un dispositif de détection de tension ayant une valeur nominale appropriée pour vous assurer que l'alimentation est coupée.
- Replacez tous les dispositifs, les portes et les capot avant de mettre l'équipement sous tension.
- Faites attention aux dangers potentiels et inspectez attentivement la zone de travail pour vous assurer qu'aucun outil ou objet n'est resté à l'intérieur de l'équipement.

Si ces directives ne sont pas respectées, cela entraînera la mort ou des blessures graves.

PELIGRO DE DESCARGA ELÉCTRICA, EXPLOSIÓN O DESTELLO POR ARQUEO

- Utilice equipo de protección personal (EPP) apropiado y siga las prácticas de seguridad eléctricos establecidas. Consulte las normas NFPA 70E, CSA Z462, NOM-029-STPS u otros códigos locales correspondientes.
- Solamente el personal eléctrico calificado deberá instalar y prestar servicio de mantenimiento a este equipo.
- Desconecte todas las fuentes de alimentacion del equipo antes de realizar cualquier trabajo en él.
- Siempre utilice un dispositivo detector de tensión nominal adecuado para confirmar la desenergización del equipo.
- Vuelva a colocar todos los dispositivos, las puertas y las cubiertas antes de volver a energizar el equipo.
- Tenga cuidado con los riesgos potenciales, e inspeccione cuidadosamente la zona de trabajo para comprobar si han quedado herramientas y objetos dentro del equipo.

El incumplimiento de estas instrucciones provocará lesiones graves o incluso la muerte.

GEFAHR VON ELEKTRISCHEM SCHLAG, EXPLOSIONODER LICHTBOGEN

- Tragen Sie persönliche Schutzausrüstung (PSA) und befolgen Sie sichere Verfahren im Umgang mit Elektrogeräten. Siehe NFPA 70E, CSA Z462, NOM 029-STPS oder lokale Entsprechung.
- Diese Geräte dürfen nur von qualifizierten Elektrikern installiert und gewartet werden.
- Schalten Sie vor Arbeiten am bzw. im Innern des Geräts die gesamte Spannungsversorgung ab.
- Verwenden Sie für die Prüfung vorhandener Spannung stets einen Spannungsfühler mit zutreffender Bemessungsspannung.
- Bringen Sie alle Vorrichtungen, Türen und Abdeckungen wieder an, bevor Sie das Gerät einschalten.
- Beachten Sie potenzielle Gefahren, und überprüfen Sie den Arbeitsbereich auf Werkzeuge und andere Gegenstände, die sich möglicherweise noch in der Anlage befinden.

Die Nichtbeachtung dieser Anweisungen führt zu Tod oder schwerer Verletzungen.

RISCHIO DI FOLGORAZIONE, ESPLOSIONI O ARCO ELETTRICO

- Utilizzare dispositivi di protezione individuale (DPI) idonei e adottare misure di sicurezza adeguate per lavori elettrici. Vedere le normative NFPA 70E, CSA Z462, NOM 029-STPS o le norme equivalenti nel paese di installazione.
- Installazione e manutenzione di questa apparecchiatura si devono affidare solo ad elettricisti qualificati.
- Prima di lavorare con l'apparecchiatura o al suo interno isolare completamente l'alimentazione elettrica.
- Per verificare che l'alimentazione sia isolata usare sempre un rilevatore di tensione correttamente tarato.
- Sostituire dispositivi, sportelli e coperture prima di riaccendere l'alimentazione dell'apparecchiatura.
- Prestare attenzione a potenziali pericoli e ispezionare con attenzione l'area di lavoro per assicurarsi di non aver dimenticato utensili o altri oggetti all'interno dell'apparecchiatura.

Il mancato rispetto di queste istruzioni provocherà morte o gravi infortuni.

RISCO DE ELECTROCUSSÃO, DE EXPLOSÃO, OU DE ARCO ELÉCTRICO

- Utilize equipamento de protecção pessoal (PPE) e siga os métodos de segurança eléctrica. Consulte NFPA 70E, CSA Z462, NOM 029-STPS ou o equivalente local.
- A instalação e manutenção deste equipamento só devem ser efectuadas por electricistas qualificados.
- Desligue todas as fontes de alimentação deste equipamento antes de trabalhar no equipamento ou no seu interior.
- Utilize sempre um dispositivo de detecção da tensão nominal adequada para confirmar se a alimentação está desligada.
- Substitua todos os dispositivos, portas e tampas antes de ligar a alimentação deste equipamento.
- Esteja atento a potenciais perigos e inspecione cuidadosamente a área de trabalho para se assegurar que não foram deixadas ferramentas e objectos no interior do equipamento.

A não observância destas instruções resultará em morte, ou ferimentos graves.

ОПАСНОСТЬ ПОРАЖЕНИЯ ЭЛЕКТРИЧЕСКИМ ТОКОМ, ВЗРЫВА ИЛИ ВОЗНИКНОВЕНИЯ ДУГИ

- Используйте подходящие средства индивидуальной защиты (СИЗ) и соблюдайте технику безопасности при электротехнических работах. См. NFPA 70E, CSA Z462, NOM 029-STPS или местный эквивалентный стандарт.
- Данное оборудование могут устанавливать и обслуживать только квалифицированные электрики.
- Отключите питание до начала работы снаружи или внутри оборудования.
- Всегда пользуйтесь надлежащим датчиком номинального напряжения для определения отсутствия питания.
- Установите обратно все устройства, дверцы и крышки перед включением питания данного оборудования.
- Избегайте потенциальных опасностей, внимательно осмотрите рабочую область на наличие инструментов и предметов, которые могли остаться внутри оборудования.

Несоблюдение этих инструкций приведет к смерти или серьезной травме.

电击、爆炸或弧闪的危险

- 采用适当的个人防护设备 (PPE) 并遵循 电气作业安全守则。请参阅 NFPA 70E, CSA Z462, NOM 029-STPS 或当地对应的 标准。
- 只有具备相应资质的电气人员才能安装和维修该设备。
- 在该设备表面或内部工作之前，请关闭设备的全部电源。
- 确保使用合适的额定电压传感器确认电源已关闭。
- 更换所有设备、门和盖，然后再打开该设备的电源。
- 注意潜在危险，仔细检查作业区，以免将工具和物件遗忘在设备内部。

不遵循上述说明将导致人员伤亡。

⚠ **WARNING:** This product can expose you to chemicals including DINP, which is known to the State of California to cause cancer, and DIDP which is known to the State of California to cause birth defects or other reproductive harm. For more information go to: www.P65Warnings.ca.gov.

⚠ **ADVERTENCIA**: Este producto puede exponerle a químicos incluyendo el diisononil ftalato (DINP), que es conocido por el Estado de California como causante de cáncer y el diisodecil ftalato (DIDP), que es conocido por el Estado de California como causante de defectos de nacimiento u otros daños reproductivos. Para mayor información visite: www.P65Warnings.ca.gov.

⚠ **AVERTISSEMENT**: Ce produit peut vous exposer à des agents chimiques, y compris le DINP, identifié par l'État de Californie comme pouvant causer le cancer, et le DIDP, reconnu par l'État de Californie comme pouvant causer des malformations congénitales ou autres effets nocifs sur la reproduction. Pour de plus amples informations, prière de consulter: www.P65Warnings.ca.gov.

⚠ **WARNUNG:** Dieses Produkt kann Sie Chemikalien aussetzen, darunter der Weichmacher DINP, der im Bundesstaat Kalifornien als krebserregend angesehen wird, sowie der Weichmacher DIDP, der im Bundesstaat Kalifornien als Ursache für Geburtsfehler oder sonstige reproduktive Schäden erachtet wird. Weitere Informationen hierzu finden Sie unter: www.P65Warnings.ca.gov.

⚠ **AVVERTENZA:** il presente prodotto può esporre l'utente a sostanze chimiche, tra cui DINP, noto allo Stato della California per causare cancro, e DIDP, noto allo Stato della California per causare difetti congeniti o altri danni riproduttivi. Per maggiori informazioni andare su: www.P65Warnings.ca.gov.

⚠ **AVISO:** Este produto pode expor você a produtos químicos, como o DINP, que é conhecido no estado da Califórnia por causar câncer, e o DIDP, conhecido no estado da Califórnia por causar malformações congênitas ou outros problemas reprodutivos. Para obter mais informações, acesse: www.P65Warnings.ca.gov.

⚠ **ПРЕДУПРЕЖДЕНИЕ:** Это изделие может подвергнуть вас воздействию химических веществ, в том числе диизононилфталата, который, по данным Штата Калифорния, вызывает рак, и диизодецилфталата, который, по данным Штата Калифорния, вызывает пороки развития плода и наносит иной вред репродуктивной системе. Для получения дополнительной информации посетите сайт www.P65Warnings.ca.gov.

⚠ **警告:** 使用本产品会使您接触化学物质，包括会导致癌症的 DINP（已告知加利福尼亚州）和会导致出生缺陷或其他生殖危害的 DIDP（已告知加利福尼亚州）。有关更多信息，请访问：www.P65Warnings.ca.gov.

1 Required for Installation / Nécessaire pour l'installation / Necesario para la instalación / Erforderliches Material für die Installation / Richiesto per l'installazione / Necessário para a instalação / Инструменты и материалы, необходимые для монтажа / 必备安装工具

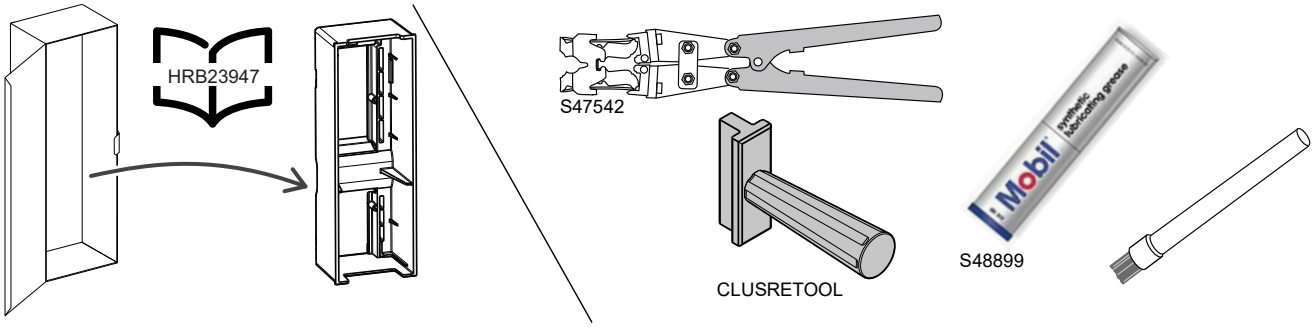

2 ArcBlok Shields / Cache ArcBlok / Pantallas ArcBlok / ArcBlok-Abschirmungen / Protezioni ArcBlok / Blindagens ArcBlok / Щитки ArcBlok / ArcBlok 屏罩

ANSI ArcBlok

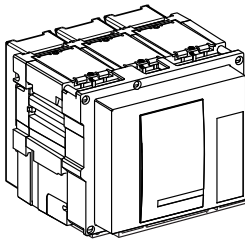

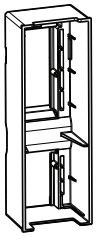

MTZ2/NW 08N1 / H1 / H2 / H3 / HA	65251
MTZ2/NW 08L1 / L1F	65262
MTZ2/NW 16N1 / H1 / H2 / H3 / HA	65251
MTZ2/NW 16L / L1F	65262
MTZ2/NW 20H1 / H2 / H3 / HA	65251
MTZ2/NW 20L1 / L1F	65262
MTZ2/NW 32H1 / H2 / H3 / HA	65251
MTZ3/NW 32L1	65251
MTZ3/NW 40H2 / H3 / HA	65251
MTZ3/NW 40L1	65251
MTZ3/NW 50H2 / H3 / HA	65251
MTZ3/NW 50L1	65251
Prepared Space Cassette (PSC) / Cassette à logement préparé (PSC) / Bastidor preparado con espacio (PSC) / Kassette zur Aufnahme eines elektrischen Bauelements (PSC) / Cassetta fittizia (PSC) / Rolo de espaço preparado (REP) / Подготовленная разделительная кассета (PSC) / 外壳 (PSC)	65251

UL ArcBlok

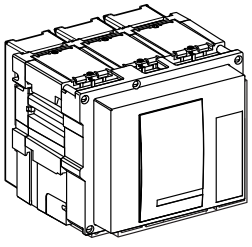

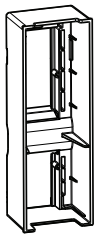

MTZ2/NW 08N / H / HF	65251
MTZ2/NW 08L / LF	65262
MTZ2/NW 12H / H / HF	65251
MTZ2/NW 12L / LF	65262
MTZ2/NW 16N / H / HF	65251
MTZ2/NW 16L / LF	65262
MTZ2/NW 20N / H / HF	65251
MTZ2/NW 20L / L1F	65251
MTZ2/NW 25H / HF	65251
MTZ2/NW 25L	65251
MTZ2/NW 30H / HF	65251
MTZ2/NW 30L	65251
MTZ3/NW 40H / HF	65251
MTZ3/NW 40L	65251
MTZ3/NW 50H / HF	65251
MTZ3/NW 50L	65251
Prepared Space Cassette (PSC) / Cassette à logement préparé (PSC) / Bastidor preparado con espacio (PSC) / Kassette zur Aufnahme eines elektrischen Bauelements (PSC) / Cassetta fittizia (PSC) / Rolo de espaço preparado (REP) / Подготовленная разделительная кассета (PSC) / 外壳 (PSC)	65251

3 Before Working on Equipment / Avant de travailler sur cet équipement / Antes de trabajar en el equipo / Vor Eingriffen am Gerät / Prima di operare sull'apparecchiatura / Antes de trabalhar no equipamento / До начала работы с оборудованием / 设备操作前的准备工作

en

1. If circuit breaker or prepared space cassette is installed in a cradle, disconnect the device following instructions shipped with the device.
2. Use lifting equipment to remove the device from the equipment and move it to a work bench area.
3. On circuit breaker, inspect clusters for damage. If any clusters are damaged, see the catalog for information on ordering replacement clusters.

fr

1. Si un disjoncteur ou une cassette à logement préparé est installé dans un berceau, déconnecter le dispositif en suivant les directives expédiées avec lui.
2. Utiliser un appareil de levage pour retirer le dispositif de l'appareil et le placer dans un espace de travail.
3. Sur le disjoncteur, s'assurer que les groupes de connecteurs ne sont pas endommagés. En cas d'altération quelconque des pinces, consultez le catalogue pour savoir comment commander des pinces de rechange.

es

1. Si el interruptor o el bastidor preparado con espacio está instalado en una cuna, desconecte el dispositivo siguiendo las instrucciones incluidas con el dispositivo.
2. Utilice equipo de levantamiento para desmontar el dispositivo del equipo y moverlo a un área de trabajo.
3. En el interruptor, inspeccione las pinzas de conexión para determinar si hay daños. Si se ha dañado algún clúster, consulte el catálogo para obtener información sobre cómo pedir clústeres de sustitución.

de

1. Wenn der Leistungsschalter oder die Kassette zur Aufnahme eines elektrischen Bauelements (PSC) in einer Aufnahmevorrichtung installiert wurde, trennen Sie das Gerät und folgen dabei den Anweisungen in der Anleitung, die im Lieferumfang des Geräts enthalten ist.
2. Verwenden Sie Hebezeug, um das Gerät aus der Anlage zu entfernen und in den Arbeitsbereich zu transportieren.
3. Untersuchen Sie die Cluster am Leistungsschalter auf Beschädigungen. Wenn Cluster beschädigt wurden, finden Sie im Katalog Informationen für die Bestellung von Ersatzclustern.

it

1. Se l'interruttore o PSC (cassetta fittizia) è installato in un telaio, scollegare il dispositivo secondo le istruzioni fornite.
2. Utilizzare un'apparecchiatura di sollevamento per rimuovere il dispositivo dall'apparecchiatura e spostarlo in un'area di lavoro.
3. Sull'interruttore, verificare che non vi siano cluster danneggiati. In caso di cluster danneggiati, consultare il catalogo per informazioni sull'ordinazione dei cluster di ricambio.

pt

1. Se o interruptor ou rolo de espaço preparado estiver instalado em uma estrutura, desconecte o dispositivo seguindo as instruções enviadas com o dispositivo.
2. Utilize o equipamento de elevação para remover o dispositivo do equipamento e movê-lo para uma bancada de trabalho.
3. No interruptor, inspecione os conjuntos quanto a danos. Se algum conjunto estiver danificado, consulte o catálogo para obter informações sobre solicitação para substituição de conjuntos.

ru

1. Если в корпус установлен автоматический выключатель или подготовленная разделительная кассета, отсоедините устройство согласно инструкции, поставляемой с устройством.
2. С помощью подъемного оборудования извлеките устройство из оборудования и переместите его на верстак.
3. Если это автоматический выключатель, осмотрите группы на предмет повреждений. Если какие-либо группы повреждены, см. информацию по заказу запасных групп в каталоге.

zh

1. 如果抽架中安装有断路器或外壳，则按照设备随附的说明书，退出设备。
2. 使用起吊设备从设备中移除断路器，并将其转移到工作台区域。
3. 检查断路器是否受损。如果任何触点组受损，请参阅目录，了解与订购替换触点组有关的信息。

4 Installation on Prepared Space Cassette / Installation sur un cassette à logement préparé / Instalación en el bastidor preparado con espacio / Installation auf der Kassette zur Aufnahme eines elektrischen Bauelements (PSC) / Installazione nella cassetta fittizia / Instalação em rolo de espaço preparado / Установка на подготовленную разделительную кассету / 安装在外壳上

4.1 Remove Old ArcBlok Shield / Retrait de l'ancien cache ArcBlok / Extracción de la pantalla ArcBlok antigua / Alte ArcBlok-Abschirmung entfernen / Rimuovere la schermatura precedente ArcBlok / Remova a blindagem ArcBlok antiga / Снимите старый щиток ArcBlok / 移除旧 ArcBlok 屏罩

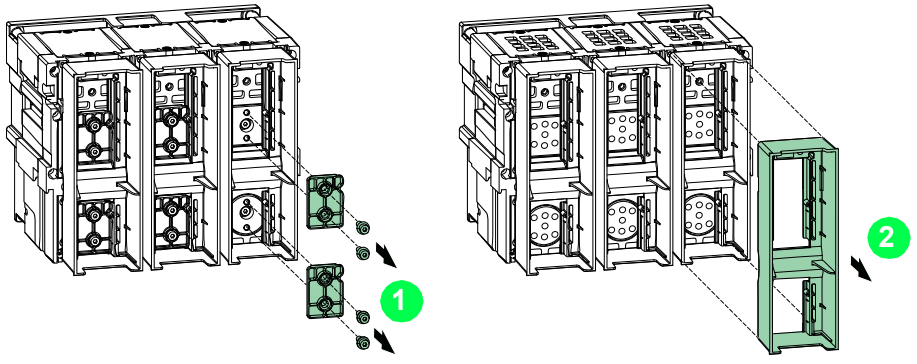

4.2 Install New ArcBlok Shield / Installation du nouveau cache ArcBlok / Instalación de la pantalla ArcBlok nueva / Neue ArcBlok-Abschirmung installieren / Installare la nuova schermatura ArcBlok / Instale a nova blindagem ArcBlok / Установите новый щиток ArcBlok / 安装新 ArcBlok 屏罩

en **NOTE:** Hand tighten all screws before torquing any screws.

fr **REMARQUE :** Commencez par serrer à la main toutes les vis.

es **NOTA:** Apriete todos los tornillos a mano antes de atornillarlos.

de **HINWEIS:** Ziehen Sie alle Schrauben von Hand an, bevor Sie sie mit dem Schlüssel festziehen.

it **NOTA:** serrare a mano tutte le viti prima di serrarle con la chiave.

pt **OBSERVAÇÃO:** aperte a mão todos os parafusos antes de torquear qualquer parafuso.

ru **ПРИМЕЧАНИЕ.** Прежде чем затягивать какие-либо винты, заверните их вручную.

zh 注：在使用工具拧紧任何螺钉之前，先手动拧紧所有螺钉。

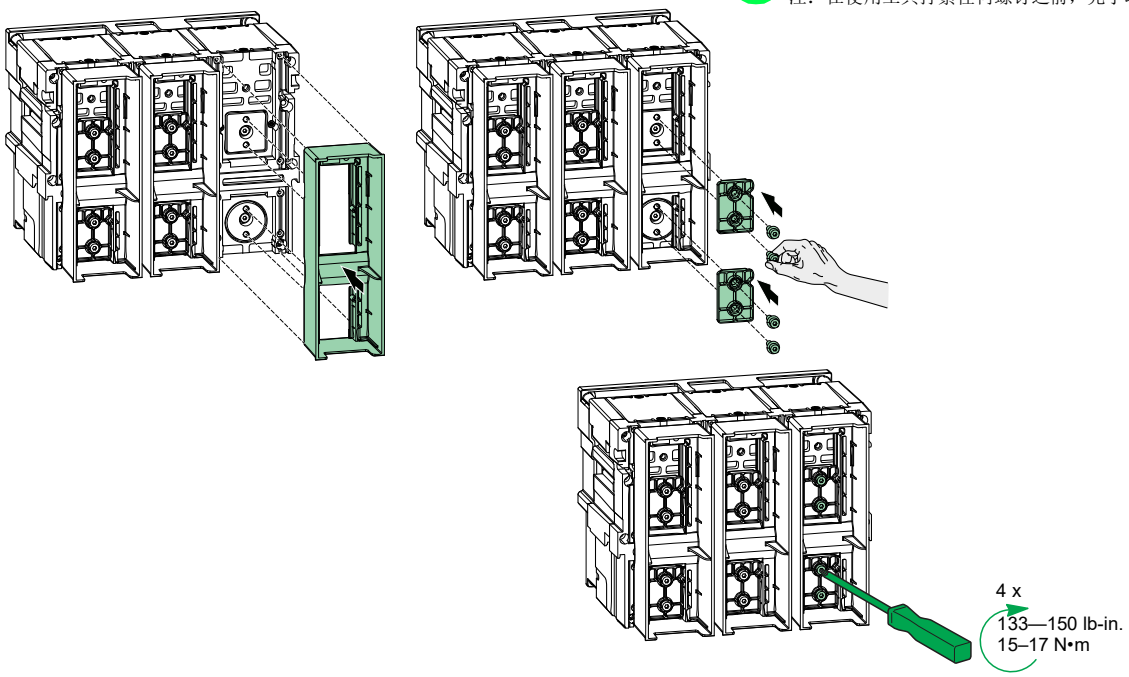

5 Installation on ArcBlok Circuit Breaker / Installation sur un disjoncteur ArcBlok / Instalación en un interruptor con tecnología ArcBlok / Installation auf einem ArcBlok-Leistungsschalter / Installazione su interruttore ArcBlok / Instalação no interruptor ArcBlok / Установка на автоматическом выключателе ArcBlok / 安装在 ArcBlok 断路器上

5.1 Remove Clusters / Retrait des pinces / Extracción de los clústeres / Cluster entfernen / Rimuovere i cluster / Remova os conjuntos / Извлечение групп / 移除触点组

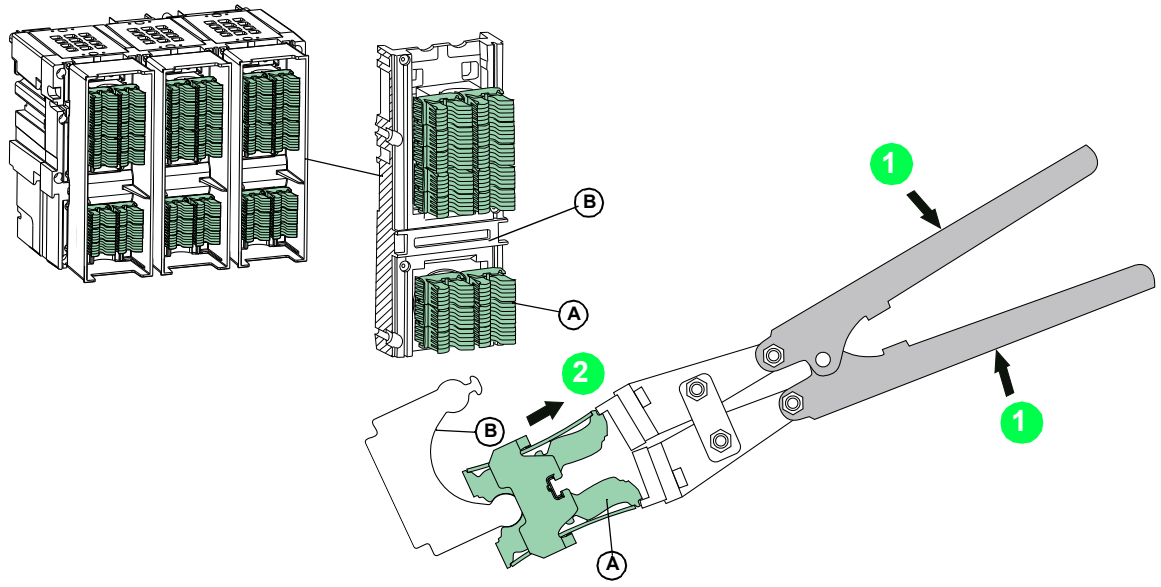

5.2 Remove Cluster Supports / Retrait des supports de pince / Extracción de los soportes de los clústeres / Cluster-Träger entfernen / Rimuovere i supporti del cluster / Remova os suportes do conjunto / Извлечение групповых подложек / 移除触点组支架

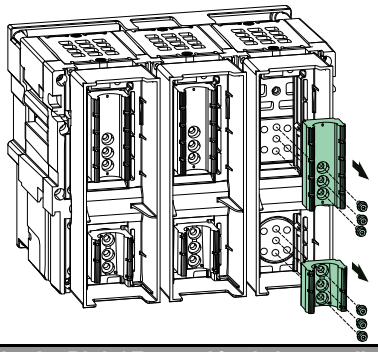

5.3 Remove Old ArcBlok Shield / Retrait de l'ancien cache ArcBlok / Extracción de la pantalla ArcBlok antigua / Alte ArcBlok-Abschirmung entfernen / Rimuovere la schermatura precedente ArcBlok / Remova a blindagem ArcBlok antiga / Снимите старый щиток ArcBlok / 移除旧 ArcBlok 屏罩

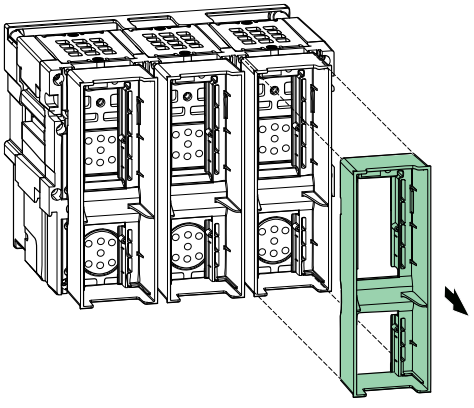

5.4 Install New ArcBlok Shield / Installation du nouveau cache ArcBlok / Instalación de la pantalla ArcBlok nueva / Neue ArcBlok-Abschirmung installieren / Installare la nuova schermatura ArcBlok / Instale a nova blindagem ArcBlok / Установите новый щиток ArcBlok / 安装新 ArcBlok 屏罩

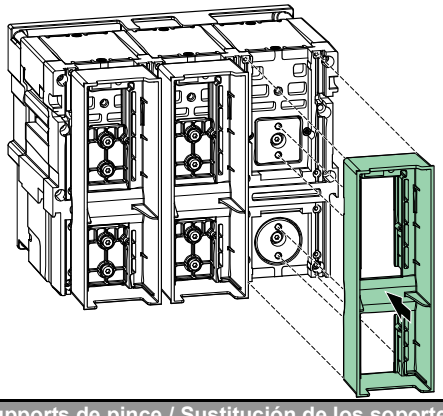

5.5 Replace Cluster Supports / Remplacement de supports de pince / Sustitución de los soportes de los clústeres / Cluster-Träger auswechseln / Riposizionare i supporti del cluster / Substitua os suportes do conjunto / Замена групповых подложек / 更换触点组支架

NOTICE / AVIS / AVISO / HINWEIS / AVVISO / AVISO / УВЕДОМЛЕНИЕ / 注意

HAZARD OF EQUIPMENT DAMAGE Cluster supports must be be vertical to ± 0.3° when installed. Use cluster shields or ArcBlok shields to maintain vertical alignment. **Failure to follow these instructions can result in equipment damage.**	**RISQUE DE DOMMAGES MATÉRIELS** Lors de leur installation, les supports de pince doivent être à ± 0,3 ° de la verticale. Utilisez des caches de pince ou des caches ArcBlok pour conserver l'alignement vertical. **Si ces directives ne sont pas respectées, cela peut entraîner des dommages matériels.**	**PELIGRO DE DAÑO AL EQUIPO** Los soportes del clúster deben estar en posición vertical a ± 0,3° cuando estén instalados. Utilice pantallas de clúster o pantallas ArcBlok para mantener la alineación vertical. **El incumplimiento de estas instrucciones puede causar daño al equipo.**	**GEFAHR EINER BESCHÄDIGUNG DER ANLAGE** Cluster-Träger müssen vertikal ± 0,3° installiert werden. Verwenden Sie Cluster-Abschirmungen oder ArcBlok-Abschirmungen, um die vertikale Ausrichtung zu bewahren. **Die Nichtbeachtung dieser Anweisungen kann Materialschäden zur Folge haben.**
PERICOLO DI DANNI ALL'APPARECCHIATURA I supporti del cluster devono essere in posizione verticale a ± 0,3° quando installati. Utilizzare schermature del cluster o schermature ArcBlok per mantenere l'allineamento verticale. **Il mancato rispetto di queste istruzioni può provocare il danneggiamento dell'apparecchiatura.**	**PERIGO DE DANOS NO EQUIPAMENTO** Os suportes do conjunto devem estar na vertical a ± 0,3° quando instalado. Utilize blindagens do conjunto ou blindagens ArcBlok para manter o alinhamento vertical. **O não cumprimento destas instruções pode resultar em danos no equipamento.**	**ОПАСНОСТЬ ПОВРЕЖДЕНИЯ ОБОРУДОВАНИЯ** Установленные групповые подложки должны быть вертикальны с допуском ±0,3°. Для поддержания вертикального выравнивания используйте групповые щитки или щитки ArcBlok. **Несоблюдение данных инструкций может привести к повреждению оборудования.**	设备损坏危险 触点组支架必需垂直安装（允许 ± 0.3° 的偏差）。使用触点组屏罩或 ArcBlok 屏罩来保持垂直对齐。 不遵守上述说明可能会导致设备损坏。

en **NOTE:** Hand tighten all screws before torquing any screws.

fr **REMARQUE :** Commencez par serrer à la main toutes les vis.

es **NOTA:** Apriete todos los tornillos a mano antes de atornillarlos.

de **HINWEIS:** Ziehen Sie alle Schrauben von Hand an, bevor Sie sie mit dem Schlüssel festziehen.

it **NOTA:** serrare a mano tutte le viti prima di serrarle con la chiave.

pt **OBSERVAÇÃO:** aperte a mão todos os parafusos antes de torquear qualquer parafuso.

ru **ПРИМЕЧАНИЕ.** Прежде чем затягивать какие-либо винты, заверните их вручную.

zh 注：在使用工具拧紧任何螺钉之前，先手动拧紧所有螺钉。

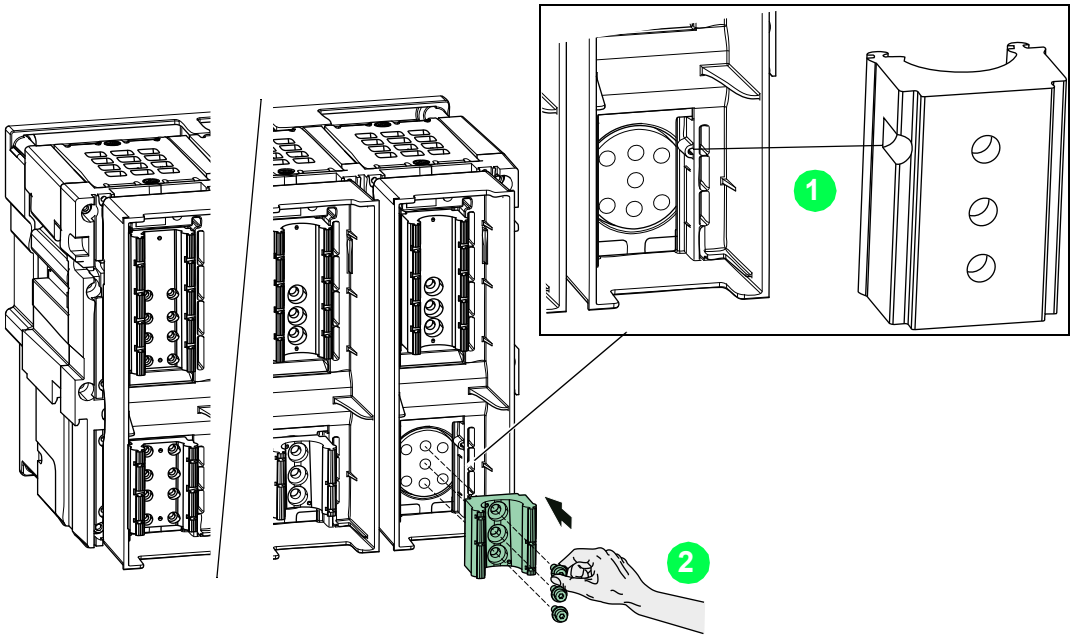

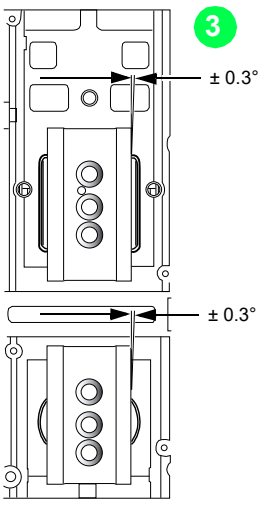

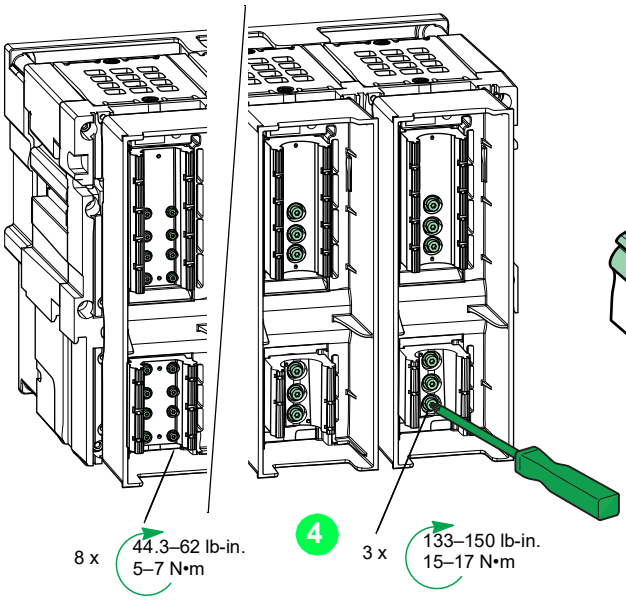

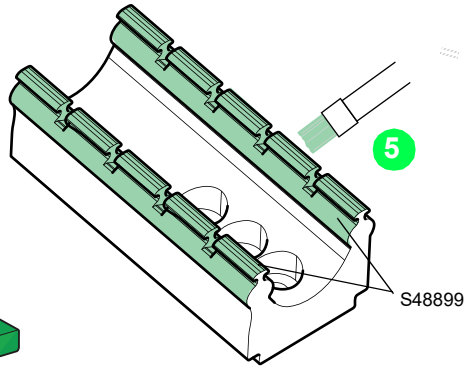

5.6 Replace Clusters / Remplacement de pinces / Sustitución de los clústeres / Cluster auswechseln / Riposizionare i cluster / Substitua os conjuntos / Замена групп / 更换触点组

	Clusters per Pole / Pinces par pilier / Clústeres por polo / Cluster pro Pol / Cluster per polo / Conjuntos por haste / Групп на полюс / 每极的触点组数							
	MTZ2-08 NW-08	MTZ2-12 NW-12	MTZ2-16 NW-16	MTZ2-20 NW-20	MTZ2-25 NW-25 MTZ2-30 NW-30	MTZ2-32 NW-32	MTZ3-40 NW-40	MTZ3-50 NW-50 MTZ3-60 NW-60
N, N1	2	2	6	8	—	—	—	—
H1, HA	4	—	6	8	16	16	—	—
H, H2, H3, HF	4	4	6	8	16	16	24	24
L, L1, LF, L1F, HB, HC	8	8	8	16	16	24	24	24

Cluster Configuration / Configuration des pinces / Configuración del clúster / Cluster-Konfiguration / Configurazione cluster / Configuração do conjunto / Конфигурация групп / 触点组配置

2	4	6	8	16	24
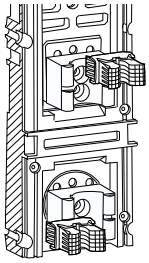	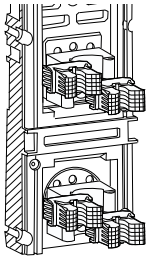	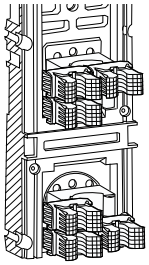	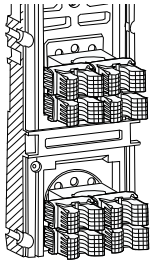	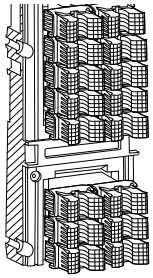	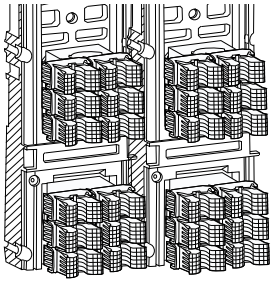

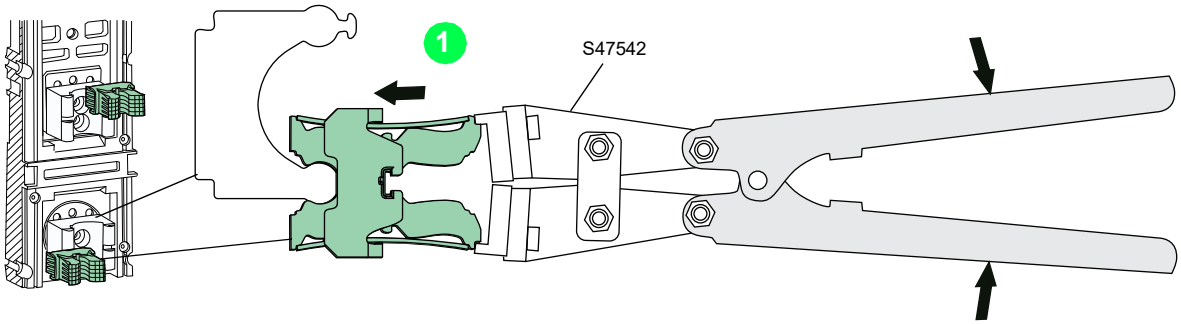

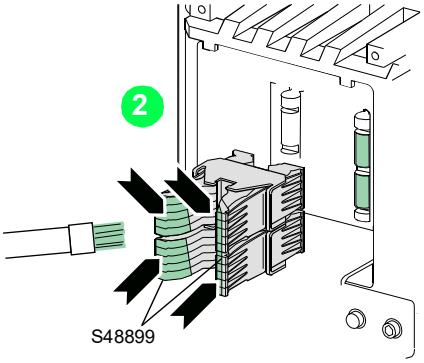

Schneider Electric USA, Inc.
800 Federal Street
Andover, MA 01810 USA
888-778-2733
www.se.com

© 2012–2021 Schneider Electric - All rights reserved