Replaces / Reemplaza / Remplace S1A80372, 03/2011

NSX Cord > 480 Vac, for PowerPact™ H-, J-, and L-Frame Circuit Breakers
Cable eléctrico NSX > 480 V~ para interruptores automáticos PowerPact™ marcos H, J y L
Cordon NSX > 480 Vca pour les disjoncteurs PowerPactMC à châssis H, J et L

Retain for future use. / Conservar para uso futuro. / À conserver pour usage ultérieur.

Required for Installation | Necesarios para la instalación | Requis pour l'installation

Kit No. / Kit no. / Nº du kit	Isolation Module / Módulo de aislamiento / Module d'isolement	NSX Cord / Cable eléctrico NSX / Cordon NSX > 480 V~	I-Line Wiring Kit (Not Provided) / Kit de alambrado I-Line (no provisto) / Kit de câblage I-Line (non fourni)
	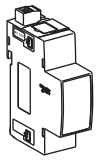	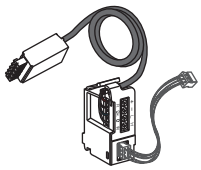	
S434204	X	4.3 ft (1,3 m)	S434508
S434303	X	9.8 ft (3 m)	S434508

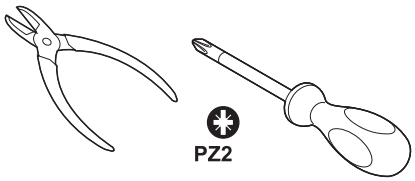

Precautions | Precauciones | Précautions

⚠ DANGER / PELIGRO / DANGER

HAZARD OF ELECTRIC SHOCK, EXPLOSION OR ARC FLASH

- Apply appropriate personal protective equipment (PPE) and follow safe electrical work practices. See NFPA 70E.
- This equipment must be installed and serviced only by qualified electrical personnel.
- Turn off all power supplying this equipment before working on or inside equipment.
- Always use a properly rated voltage sensing device to confirm power is off.
- Replace all devices, doors and covers before turning on power to this equipment.

Failure to follow these instructions will result in death or serious injury.

PELIGRO DE DESCARGA ELÉCTRICA, EXPLOSIÓN O DESTELLO POR ARQUEO

- Utilice equipo de protección personal (EPP) apropiado y siga las prácticas de seguridad en trabajos eléctricos establecidas por su Compañía, consulte la norma 70E de NFPA y NOM-029-STPS.
- Solamente el personal eléctrico especializado deberá instalar y prestar servicio de mantenimiento a este equipo.
- Desenergice el equipo antes de realizar cualquier trabajo dentro o fuera de él.
- Siempre utilice un dispositivo detector de tensión nominal adecuado para confirmar la desenergización del equipo.
- Vuelva a colocar todos los dispositivos, las puertas y las cubiertas antes de volver a energizar el equipo.

El incumplimiento de estas instrucciones podrá causar la muerte o lesiones serias.

RISQUE D'ÉLECTROCUTION, D'EXPLOSION OU D'ÉCLAIR D'ARC

- Portez un équipement de protection personnelle (ÉPP) approprié et observez les méthodes de travail électrique sécuritaire. Voir NFPA 70E.
- Seul un personnel qualifié doit effectuer l'installation et l'entretien de cet appareil.
- Coupez toutes les alimentations de l'appareil avant d'y travailler.
- Utilisez toujours un dispositif de détection de tension à valeur nominale appropriée pour vous assurer que l'alimentation est coupée.
- Replacez tous les dispositifs, les portes et les couvercles avant de mettre l'appareil sous tension.

Si ces directives ne sont pas respectées, cela entraînera la mort ou des blessures graves.

Installation

Isolation Module Installation

Install isolation module on DIN rail (Figure 1, a–c).

Instalación

Instalación del módulo de aislamiento

Instale el módulo de aislamiento sobre el riel DIN (figura 1, a–c).

Installation

Installation du module d'isolement

Installer le module d'isolement sur un rail DIN (figure 1, a–c).

Figure / Figura / Figure 1 :

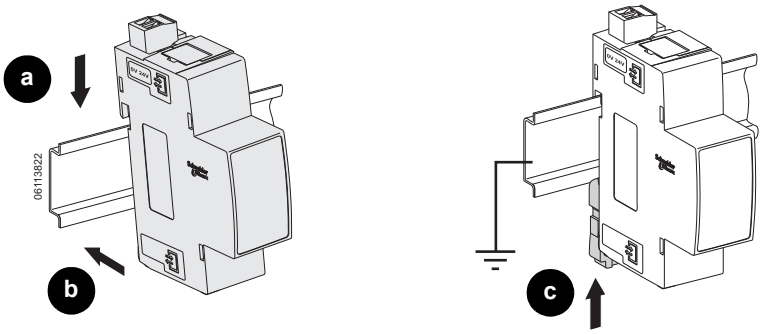

Cover Removal

1. Turn off all power supplying this equipment before working on or inside equipment.
2. Trip circuit breaker (Figure 2, a–c).
3. Remove access cover (d–e).

Desmontaje de la cubierta

1. Desenergice el equipo antes de realizar cualquier trabajo dentro o fuera de él.
2. Dispare el interruptor automático (figura 2, a–c).
3. Desmonte la cubierta de acceso (d–e).

Retrait du couvercle

1. Couper toutes les alimentations de l'appareil avant d'y travailler.
2. Déclencher le disjoncteur (figure 2, a–c).
3. Retirer le couvercle d'accès (d–e).

Figure / Figura / Figure 2 :

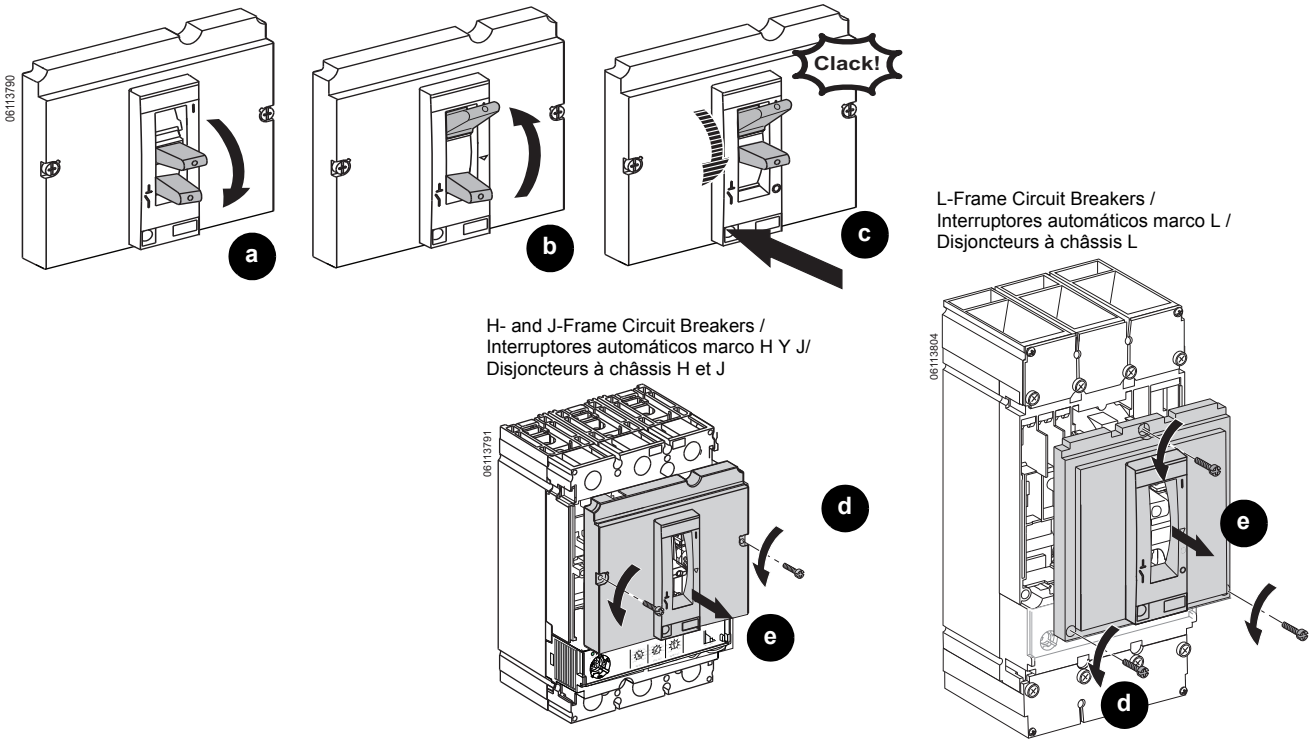

© 2011 Schneider Electric All Rights Reserved / Reservados todos los derechos / Tous droits réservés

Unit-Mount Installation

1. Install NSX Cord into circuit breaker (Figure 3, a).
2. Install NSX Cord connectors (b).

Instalación de montaje individual

1. Instale el cable eléctrico NSX en el interruptor automático (figura 3, a).
2. Instale los conectores del cable eléctrico NSX (b).

Installation du disjoncteur monté individuellement

1. Installer le cordon NSX dans le disjoncteur (figure 3, a).
2. Installer les connecteurs du cordon NSX (b).

Figure / Figura / Figure 3 :

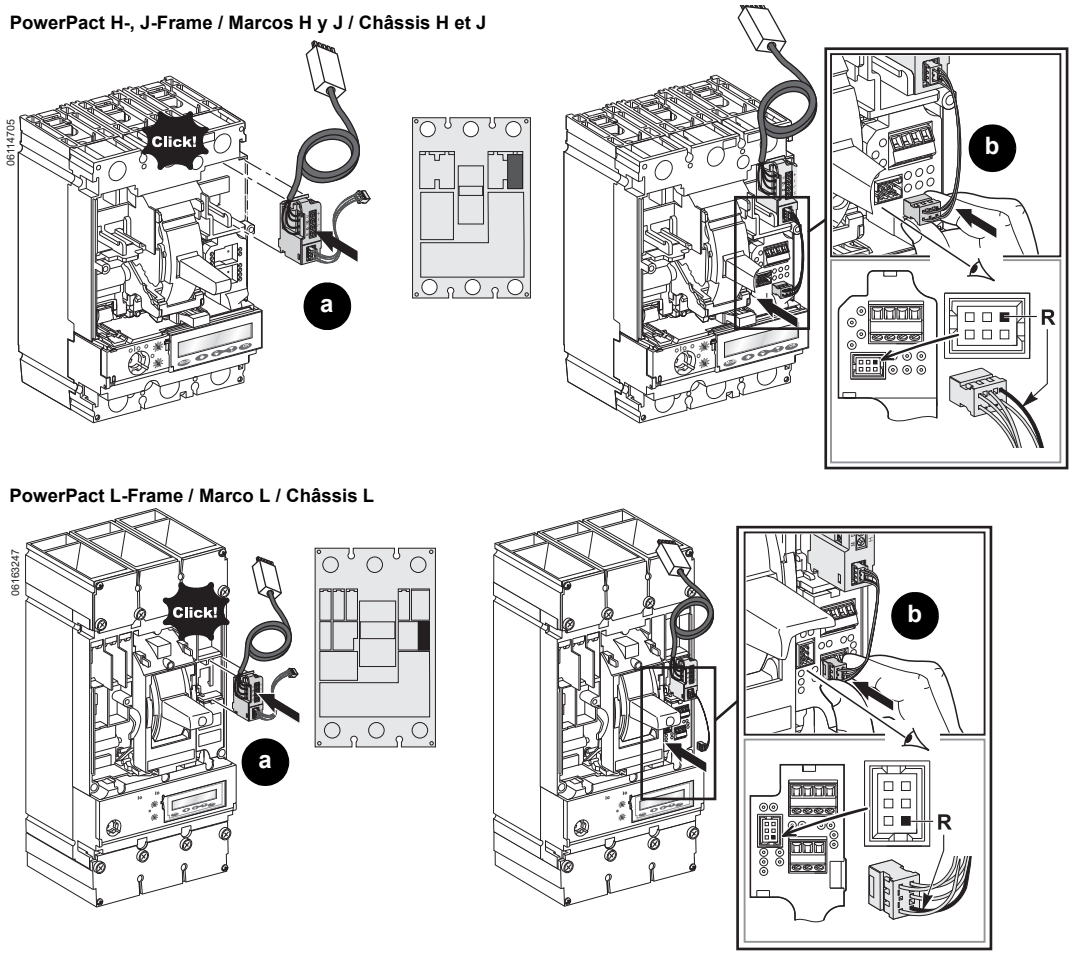

© 2011 Schneider Electric All Rights Reserved / Reservados todos los derechos / Tous droits réservés

3. Replace access cover (Figure 4, c–e).
4. Install NSX Cord termination plug into Isolation Module (f).

3. Vuelva a colocar la cubierta de acceso (figura 4, c–e).
4. Instale el enchufe de terminación del cable eléctrico NSX en el módulo de aislamiento (f).

3. Remettre en place le couvercle d'accès (figure 4, c–e).
4. Installer la fiche de terminaison du cordon NSX dans le module d'isolement (f).

Figure / Figura / Figure 4 :

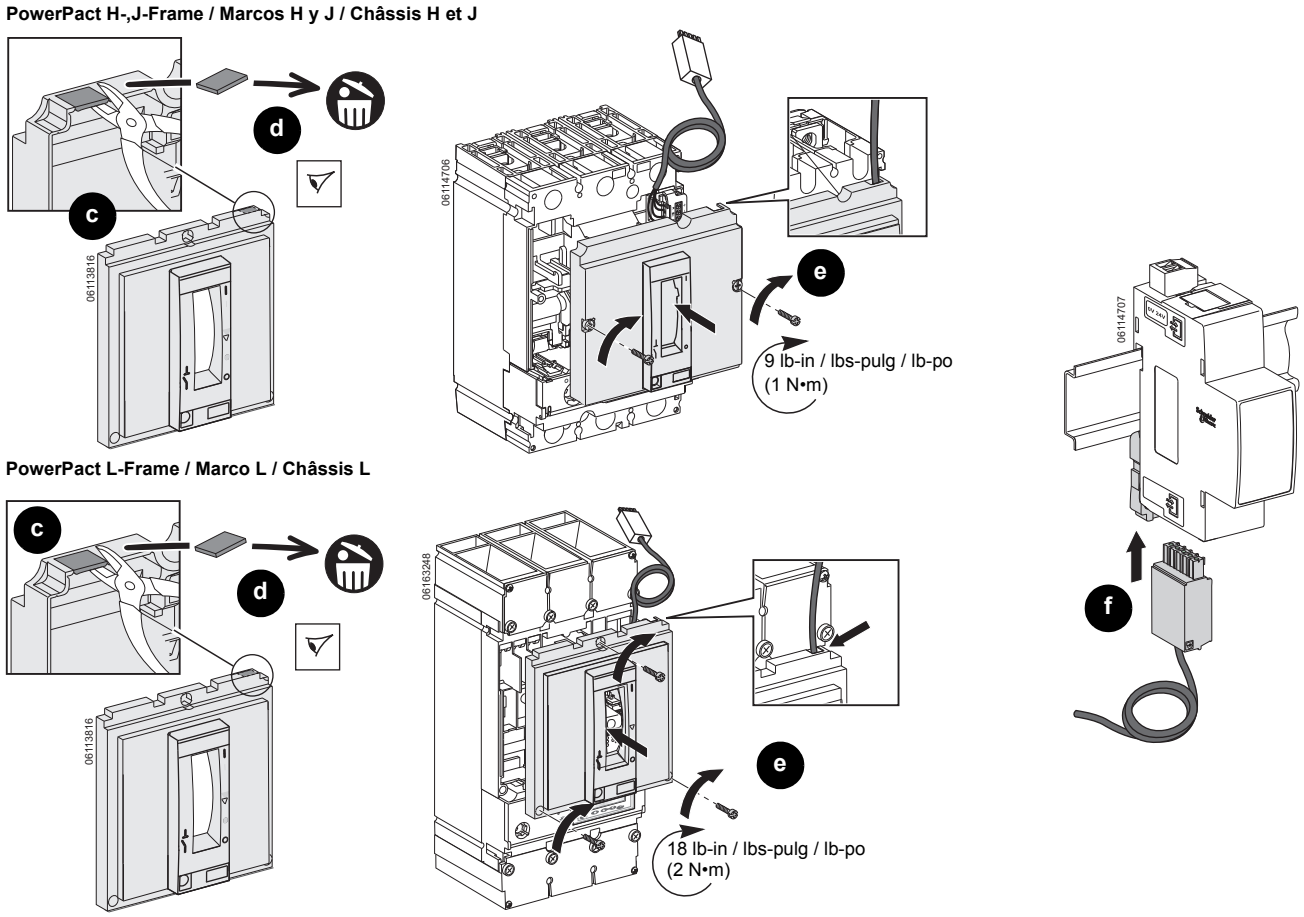

© 2011 Schneider Electric All Rights Reserved / Reservados todos los derechos / Tous droits réservés

I-Line Installation

1. Install wiring harness, following the instructions shipped with the wiring harness (Figure 5, a).
2. Remove upper terminal wires (b) from NSX Cord (c).
3. Install terminal wires (b) into wiring harness connector (d).
4. Install wiring harness termination plug into Isolation Module (e).

Instalación I-Line

1. Instale el arnés para cables siguiendo las instrucciones incluidas con el arnés (figura 5, a).
2. Retire los hilos (b) de las terminales superiores del cable eléctrico NSX (c).
3. Instale los hilos (b) de las terminales en el conector (d) del arnés para cables.
4. Instale el enchufe de terminación del arnés para cables en el módulo de aislamiento (e).

Installation I-Line

1. Installer le faisceau de câbles en suivant les directives expédiées avec le faisceau (figure 5, a).
2. Retirer les fils (b) de bornes supérieurs du cordon NSX (c).
3. Installer les fils (b) de bornes dans le connecteur (d) du faisceau de câblage.
4. Installer la fiche de terminaison du faisceau de câblage dans le module d'isolement (e).

Figure / Figura / Figure 5 :

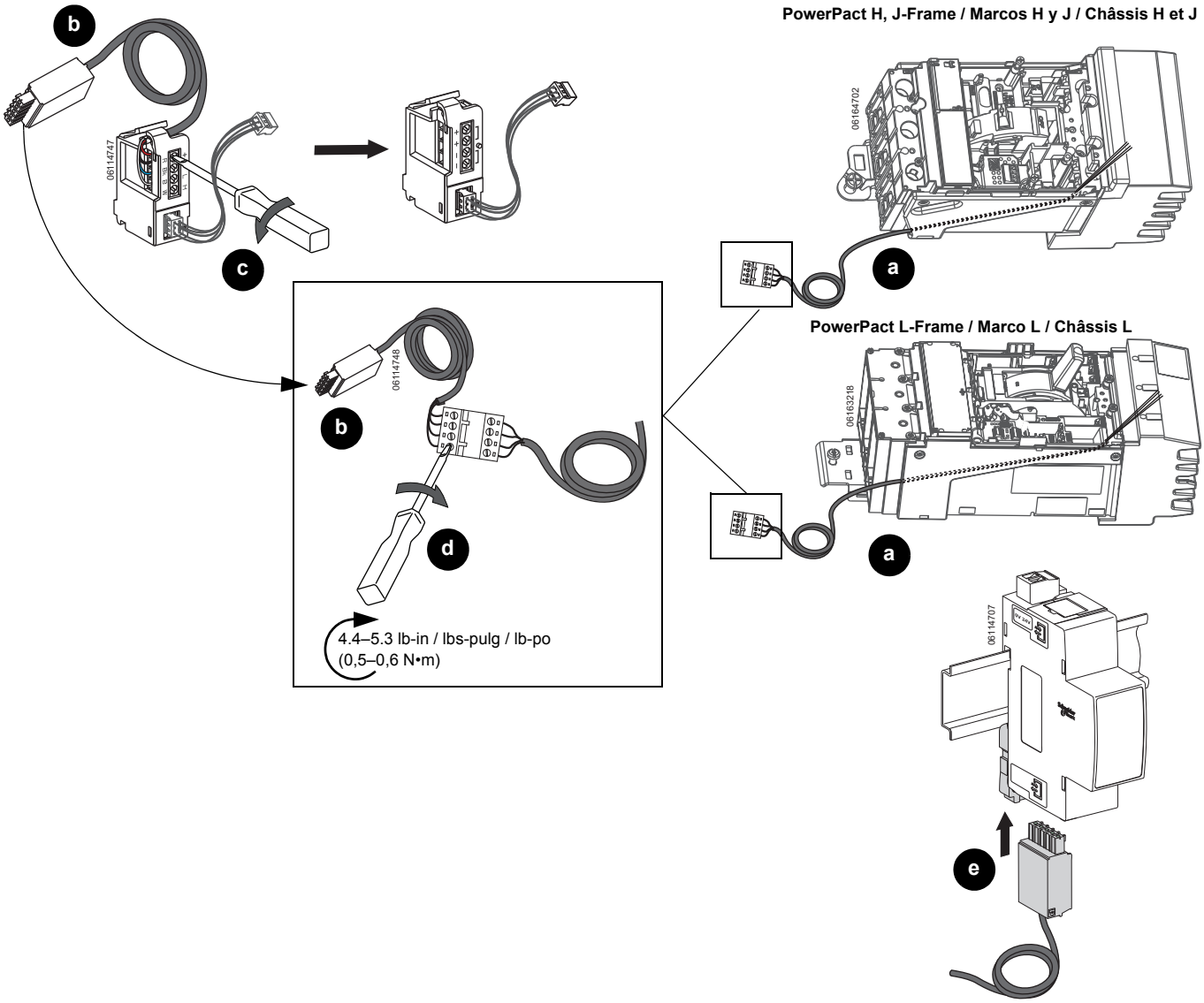

© 2011 Schneider Electric All Rights Reserved / Reservados todos los derechos / Tous droits réservés

5. Install wiring harness terminal wires into NSX Cord terminals (Figure 6, a).
6. Install NSX Cord into circuit breaker (b).
7. Install NSX Cord connectors (c).
8. Replace access cover (d).

5. Instale los hilos de las terminales del arnés para cables en las terminales del cable eléctrico NSX (figura 6, a).
6. Instale el cable eléctrico NSX en el interruptor automático (b).
7. Instale los conectores del cable eléctrico NSX (c).
8. Vuelva a colocar la cubierta de acceso (d).

5. Installer les fils de bornes du faisceau de câblage dans les bornes du cordon NSX (figure 6, a).
6. Installer le cordon NSX dans le disjoncteur (b).
7. Installer les connecteurs du cordon NSX (c).
8. Remettre en place le couvercle d'accès (d).

Figure / Figura / Figure 6 :

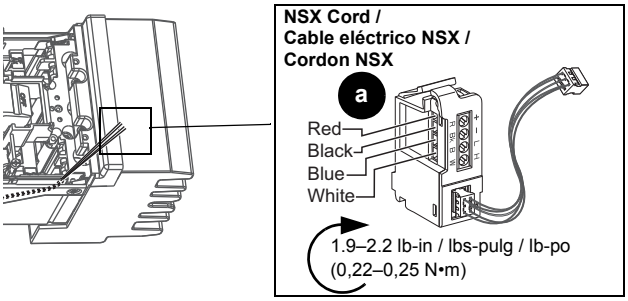

PowerPact H- / J-Frame / Marcos H y J / Châssis H et J

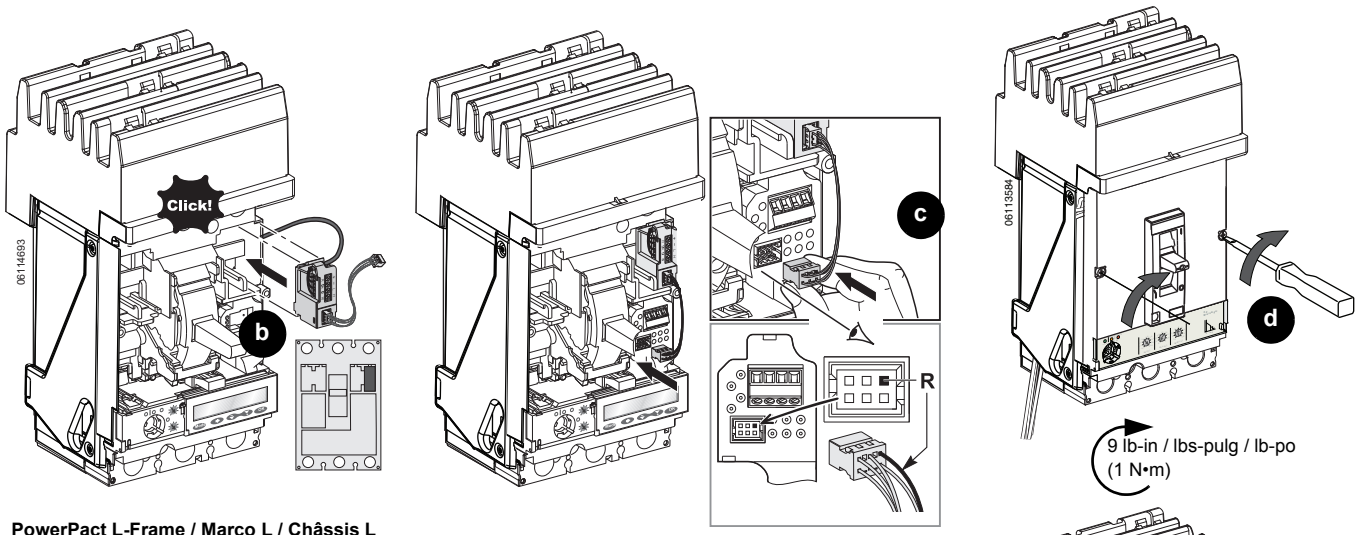

PowerPact L-Frame / Marco L / Châssis L

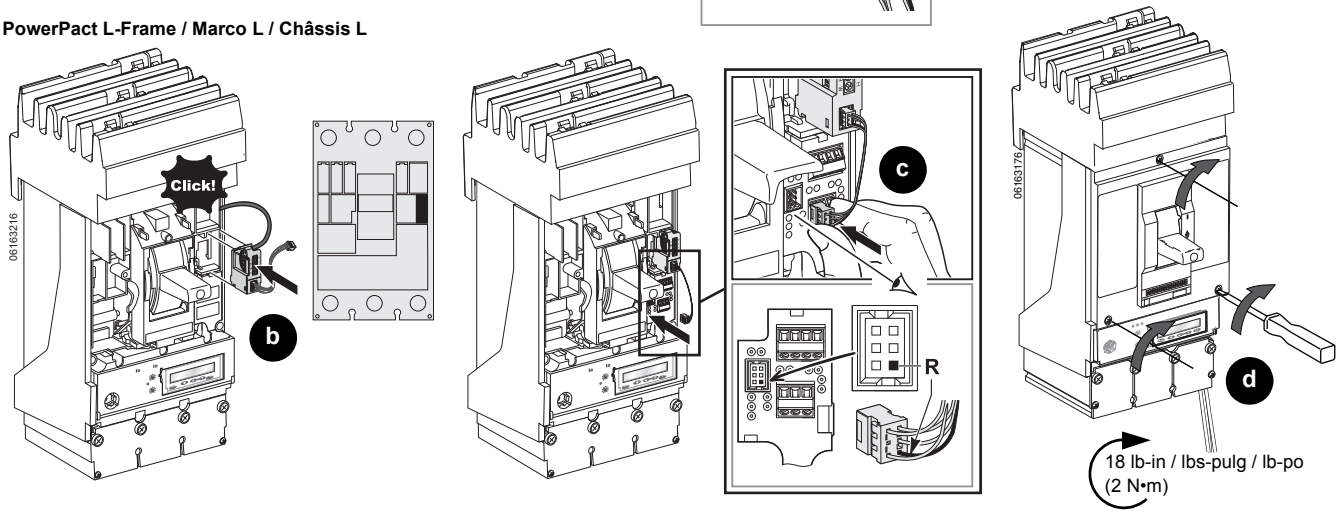

© 2011 Schneider Electric All Rights Reserved / Reservados todos los derechos / Tous droits réservés

Update Accessory Label

Actualice la etiqueta de accesorios

Mettre à jour l'étiquette des accessoires

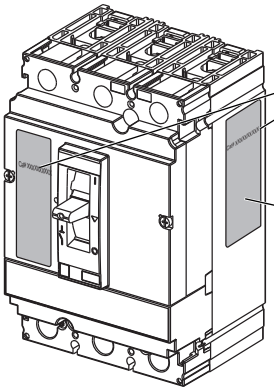

Confirm catalog numbers match /
Asegúrese de que los números de catálogo coincidan /
Confirmer la correspondance des numéros de catalogue

Mark on side accessory label which device was installed. /
Marque en la etiqueta de accesorios lateral el dispositivo que fue instalado. /
Marquer sur l'étiquette d'accessoires latérale quel dispositif a été installé.

Front Display Module (FDM)

(Optional, Micrologic 5 and 6 only.)

Connect Isolation Module to Front Display Module (kit no. STRV00121) according to the bulletin shipped with the Front Display Module.

Módulo de visualización frontal (FDM)

(Opcional, Micrologic 5 y 6 solamente.)

Conecte el módulo de aislamiento en el módulo de visualización frontal (kit no. STRV00121) de acuerdo con las instrucciones del boletín que acompaña al módulo.

Afficheur de tableau (FDM)

(En option pour les déclencheurs Micrologic 5 et 6 uniquement.)

Raccorder le module d'isolement à l'afficheur de tableau (nº de kit STRV00121) selon les directives d'utilisation expédiées avec l'afficheur.

Figure / Figura / Figure 7 :

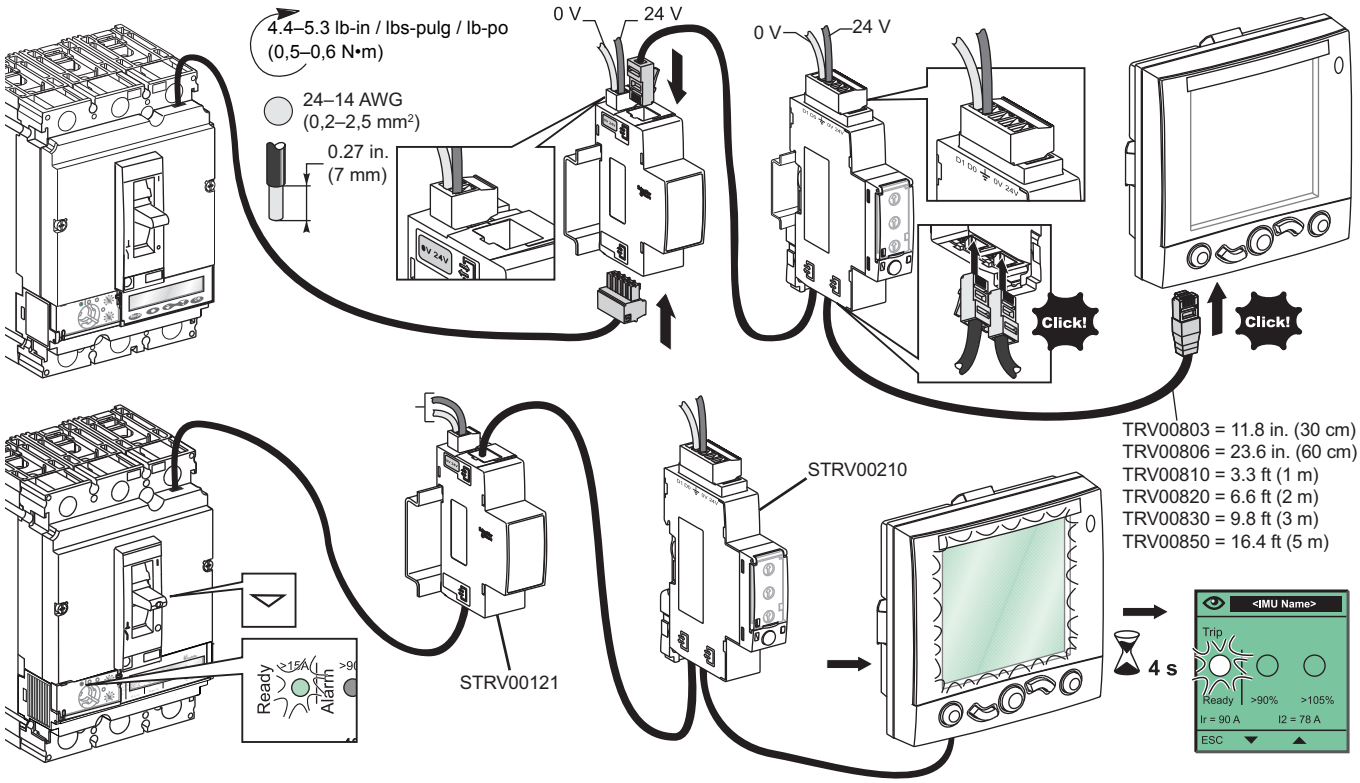

© 2011 Schneider Electric All Rights Reserved / Reservados todos los derechos / Tous droits réservés

Removal

1. Remove access cover (see “Cover Removal” on page 2).
2. Remove in reverse order of installation. Use screwdriver to remove NSX Cord (Figure 8, a–b).
3. Replace access cover (c).

Desmontaje

1. Desmonte la cubierta de acceso (consulte “Desmontaje de la cubierta” en la página 2).
2. Desmonte en el orden inverso al de su instalación. Utilice un destornillador para desmontar el cable eléctrico NSX (figura 8, a–b).
3. Vuelva a colocar la cubierta de acceso (c).

Retrait

1. Retirer le couvercle d'accès (voir « Retrait du couvercle » à la page 2).
2. Enlever dans l’ordre inverse de l’installation. Utiliser un tournevis pour enlever le cordon NSX (figure 8, a–b).
3. Remettre en place le couvercle d'accès (c).

Figure / Figura / Figure 8 :

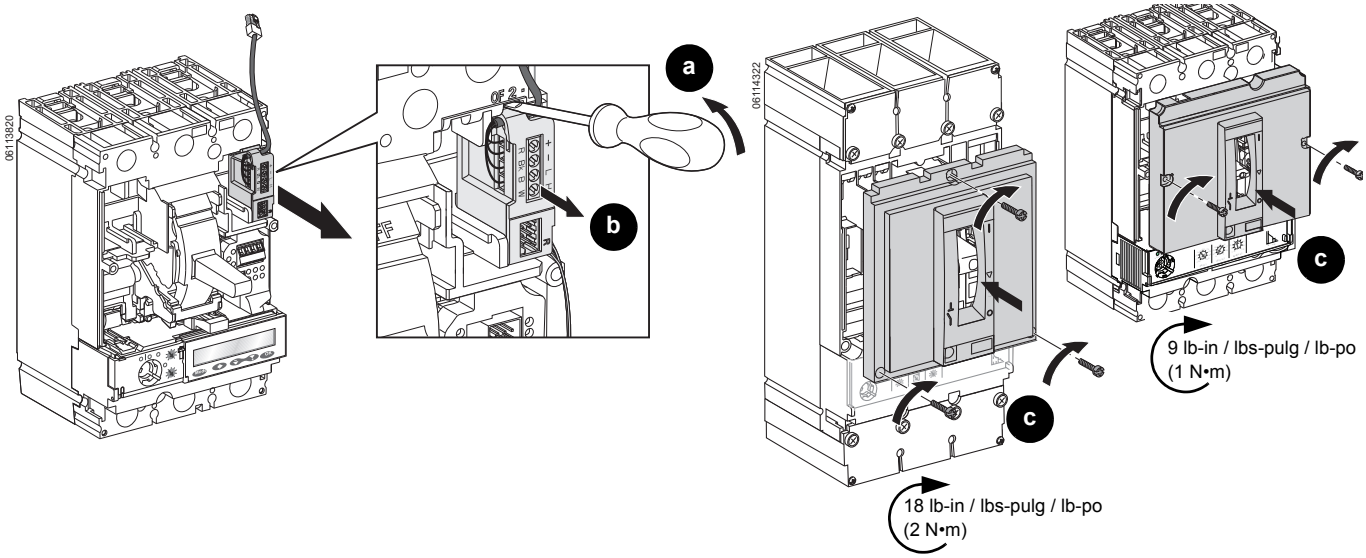

Electrical equipment should be installed, operated, serviced, and maintained only by qualified personnel. No responsibility is assumed by Schneider Electric for any consequences arising out of the use of this material.

Square D™ and Schneider Electric™ are trademarks or registered trademarks of Schneider Electric. Other trademarks used herein are the property of their respective owners.

Schneider Electric USA, Inc.
3700 Sixth St. SW
Cedar Rapids, IA 52404 USA
1-888-778-2733
www.schneider-electric.us

Solamente el personal especializado deberá instalar, hacer funcionar y prestar servicios de mantenimiento al equipo eléctrico. Schneider Electric no asume responsabilidad alguna por las consecuencias emergentes de la utilización de este material.

Square D™ y Schneider Electric™ son marcas comerciales o marcas registradas de Schneider Electric. Cualquier otra marca comercial utilizada en este documento pertenece a sus respectivos propietarios.

Importado en México por:
Schneider Electric México, S.A. de C.V.
Calz. J. Rojo Gómez 1121-A
Col. Gpe. del Moral 09300 México, D.F.
Tel. 55-5804-5000
www.schneider-electric.com.mx

Seul un personnel qualifié doit effectuer l’installation, l’utilisation, l’entretien et la maintenance du matériel électrique. Schneider Electric n’assume aucune responsabilité des conséquences éventuelles découlant de l’utilisation de cette documentation.

Square D^{MC} et Schneider Electric^{MC} sont marques commerciales ou marques déposées de Schneider Electric. Toutes autres marques commerciales utilisées dans ce document sont la propriété de leurs propriétaires respectifs.

Schneider Electric Canada, Inc.
5985 McLaughlin Road
Mississauga On, L5R 1B8
Tel:1-800-565-6699
www.schneider-electric.ca

© 2011 Schneider Electric All Rights Reserved / Reservados todos los derechos / Tous droits réservés