48049-231-01-02

en Cradle Rejection Kit
fr Kit d'éjection du châssis
es Kit de codificación del zócalo
de Sperrstiftsatz für die Aufnahmevorrichtung
it Kit estrazione telaio
pt Kit de rejeição da estrutura
ru Комплект извлечения из корпуса
zh 抽架防错套件

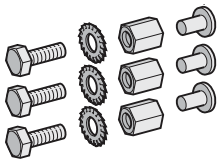

www.se.com/us

	MasterPacT MTZ1		MasterPacT NT	PowerPacT P
	UL	IEC	UL	UL
IS	en it fr pt es ru de zh HRB69565	en it fr pt es ru de zh NVE35470	en fr es HRB39231	en fr es 48049-336-02
UG	en 0614IB1702EN fr 0614IB1702FR es 0614IB1702ES zh 0614IB1702ZH	en DOCA0101EN fr DOCA0101FR es DOCA0101ES zh DOCA0101ZH	en fr es 0613IB1209	

? → www.se.com > support >... / Schneider Electric Customer Support

Retain instructions for future use.

Visit our website at www.se.com to download the documents listed above (user guides UG or instruction sheets IS) and other documents.

PLEASE NOTE

- Electrical equipment should be installed, operated, serviced, and maintained only by qualified personnel.
- No responsibility is assumed by Schneider Electric for any consequences arising out of the use of this material.
- All pertinent state, regional, and local safety regulations must be observed when installing and using this product.

Instruction de service à conserver pour usage ultérieur.

Visitez notre site web www.se.com pour télécharger les documents listés ci-dessus (guide utilisteurs UG ou instructions de service IS) et d'autres documents.

REMARQUE IMPORTANTE

- L'installation, l'utilisation, la réparation et la maintenance des équipements électriques doivent être assurées par du personnel qualifié uniquement.
- Schneider Electric décline toute responsabilité quant aux conséquences de l'utilisation de ce matériel.
- Toutes les réglementations locales, régionales et nationales pertinentes doivent être respectées lors de l'installation et de l'utilisation de ce produit.

Guarde la hoja de instrucciones para utilizarla en el futuro.

Visite nuestra página web en www.se.com para descargar los documentos enumerados anteriormente (manuales de usuario UG u hojas de instrucciones IS) asi como otros documentos.

TENGA EN CUENTA

- La instalación, manejo, puesta en servicio y mantenimiento de equipos eléctricos deberán ser realizados sólo por personal cualificado.
- Schneider Electric no se hace responsable de ninguna de las consecuencias del uso de este material.
- Al instalar y utilizar este producto es necesario tener en cuenta todas las regulaciones sobre seguridad correspondientes, ya sean regionales, locales o estatales.

Bewahren Sie diese Anleitung bitte als Referenz zur späteren Verwendung auf.

Besuchen Sie unsere Internetseite www.se.com, um die oben genannten Dokumente (Benutzerhandbücher UG oder Bedienungsanleitungen IS) und weitere Dokumente herunterzuladen.

BITTE BEACHTEN

- Elektrische Geräte dürfen nur von Fachpersonal installiert, betrieben, bedient und gewartet werden.
- Schneider Electric haftet nicht für Schäden, die durch die Verwendung dieses Materials entstehen.
- Bei der Montage und Verwendung dieses Produkts sind alle zutreffenden staatlichen, landesspezifischen, regionalen und lokalen Sicherheitsbestimmungen zu beachten.

Conservare le istruzioni per uso futuro.

Visitate il nostro sito web www.se.com per scaricare i documenti elencati sopra (guide utente UG o Fogli di istruzioni IS) e altri documenti.

NOTA

- Manutenzione, riparazione, installazione e uso delle apparecchiature elettriche si devono affidare solo a personale qualificato.
- Schneider Electric non si assume alcuna responsabilità per qualsiasi conseguenza derivante dall'uso di questo materiale.
- Durante l'installazione e l'uso di questo prodotto è necessario rispettare tutte le normative locali, nazionali o internazionali in materia di sicurezza.

Guarde a folha de instruções para utilização futura.

Visite o nosso site web em www.se.com para transferir os documentos listados acima (manuais do utilizador UG ou folhas de instruções IS) e outros documentos.

NOTA

- A instalação, utilização e manutenção do equipamento eléctrico devem ser efectuadas exclusivamente por pessoal qualificado.
- A Schneider Electric não assume qualquer responsabilidade pelas consequências resultantes da utilização deste material.
- Todas as regulamentações de segurança pertinentes, sejam estatais, regionais ou locais, devem ser cumpridas na instalação e utilização deste produto.

Сохраните эту инструкцию для использования в будущем.

Посетите наш сайт www.se.com, чтобы:чтобы загрузить перечисленные выше документы (руководства пользователей UG или инструкции IS) и другие документы.

ОБРАТИТЕ ВНИМАНИЕ

- Установка, эксплуатация, ремонт и обслуживание электрического оборудования может выполняться только квалифицированными электриками.
- Компания Schneider Electric не несет никакой ответственности за любые возможные последствия использования данной документации.
- Во время установки и использования данного изделия следует соблюдать все действующие государственные, региональные и местные нормы и правила безопасности.

请保管好此说明书以供将来使用。

请访问网站 www.se.com
下载上述文件（用户指南 UG 或说明书 IS）和其他文件。

请注意

- 电气设备的安装、操作、维修和维护工作仅限于合格人员执行。
- Schneider Electric 不承担由于使用本资料所引起的 任何后果。
- 在安装和使用本产品时，必须遵守国家、地区和当地的所有相关的安全法规。

⚠ ⚠ DANGER / PELIGRO / GEFAHR / PERICOLO / PERIGO / ОПАСНОСТЬ / 危险

HAZARD OF ELECTRIC SHOCK, EXPLOSION OR ARC FLASH

- Apply appropriate personal protective equipment (PPE) and follow safe electrical work practices. See NFPA 70E, CSA Z462, NOM 029-STPS or local equivalent.
- This equipment must only be installed and serviced by qualified electrical personnel.
- Turn off all power supplying this equipment before working on or inside equipment.
- Always use a properly rated voltage sensing device to confirm power is off.
- Replace all devices, doors, and covers before turning on power to this equipment.
- Beware of potential hazards, and carefully inspect the work area for tools and objects that may have been left inside the equipment.

Failure to follow these instructions will result in death or serious injury.

RISQUE D'ÉLECTROCUTION, D'EXPLOSION OU ÉCLAIR D'ARC ÉLECTRIQUE

- Portez un équipement de protection individuel (EPI) adapté et respectez les consignes de sécurité électrique courantes. Reportez-vous aux normes NFPA 70E, CSA Z462, NOM 029-STPS ou aux codes locaux en vigueur.
- Seul un personnel qualifié doit effectuer l'installation et l'entretien de cet équipement.
- Débranchez toutes les sources d'alimentation de cet équipement avant d'effectuer toute opération interne ou externe sur celui-ci.
- Utilisez toujours un dispositif de détection de tension ayant une valeur nominale appropriée pour vous assurer que l'alimentation est coupée.
- Replacez tous les dispositifs, les portes et les capot avant de mettre l'équipement sous tension.
- Faites attention aux dangers potentiels et inspectez attentivement la zone de travail pour vous assurer qu'aucun outil ou objet n'est resté à l'intérieur de l'équipement.

Si ces directives ne sont pas respectées, cela entraînera la mort ou des blessures graves.

PELIGRO DE DESCARGA ELÉCTRICA, EXPLOSIÓN O DESTELLO POR ARQUEO

- Utilice equipo de protección personal (EPP) apropiado y siga las prácticas de seguridad eléctricos establecidas. Consulte las normas NFPA 70E, CSA Z462, NOM-029-STPS u otros códigos locales correspondientes.
- Solamente el personal eléctrico calificado deberá instalar y prestar servicio de mantenimiento a este equipo.
- Desconecte todas las fuentes de alimentacion del equipo antes de realizar cualquier trabajo en él.
- Siempre utilice un dispositivo detector de tensión nominal adecuado para confirmar la desenergización del equipo.
- Vuelva a colocar todos los dispositivos, las puertas y las cubiertas antes de volver a energizar el equipo.
- Tenga cuidado con los riesgos potenciales, e inspeccione cuidadosamente la zona de trabajo para comprobar si han quedado herramientas y objetos dentro del equipo.

El incumplimiento de estas instrucciones provocará lesiones graves o incluso la muerte.

GEFAHR VON ELEKTRISCHEM SCHLAG, EXPLOSIONODER LICHTBOGEN

- Tragen Sie persönliche Schutzausrüstung (PSA) und befolgen Sie sichere Verfahren im Umgang mit Elektrogeräten. Siehe NFPA 70E, CSA Z462, NOM 029-STPS oder lokale Entsprechung.
- Diese Geräte dürfen nur von qualifizierten Elektrikern installiert und gewartet werden.
- Schalten Sie vor Arbeiten am bzw. im Innern des Geräts die gesamte Spannungsversorgung ab.
- Verwenden Sie für die Prüfung vorhandener Spannung stets einen Spannungsfühler mit zutreffender Bemessungsspannung.
- Bringen Sie alle Vorrichtungen, Türen und Abdeckungen wieder an, bevor Sie das Gerät einschalten.
- Beachten Sie potenzielle Gefahren, und überprüfen Sie den Arbeitsbereich auf Werkzeuge und andere Gegenstände, die sich möglicherweise noch in der Anlage befinden.

Die Nichtbeachtung dieser Anweisungen führt zu Tod oder schwerer Verletzungen.

RISCHIO DI FOLGORAZIONE, ESPLOSIONI O ARCO ELETTRICO

- Utilizzare dispositivi di protezione individuale (DPI) idonei e adottare misure di sicurezza adeguate per lavori elettrici. Vedere le normative NFPA 70E, CSA Z462, NOM 029-STPS o le norme equivalenti nel paese di installazione.
- Installazione e manutenzione di questa apparecchiatura si devono affidare solo ad elettricisti qualificati.
- Prima di lavorare con l'apparecchiatura o al suo interno isolare completamente l'alimentazione elettrica.
- Per verificare che l'alimentazione sia isolata usare sempre un rilevatore di tensione correttamente tarato.
- Sostituire dispositivi, sportelli e coperture prima di riaccendere l'alimentazione dell'apparecchiatura.
- Prestare attenzione a potenziali pericoli e ispezionare con attenzione l'area di lavoro per assicurarsi di non aver dimenticato utensili o altri oggetti all'interno dell'apparecchiatura.

Il mancato rispetto di queste istruzioni provocherà morte o gravi infortuni.

RISCO DE ELECTROCUSSÃO, DE EXPLOSÃO, OU DE ARCO ELÉCTRICO

- Utilize equipamento de protecção pessoal (PPE) e siga os métodos de segurança eléctrica. Consulte NFPA 70E, CSA Z462, NOM 029-STPS ou o equivalente local.
- A instalação e manutenção deste equipamento só devem ser efectuadas por electricistas qualificados.
- Desligue todas as fontes de alimentação deste equipamento antes de trabalhar no equipamento ou no seu interior.
- Utilize sempre um dispositivo de detecção da tensão nominal adequada para confirmar se a alimentação está desligada.
- Substitua todos os dispositivos, portas e tampas antes de ligar a alimentação deste equipamento.
- Esteja atento a potenciais perigos e inspecione cuidadosamente a área de trabalho para se assegurar que não foram deixadas ferramentas e objectos no interior do equipamento.

A não observância destas instruções resultará em morte, ou ferimentos graves.

ОПАСНОСТЬ ПОРАЖЕНИЯ ЭЛЕКТРИЧЕСКИМ ТОКОМ, ВЗРЫВА ИЛИ ВОЗНИКНОВЕНИЯ ДУГИ

- Используйте подходящие средства индивидуальной защиты (СИЗ) и соблюдайте технику безопасности при электротехнических работах. См. NFPA 70E, CSA Z462, NOM 029-STPS или местный эквивалентный стандарт.
- Данное оборудование могут устанавливать и обслуживать только квалифицированные электрики.
- Отключите питание до начала работы снаружи или внутри оборудования.
- Всегда пользуйтесь надлежащим датчиком номинального напряжения для определения отсутствия питания.
- Установите обратно все устройства, дверцы и крышки перед включением питания данного оборудования.
- Избегайте потенциальных опасностей, внимательно осмотрите рабочую область на наличие инструментов и предметов, которые могли остаться внутри оборудования.

Несоблюдение этих инструкций приведет к смерти или серьезной травме.

电击、爆炸或弧闪的危险

- 采用适当的个人防护设备（PPE）并遵循电气作业安全守则。请参阅 NFPA 70E, CSA Z462, NOM 029-STPS 或当地对应的标准。
- 只有具备相应资质的电气人员才能安装和维修该设备。
- 在该设备表面或内部工作之前，请关闭设备的全部电源。
- 确保使用合适的额定电压传感器确认电源已关闭。
- 更换所有设备、门和盖，然后再打开该设备的电源。
- 注意潜在危险，仔细检查作业区，以免将工具和物件遗忘在设备内部。

不遵循上述说明将导致人员伤亡。

⚠ **WARNING:** This product can expose you to chemicals including DINP, which is known to the State of California to cause cancer, and DIDP which is known to the State of California to cause birth defects or other reproductive harm. For more information go to: www.P65Warnings.ca.gov

⚠ **AVERTISSEMENT :** Ce produit peut vous exposer à des agents chimiques, y compris le DINP, identifié par l'État de Californie comme pouvant causer le cancer, et le DIDP, reconnu par l'État de Californie comme pouvant causer des malformations congénitales ou autres effets nocifs sur la reproduction. Pour plus d'informations, voir : www.P65Warnings.ca.gov.

⚠ **ADVERTENCIA:** Este producto puede exponerle a químicos incluyendo el diisononil ftalato (DINP), que es conocido por el Estado de California como causante de cáncer y el diisodecil ftalato (DIDP), que es conocido por el Estado de California como causante de defectos en la gestación y en la reproducción. Para obtener más información al respecto, visite: www.P65Warnings.ca.gov

⚠ **WARNUNG:** Dieses Produkt kann Sie Chemikalien aussetzen, darunter der Weichmacher DINP, der im Bundesstaat Kalifornien als krebserregend angesehen wird, sowie der Weichmacher DIDP, der im Bundesstaat Kalifornien als Ursache für Geburtsfehler oder sonstige reproduktive Schäden erachtet wird. Weitere Informationen finden Sie unter: www.P65Warnings.ca.gov

⚠ **AVVERTENZA:** il presente prodotto può esporre l'utente a sostanze chimiche, tra cui DINP e DIDP, che secondo lo Stato della California sono rispettivamente cancerogeni e in grado di causare difetti congeniti o altri danni riproduttivi. Per maggiori informazioni, visitare www.P65Warnings.ca.gov.

⚠ **ADVERTÊNCIA:** Este produto pode expô-lo a produtos químicos incluindo DINP, que é conhecido pelo Estado da Califórnia por causar cancro, e DIDP, que é conhecido pelo Estado da Califórnia por causar malformações congénitas ou outros danos reprodutivos. Para obter mais informações, visite www.P65Warnings.ca.gov.

⚠ **ПРЕДУПРЕЖДЕНИЕ:** Это изделие может подвергнуть вас воздействию химических веществ, в том числе диизононилфталата, который, по данным Штата Калифорния, вызывает рак, и диизодецилфталата, который, по данным Штата Калифорния, вызывает пороки развития плода и наносит иной вред репродуктивной системе. Для получения дополнительной информации посетите сайт www.P65Warnings.ca.gov

⚠ 警告：此产品可能会使您暴露于包括 DINP 在内、在加州已知会致癌的化学物质，以及包括 DIDP 在内、在加州已知会造成出生缺陷或其他生殖系统损害的化学物质。有关更多信息，请访问 www.P65Warnings.ca.gov。

1 Required for Installation / Nécessaire pour l'installation / Necesario para la instalación / Erforderliches Material für die Installation / Richiesto per l'installazione / Necessário para a instalação / Инструменты и материалы, необходимые для монтажа / 必备安装工具

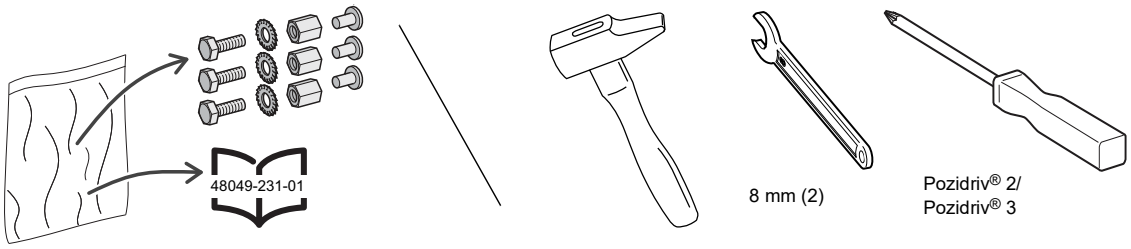

2 Pin Combinations / Combinaisons de broches / Combinaciones de pines / Stiftkombinationen / Combinazioni perni / Combinações de pinos / Комбинации штырей / 销钉组合

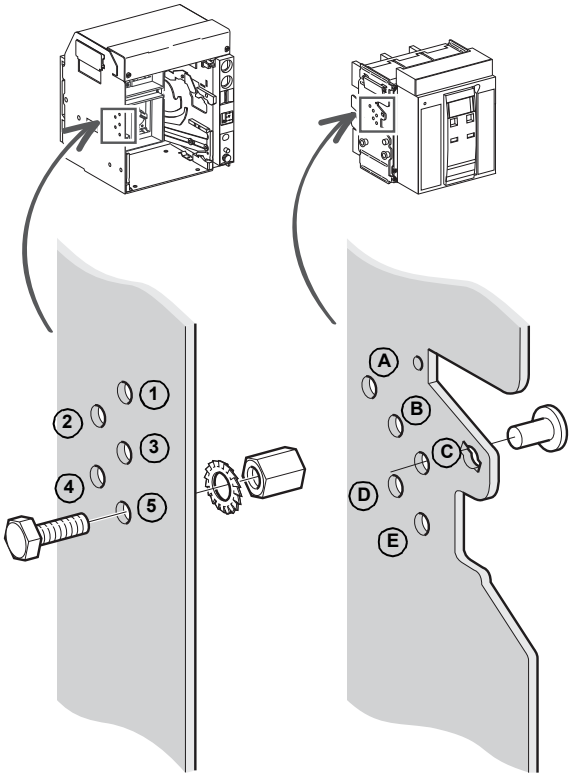

Type / Type / Tipo / Typ / Tipo / Tipo/ Тип / 类型		Recommended / Conseillé / Recomendado / Empfohlen / Consigliato / Recomendado / Рекомендуется / 推荐		Possible / Possible / Posible / Möglich / Possibile / Possível / Возможно/ 可能			
UL 1066 (ANSI C37.50)	800 A N1	ABC	4, 5	ABC	4, 5	BCD	1, 5
	800 A H1	ABD	3, 5	ABD	3, 5	BCE	1, 4
UL 489	800 A N	ABE	3, 4	ABE	3, 4	BC	1, 4, 5
	800 A H	ACD	2, 5	AB	3, 4, 5	BDE	1, 3
	800 A L	ACE	2, 4	ACD	2, 5	BD	1, 3, 5
	800 A L1	BDE	1, 3	ACE	2, 4	BE	1, 3, 4
	1200 A N	ADE	2, 3	AC	2, 4, 5	CDE	1, 2
	1200 A H	BCD	1, 5	ADE	2, 3	CD	1, 2, 5
	1200 A L	BCE	1 ,4	AD	2, 3, 5	CE	1, 2, 4
	1200 A L1	CDE	1, 2	AE	2, 3, 4	DE	1, 2, 3

3 Preparation / Préparation / Preparación / Vorbereitung / Preparazione / Preparação / Подготовка / 准备

3.1 Before Working on the Device / Avant de travailler sur l'appareil / Antes de trabajar en el dispositivo / Vor Arbeiten am Gerät / Prima di iniziare il lavoro sul dispositivo / Antes de trabalhar no dispositivo / Перед работой с устройством / 使用设备之前

MasterPacT MTZ1 / NT

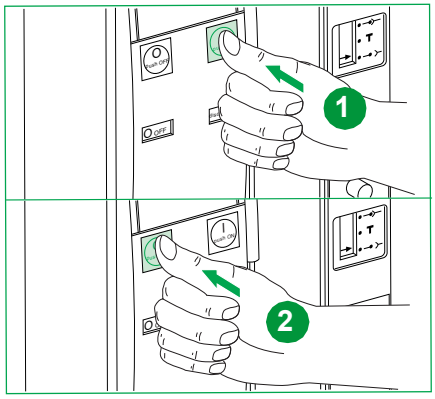

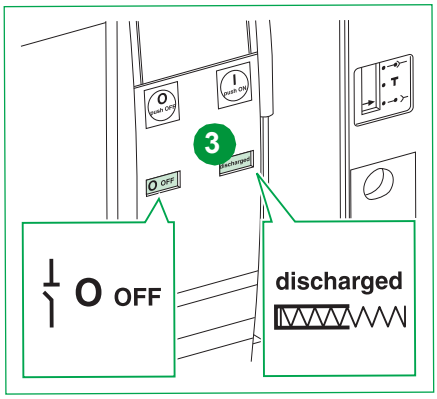

PowerPacT P-Frame / PowerPacT châssis P / PowerPacT marco P / PowerPacT P-Frame / PowerPacT P-Frame / PowerPacT P-Frame / P-образная рамка PowerPacT / PowerPacT P 型断路器

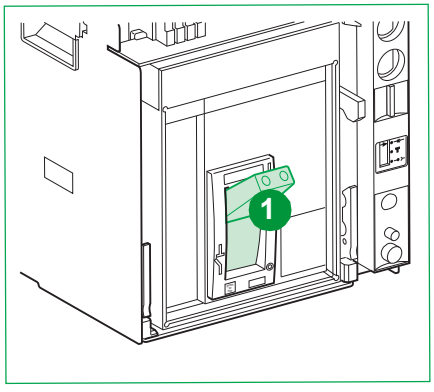

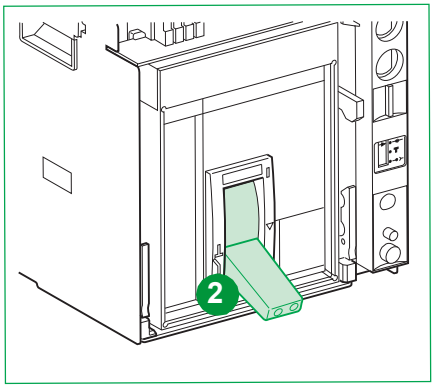

3.2 Remove Circuit Breaker from Cradle / Retirer le disjoncteur du berceau / Retire el interruptor automático de la base / Leistungsschalter aus der Aufnahmevorrichtung entfernen / Rimuovere l'interruttore dal supporto / Remova o disjuntor da estrutura / Извлеките автоматический выключатель из гнезда / 从抽架上移除断路器

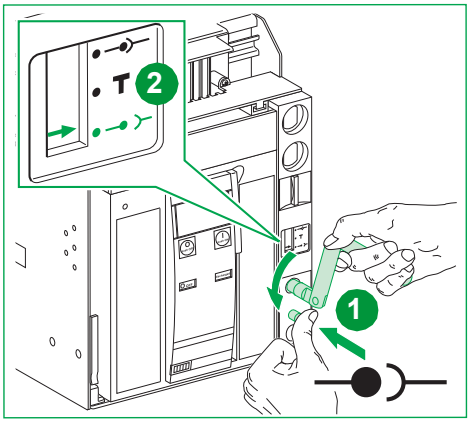

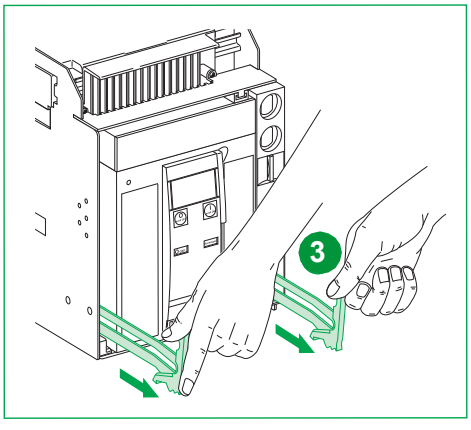

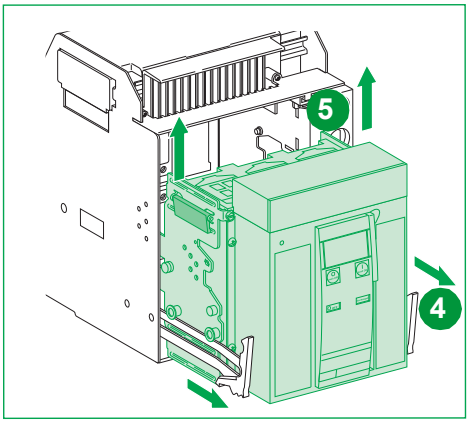

3.3 Install Circuit Breaker Rejection Pins / Installer les goupilles de rejet du disjoncteur / Instale las clavijas de rechazo del interruptor automático / Leistungsschalter-Sperrstifte installieren / Installare i poli di esclusione dell'interruttore / Instale os pinos de rejeição do disjuntor / Установите штыри для извлечения автоматического выключателя / 安装断路器防错销钉

MasterPacT MTZ1 / NT

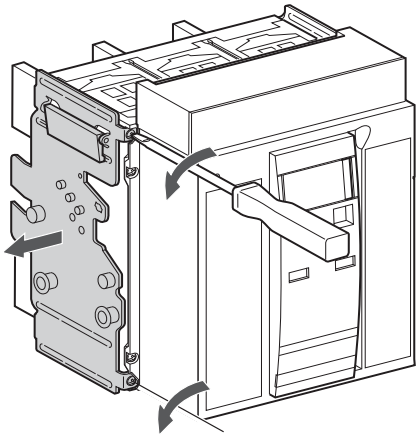

PowerPacT P-Frame / PowerPacT châssis P / PowerPacT marco P / PowerPacT P-Frame / PowerPacT P-Frame / PowerPacT P-Frame / P-образная рамка PowerPacT / PowerPacT P 型断路器

1

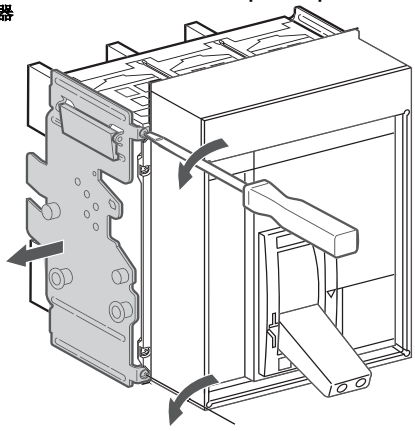

2

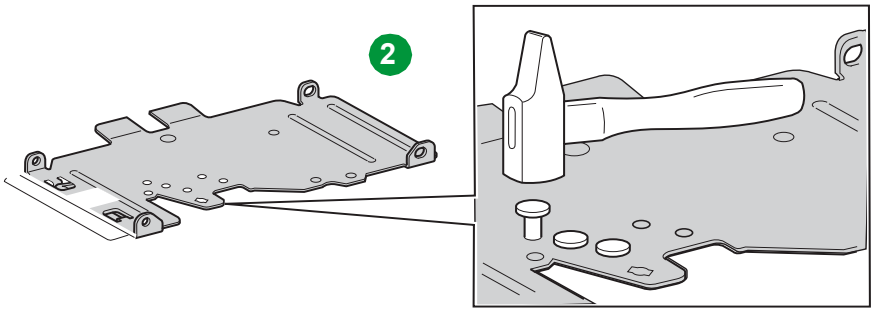

MasterPacT MTZ1 / NT

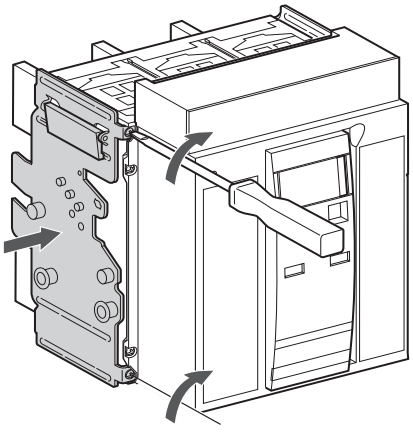

PowerPacT P-Frame / PowerPacT châssis P / PowerPacT marco P / PowerPacT P-Frame / PowerPacT P-Frame / PowerPacT P-Frame / P-образная рамка PowerPacT / PowerPacT P 型断路器

3

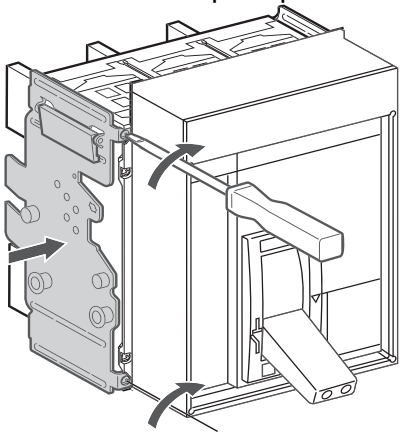

3.4 Install Cradle Rejection Pins / Installation des broches d'éjection du châssis / Instalación de los pines de codificación del zócalo / Sperrstifte an der Aufnahmevorrichtung installieren / Installare i perni di estrazione telaio / Instale os pinos de rejeição da estrutura / Установите штыри для извлечения корпуса / 安装抽架防错销钉

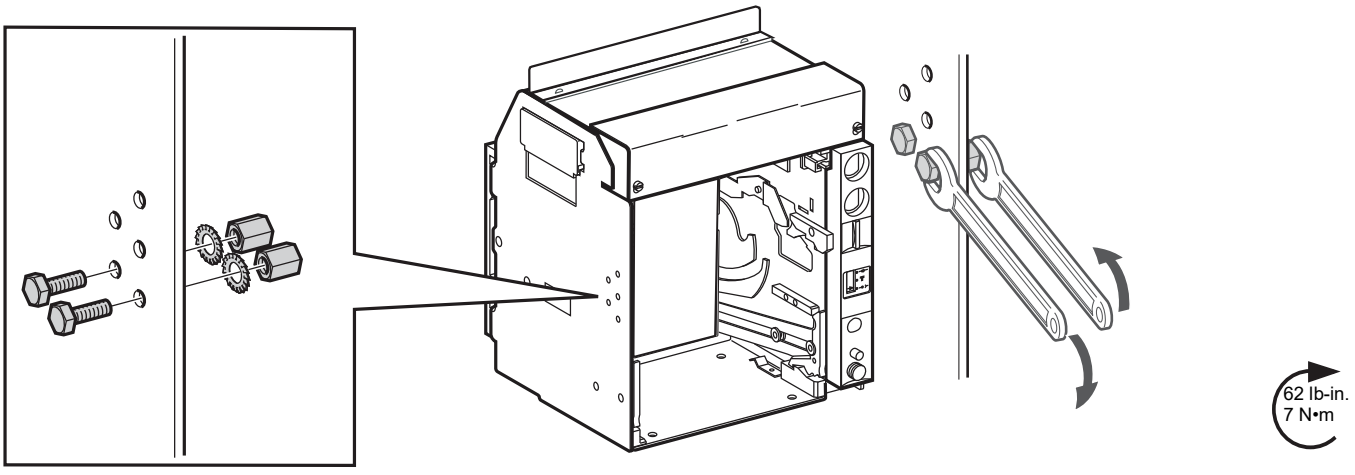

3.5 Replace Circuit Breaker / Remplacement du disjoncteur / Sustitución del interruptor automático / Leistungsschalter auswechseln / Sostituire l'interruttore / Substitua o interruptor / Замена автоматического выключателя / 更换断路器

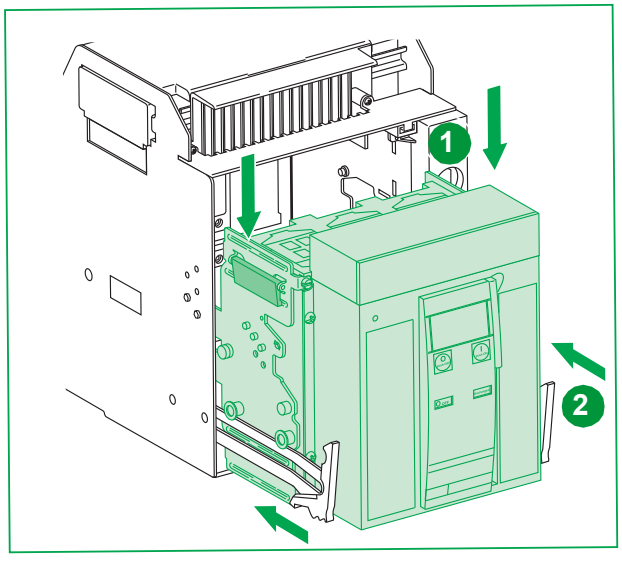

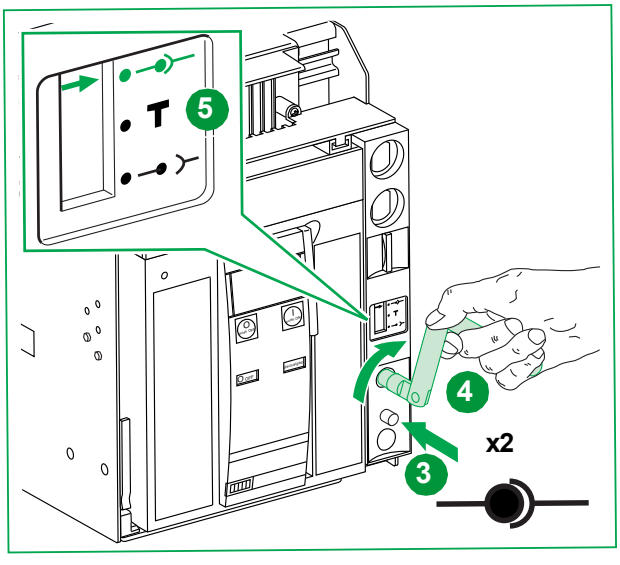

Schneider Electric USA, Inc.
800 Federal Street
Andover, MA 01810 USA
888-778-2733
www.se.com/us

Printed on recycled paper

Уполномоченный
поставщик в РФ:
ЗАО «Шнейдер Электрик»
Адрес:
127018, г. Москва, ул.
Двинцев, д.12, корп.1,
тел. +7 (495)777 99 88,
факс: +7 (495)777 99 94, 8-800-200-6446
www.se.com/ru

www.se.com/us
48049-231-01

© 2012–2023 Schneider Electric - All rights reserved