Replaces / Reemplaza / Remplace S1A81851, 01/2016

PowerPact™ L-Frame Rear Connector Installation

Instalación del conector posterior para interruptores automáticos PowerPact™ marco L

Installation du connecteur arrière pour disjoncteurs PowerPact^{MC} à châssis L

Retain for future use. / Conservar para uso futuro. / À conserver pour usage ultérieur.

Required for Installation | Necesarios para la instalación | Requis pour l'installation

Kit			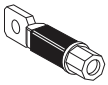	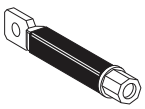	M10 x 25	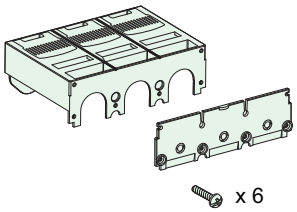 x 6	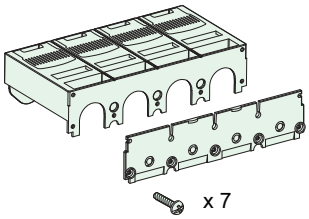 x 7
S32477	3 P	1	4	2	8	2	—
S32478	4 P	1	4	4	8	—	2

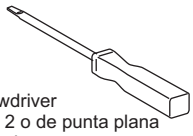

Pozidriv® #2 or slotted screwdriver
Destornillador Pozidriv® no. 2 o de punta plana
Tournevis Pozidriv® nº 2 ou plat

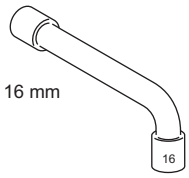

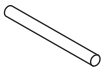

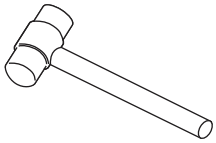

Precautions | Precauciones | Précautions

⚠ DANGER / PELIGRO / DANGER

HAZARD OF ELECTRIC SHOCK, EXPLOSION OR ARC FLASH

- Apply appropriate personal protective equipment (PPE) and follow safe electrical work practices. See NFPA 70E, CSA Z462, or NOM-029-STPS.
- This equipment must be installed and serviced only by qualified electrical personnel.
- Turn off all power supplying this equipment before working on or inside equipment.
- Always use a properly rated voltage sensing device to confirm power is off.
- Replace all devices, doors, and covers before turning on power to this equipment.

Failure to follow these instructions will result in death or serious injury.

PELIGRO DE DESCARGA ELÉCTRICA, EXPLOSIÓN O DESTELLO POR ARQUEO

- Utilice equipo de protección personal (EPP) apropiado y siga las prácticas de seguridad eléctrica establecidas por su Compañía, consulte la norma 70E de NFPA o Z462 de CSA y NOM-029-STPS.
- Solamente el personal eléctrico calificado deberá instalar y prestar servicio de mantenimiento a este equipo.
- Desenergice el equipo antes de realizar cualquier trabajo en él.
- Siempre utilice un dispositivo detector de tensión nominal adecuado para confirmar la desenergización del equipo.
- Vuelva a colocar todos los dispositivos, las puertas y las cubiertas antes de volver a energizar el equipo.

El incumplimiento de estas instrucciones podrá causar la muerte o lesiones serias.

RISQUE D'ÉLECTROCUTION, D'EXPLOSION OU ÉCLAIR D'ARC

- Portez un équipement de protection personnelle (ÉPP) approprié et observez les méthodes de travail électrique sécuritaire. Voir NFPA 70E, CSA Z462 ou NOM-029-STPS.
- Seul un personnel qualifié doit effectuer l'installation et l'entretien de cet appareil.
- Coupez l'alimentation de l'appareil avant d'y travailler.
- Utilisez toujours un dispositif de détection de tension ayant une valeur nominale appropriée pour vous assurer que l'alimentation est coupée.
- Replacez tous les dispositifs, les portes et les couvercles avant de mettre l'appareil sous tension.

Si ces directives ne sont pas respectées, cela entraînera la mort ou des blessures graves.

Installation

Instalación

Installation

NOTICE / AVISO / AVIS

HAZARD OF EQUIPMENT DAMAGE

Properly seated rear terminals are not rigidly held. They must be able to shift slightly after the bolt is tightened.

Failure to follow these instructions can result in equipment damage.

PELIGRO DE DAÑO AL EQUIPO

Las terminales traseras correctamente instaladas no deben estar sostenidas rígidamente, éstas deben ser capaces de desplazarse ligeramente después de haber apretado el tornillo.

El incumplimiento de estas instrucciónes puede causar daño al equipo.

RISQUE DE DOMMAGES MATÉRIELS

Les bornes arrière correctement mises en place ne sont pas maintenues de façon rigide, elles doivent pouvoir bouger légèrement après avoir serré le boulon.

Si ces directives ne sont pas respectées, cela peut entraîner des dommages matériels.

1. Turn off all power supplying this equipment before working on or inside equipment.
2. Remove the covers (Figure 1, a–b).
3. Remove the lugs (c), if installed.
4. Remove the rear knockouts (d).

1. Desenergice el equipo antes de realizar cualquier trabajo dentro o fuera de él.
2. Desmonte las cubiertas (figura 1,a–b).
3. Retire las zapatas (c), si están instaladas.
4. Retire los discos desprendibles (d) traseros.

1. Couper toutes les alimentations à cet appareil avant d'y travailler.
2. Retirer les couvercles (figure 1,a–b).
3. Retirer les cosses (c), si elles ont été installées.
4. Retirer les débouchures arrière (d).

Figure / Figura / Figure 1 : Remove Existing Lugs / Retire las zapatas existentes / Enlever les cosses existantes

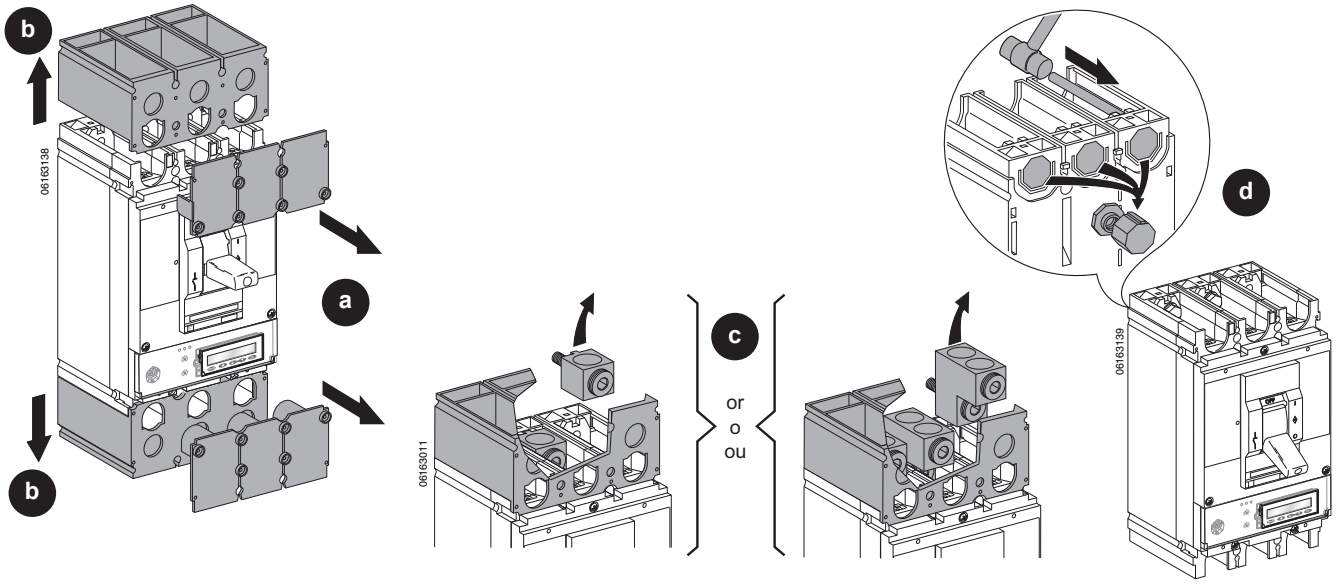

© 2011–2018 Schneider Electric All Rights Reserved / Reservados todos los derechos / Tous droits réservés

5. Install the short terminals (Figure 2, a or b) (included in kit).
6. Install the rear connectors (c or d). Short and long rear connections must be alternated. Confirm that the terminals can shift slightly after the bolt is tightened.
7. Install terminal covers (e or f) (included in kit).

5. Instale las terminales cortas (figura 2, a o b), incluidas con el kit.
6. Instale los conectores posteriores (c o d). Las conexiones traseras cortas y largas deben ser alternadas. Asegúrese de que las terminales se puedan desplazar ligeramente después de apretar el tornillo.
7. Instale las cubiertas de terminales (e o f), incluidas con el kit.

5. Installer les bornes courtes (figure 2, a ou b) (inclus dans le kit).
6. Installer les connecteurs arrière (c ou d). Les raccordements arrière courts et longs doivent être alternés. S'assurer que les bornes peuvent bouger légèrement après avoir serré le boulon.
7. Installer les couvercles des bornes (e ou f) (inclus dans le kit).

Figure / Figura / Figure 2 : Rear Connection Installation / Instalación de las conexiones traseras / Installation avec raccordement arrière

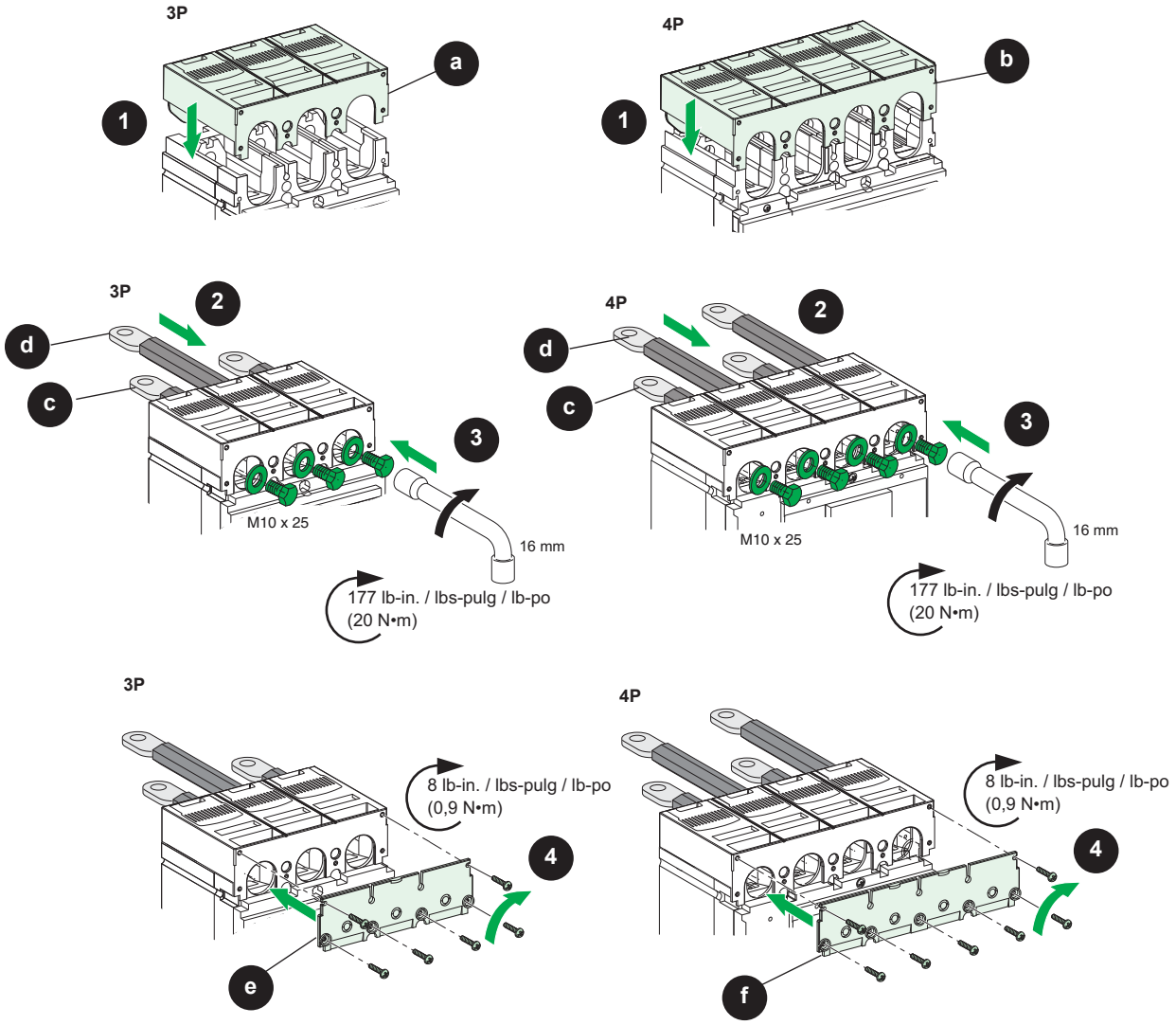

© 2011–2018 Schneider Electric All Rights Reserved / Reservados todos los derechos / Tous droits réservés

8. Install the caution label (Figure 3, a) to the side of the circuit breaker.
9. Install the fiber insulating plate (b, not provided) on the enclosure cover for J, L, and R interruption ratings.
10. Install the circuit breaker as directed in the instruction bulletin shipped with the circuit breaker.

8. Instale la etiqueta de precaución (figura 3, a) en el lado del interruptor automático
9. Instale una placa aislante de fibra (b, no provista) en la cubierta del gabinete para los valores nominales de interrupción J, L y R.
10. Instale el interruptor automático tal como se indica en el boletín de instrucciones correspondiente incluido.

8. Fixer l'étiquette d'attention (figure 3, a) sur le côté du disjoncteur.
9. Installer une plaque isolante en fibre (b, non fournie) sur le couvercle du coffret pour les valeurs nominales d'interruption J, L et R.
10. Installer le disjoncteur selon les directives d'utilisation du disjoncteur qui l'accompagnent.

Figure / Figura / Figure 3 : Caution Label and Fiber Insulating Plate / Etiqueta de precaución y placa aislante de fibr / Étiquette d'attention et plaque isolante en fibre

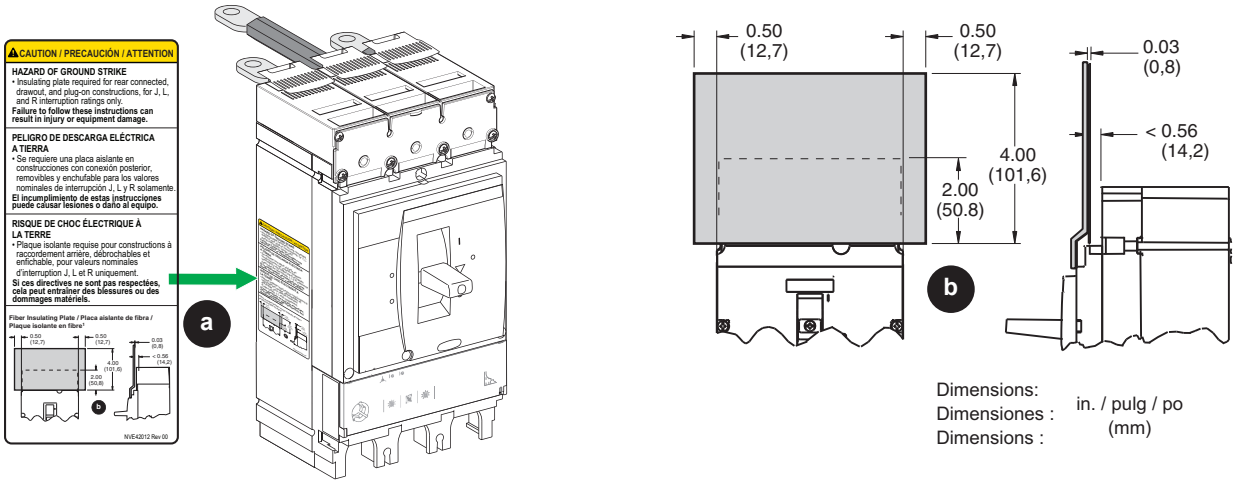

Electrical equipment should be installed, operated, serviced, and maintained only by qualified personnel. No responsibility is assumed by Schneider Electric for any consequences arising out of the use of this material.

Schneider Electric and Square D are trademarks and the property of Schneider Electric SE, its subsidiaries, and affiliated companies. All other trademarks are the property of their respective owners.

Schneider Electric USA, Inc.
800 Federal Street
Andover, MA 01810 USA
888-778-2733
www.schneider-electric.us

Solamente el personal calificado deberá instalar, hacer funcionar y prestar servicios de mantenimiento al equipo eléctrico. Schneider Electric no asume responsabilidad alguna por las consecuencias emergentes de la utilización de este material.

Schneider Electric y Square D son marcas comerciales y propiedad de Schneider Electric SE, sus filiales y compañías afiliadas. Todas las otras marcas comerciales son propiedad de sus respectivos propietarios.

Importado en México por:
Schneider Electric México, S.A. de C.V.
Av. Ejercito Nacional No. 904
Col. Palmas, Polanco 11560 México, D.F.
55-5804-5000
www.schneider-electric.com.mx

Seul un personnel qualifié doit effectuer l'installation, l'utilisation, l'entretien et la maintenance du matériel électrique. Schneider Electric n'assume aucune responsabilité des conséquences éventuelles découlant de l'utilisation de cette documentation.

Schneider Electric et Square D sont des marques commerciales et la propriété de Schneider Electric SE, ses filiales et compagnies affiliées. Toutes les autres marques commerciales sont la propriété de leurs propriétaires respectifs.

Schneider Electric Canada, Inc.
5985 McLaughlin Road
Mississauga, ON L5R 1B8 Canada
800-565-6699
www.schneider-electric.ca

© 2011–2018 Schneider Electric All Rights Reserved / Reservados todos los derechos / Tous droits réservés