Replaces / Reemplaza / Remplace JYT66352, 02/2022

# Wiring Harness for PowerPacT™ H-, J-, and L-Frame Circuit Breakers with Electrical Accessories

# Arnés de cables para interruptores automáticos PowerPacT™ marcos H, J y L con accesorios eléctricos

# Faisceau de câbles pour disjoncteurs PowerPacT$^{MC}$ à châssis H, J et L avec accessoires électriques

**Retain for future use. / Conservar para uso futuro. / À conserver pour usage ultérieur.**

**Before starting the installation read and understand all instructions. / Antes de iniciar la instalacion lea y comprenda todas las instrucciones / Avant de commencer l'installation, vous devez lire et comprendre toutes les instructions.**

## Required for Installation | Necesarios para la instalación | Requis pour l'installation

| Kit Number<br>No. de kit<br>Nº du kit | Wire Harness /<br>Arnés de cable /<br>Faisceau de câbles | Kit Number<br>No. de kit<br>Nº du kit | Wire Harness /<br>Arnés de cable /<br>Faisceau de câbles |
|---|---|---|---|
| S434500 | OF | S434506 | MT |
| S434501 | SD/SDE | S434507 | MTc |
| S434502 | SDx/SDTAM | S434508 | NSX Cord / Cordón NSX / Cordon NSX |
| S434503 | MN – Undervoltage trip – Screw | P434503 | MN – Undervoltage trip – Spring Clamp |
| S434504 | MX – Shunt trip – Screw | P434504 | MX – Shunt trip – Spring Clamp |
| S434505 | 24 Vdc / 24 Vcd / 24 Vcc | S434302 | ENCT |

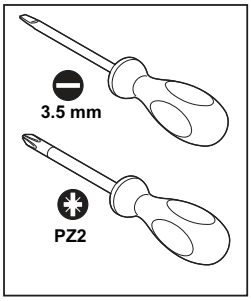


## Precautions | Precauciones | Précautions

## ⚠ ⚠ DANGER / PELIGRO / DANGER

**HAZARD OF ELECTRIC SHOCK, EXPLOSION, OR ARC FLASH**

- Apply appropriate personal protective equipment (PPE) and follow safe electrical work practices. See NFPA 70E, CSA Z462, or NOM-029-STPS.
- This equipment must be installed and serviced only by qualified electrical personnel.
- Turn off all power supplying this equipment before working on or inside equipment.
- Always use a properly rated voltage sensing device to confirm power is off.
- Replace all devices, doors, and covers before turning on power to this equipment.

**Failure to follow these instructions will result in death or serious injury.**

**PELIGRO DE DESCARGA ELÉCTRICA, EXPLOSIÓN O DESTELLO POR ARQUEO**

- Utilice equipo de protección personal (EPP) apropiado y siga las prácticas de seguridad en trabajos eléctricos establecidas por su Compañía, consulte la norma 70E de NFPA, de CSA Z462 o NOM-029-STPS.
- Solamente el personal eléctrico especializado deberá instalar y prestar servicio de mantenimiento a este equipo.
- Desenergice el equipo antes de realizar cualquier trabajo en él.
- Siempre utilice un dispositivo detector de tensión nominal adecuado para confirmar la desenergización del equipo.
- Vuelva a colocar todos los dispositivos, las puertas y las cubiertas antes de volver a energizar el equipo.

**El incumplimiento de estas instrucciones podrá causar la muerte o lesiones serias.**

**RISQUE D'ÉLECTROCUTION, D'EXPLOSION OU D'ÉCLAIR D'ARC**

- Portez un équipement de protection personnelle (ÉPP) approprié et observez les méthodes de travail électrique sécuritaire. Voir NFPA 70E, CSA Z462 ou NOM-029-STPS.
- Seul un personnel qualifié doit effectuer l'installation et l'entretien de cet appareil.
- Coupez l'alimentation de l'appareil avant d'y travailler.
- Utilisez toujours un dispositif de détection de tension à valeur nominale appropriée pour s'assurer que l'alimentation est coupée.
- Replacez tous les dispositifs, les portes et les couvercles avant de mettre l'appareil sous tension.

**Si ces directives ne sont pas respectées, cela entraînera la mort ou des blessures graves.**

⚠ **WARNING:** This product can expose you to chemicals including DINP, which is known to the State of California to cause cancer, and DIDP which is known to the State of California to cause birth defects or other reproductive harm. For more information go to: www.P65Warnings.ca.gov.

⚠ **ADVERTENCIA**: Este producto puede exponerle a químicos incluyendo DINP, que es (son) conocido(s) por el Estado de California como causante(s) de cáncer y DIDP, que es (son) conocido(s) por el Estado de California como causante(s) de defectos de nacimiento u otros daños reproductivos. Para mayor información, visite : www.P65Warnings.ca.gov.

⚠ **AVERTISSEMENT**: Ce produit peut vous exposer à des agents chimiques, y compris DINP, identifiés par l'État de Californie comme pouvant causer le cancer et DIDP, identifiés par l'État de Californie comme pouvant causer des malformations congénitales ou autres troubles de l'appareil reproducteur. Pour de plus amples informations, prière de consulter: www.P65Warnings.ca.gov.

**TABL. 1 : Device Location and Wiring / Ubicación y alambrado del dispositivo / Emplacement et câblage du dispositif**

| | Frame / Marco / Châssis H-, J-, L | Wiring / Alambrado / Câblage |
|---|---|---|
| OF1 | 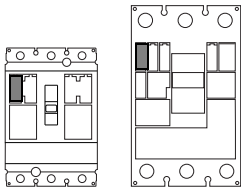 | 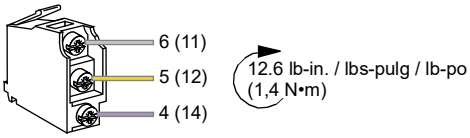  |
| OF2 | 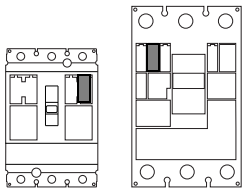 | 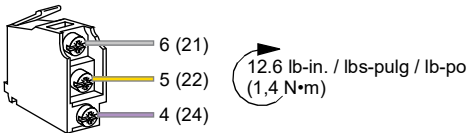  |
| OF3 | 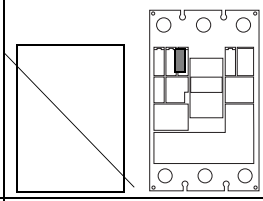 | 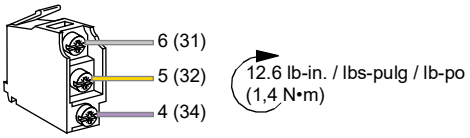  |
| SD | 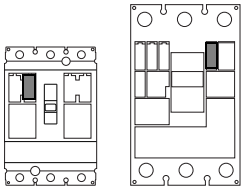 | 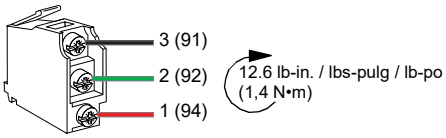  |
| SDE | 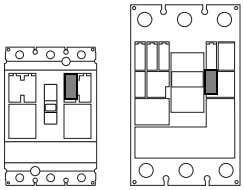 | 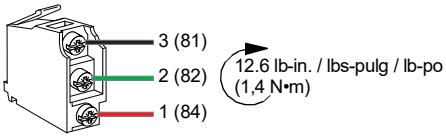  H- and J-frame circuit breakers with MicroLogic 2 or 3 trip units require adapter S29451 /<br>Los interruptores automáticos marcos H y J con unidades de disparo MicroLogic 2 ó 3 necesitan un adaptador S29451 /<br>Les disjoncteurs à châssis H et J avec un déclencheur MicroLogic 2 ou 3 requièrent un adaptateur S29451 |
| MN / MX | 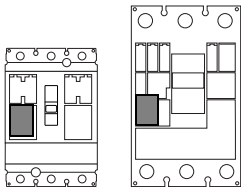 | 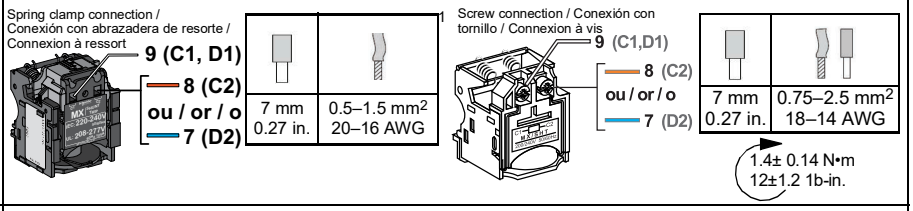  |
| SDx / SDTAM | 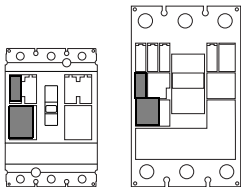 | 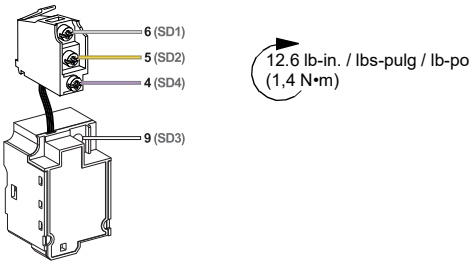  |

1 Stranded end only. / Solo el extremo trenzado / Extrémité toronnée uniquement.


© 2011-2024 Schneider Electric All Rights Reserved / Reservados todos los derechos / Tous droits réservés

**TABL. 1 : Device Location and Wiring / Ubicación y alambrado del dispositivo / Emplacement et câblage du dispositif** *(continued)*

| | Frame / Marco / Châssis H-, J-, L | Wiring / Alambrado / Câblage |
|---|---|---|
| NSX Cord /<br>NSX Cord >480V<br>Cordón NSX<br>Cordón NSX >480 V<br>Cordon NSX<br>Cordon NSX >480V | 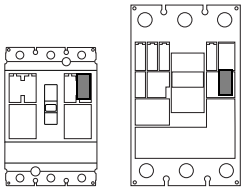 | 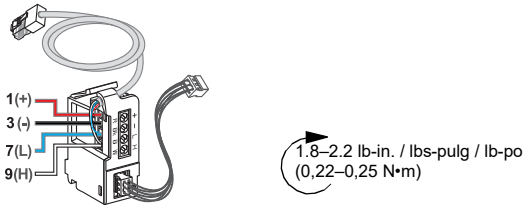 |
| NSX Cord<br>and BSCM<br>Cordón NSX y BSCM<br>Cordon NSX et BSCM | 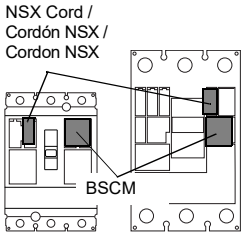 | 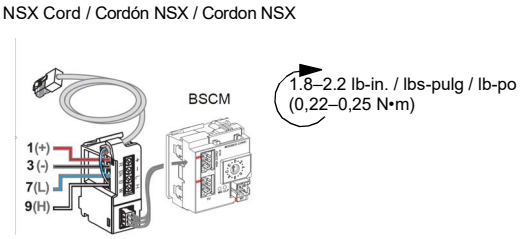 |
| 24 Vdc Terminal Block<br>Bloque de terminales de 24 Vcd<br>Bornier de 24 Vcc | 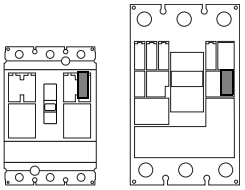 | 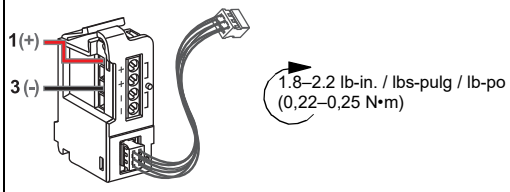 |
| MT<br>(Motor Operator)<br>(Operador de motor)<br>(Opérateur à moteur) | 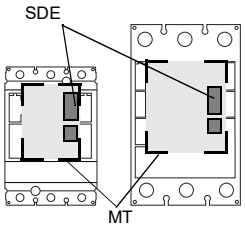 | 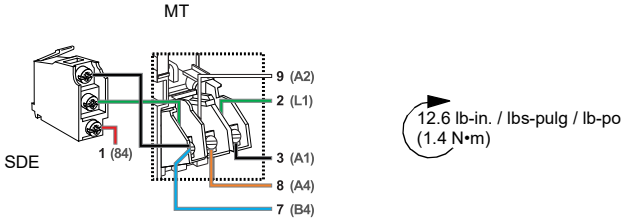 |
| MTc<br>(Communicating Motor Operator)<br>(Operador de motor con módulo de comunicación)<br>(Opérateur à moteur avec module de communication) | 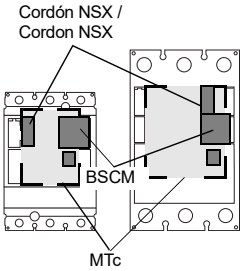 | 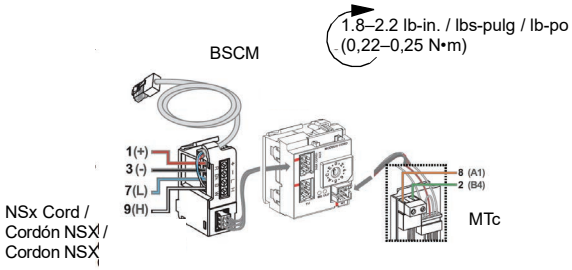 |
| ZSI Out Only (MicroLogic 5.2 [LSI} / 6.2 [LSIG] Only)<br>Salida de ZSI solamente (MicroLogic 5.2 [LSI] / 6.2 [LSIG] solamente)<br>Sortie ZSI uniquement (MicroLogic 5.2 [LSI] / 6.2 [LSIG] uniquement) | 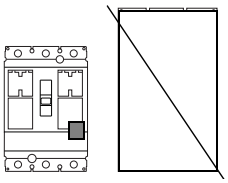 | See Figure 6. / Vea la figura 6. / Voir la figure 6. |

© 2011-2024 Schneider Electric All Rights Reserved / Reservados todos los derechos / Tous droits réservés 

**TABL. 1 : Device Location and Wiring / Ubicación y alambrado del dispositivo / Emplacement et câblage du dispositif** *(continued)*

| | Frame / Marco / Châssis H-, J-, L | Wiring / Alambrado / Câblage |
|---|---|---|
| ZSI out / ZSI in (MicroLogic 5.3 [LSI] / 6/3 [LSIG] Only)<br>Salida de ZSI<br>Entrada de ZSI (sólo MicroLogic 5.3 [LSI] / 6/3 [LSIG])<br>Sortie ZSI<br>Entrée ZSI (MicroLogic 5.3 [LSI] / 6/3 [LSIG] uniquement) | 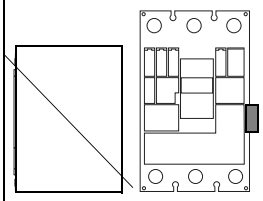 | See Figure 6. / Vea la figura 6. / Voir la figure 6. |
| ENCT | 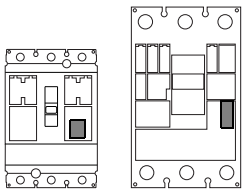 | See Figure 6. / Vea la figura 6. / Voir la figure 6. |

## Installation

### Circuit Breaker Preparation

1. Turn off all power supplying this equipment before working on or inside equipment.
2. Trip the circuit breaker (Figure 1, a–c).

## Instalación

### Preparación del interruptor automático

1. Desenergice el equipo antes de realizar cualquier trabajo dentro o fuera de él.
2. Dispare el interruptor automático (figura 1, a–c).

## Installation

### Préparation du disjoncteur

1. Couper toutes les alimentations de l'appareil avant d'y travailler.
2. Déclencher le disjoncteur (figure 1, a–c).

**FIG. 1 :**

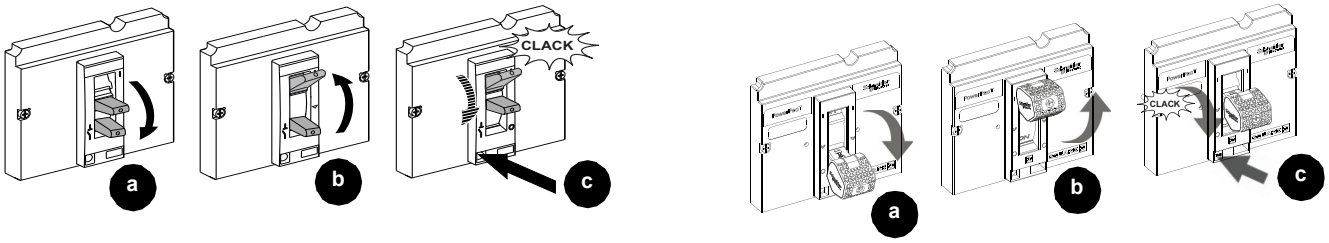


3. If circuit breaker is installed in an I-Line™ panel, remove the circuit breaker from the I-Line bus, see the instruction bulletin shipped with the circuit breaker.
4. Remove any installed handle extension (a) if it will interfere with the enclosure door closing.
5. Remove accessory cover Figure 2, b–c).

3. Si el interruptor automático está instalado en un tablero I-Line, desmóntelo de la barra I-Line™, consulte el boletín de instrucciones correspondiente incluido.
4. Retire la extensión de palanca instalada (a) en caso de que interfiera con el cierre de la puerta del gabinete.
5. Desmonte la cubierta de accesorios (figura 2, b–c).

3. Si le disjoncteur est installé dans un panneau I-Line, le retirer de la barre-bus I-Line $^{MC}$, voir les directives d'utilisation expédiées avec le disjoncteur.
4. Si la rallonge de poignée installée (a) risque de gêner la fermeture de la porte du boîtier, la retirer.
5. Retirer le couvercle des accessoires (figure 2, b–c).


© 2011-2024 Schneider Electric All Rights Reserved / Reservados todos los derechos / Tous droits réservés

**FIG. 2 :**

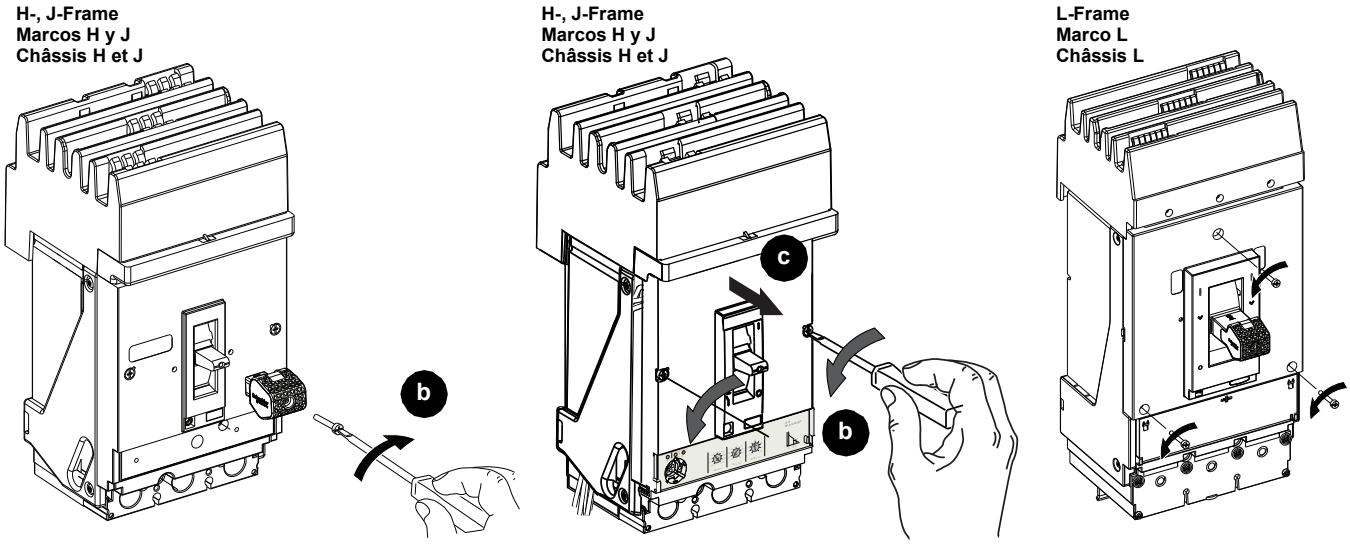


## Wiring Harness Installation

### I-Line Circuit Breakers

**NOTE:** Wiring channel is determined by accessory location in circuit breaker. See Table 1.

1. Determine correct channel in side pack wiring for wiring (Figure 5, a).

## Instalación del arnés de cables

### Interruptores automáticos I-Line

**NOTA:** El canal del alambrado se determina por la ubicación de los accesorios en el interruptor automático. Consulte la tabla 1.

1. Determine el canal apropiado para el alambrado (figura 5, a).

## Installation du faisceau de câbles

### Disjoncteurs I-Line

**REMARQUE :** Le caniveau du câblage est déterminé par l'emplacement des accessoires dans le disjoncteur. Voir le tableau 1.

1. Déterminer le caniveau correct pour le câblage (figure 5, a).

**FIG. 3 :**

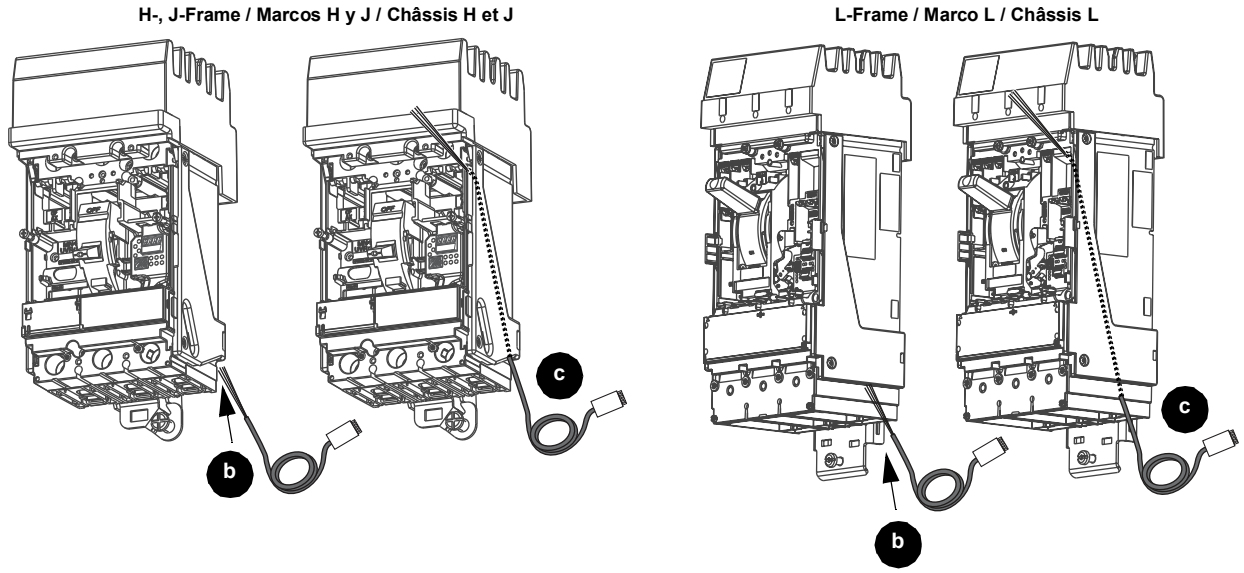


2. Route wiring through side plates (Figure 5, b–c).

2. Dirija los cables por las placas laterales (figura 5, b–c).

2. Acheminer le câblage par les plaques latérales (figure 5, b–c).

© 2011-2024 Schneider Electric All Rights Reserved / Reservados todos los derechos / Tous droits réservés

**FIG. 4 :**

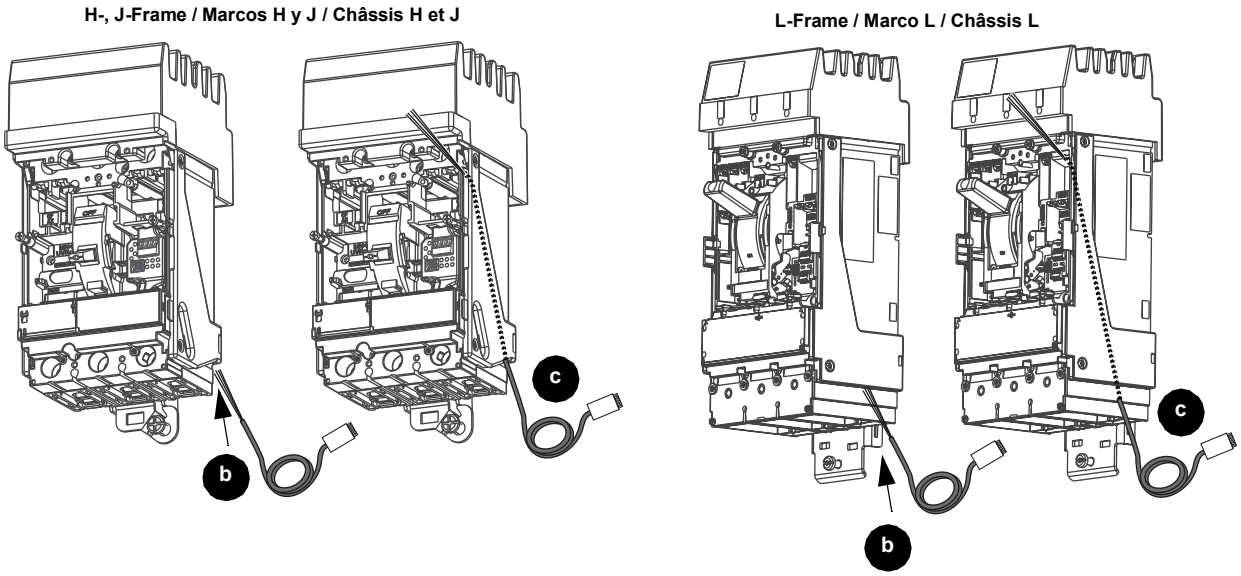


### Circuit Breakers Other Than I-Line

Route wiring through top of accessory cover (Figure 5).

### Interruptores automáticos que no sean I-Line

Dirija los cables por la parte superior de la cubierta de accesorios (figura 5).

### Disjoncteurs autres que I-Line

Acheminer le câblage par le dessus de couvercle des accessoires (figure 5).

**FIG. 5 :**

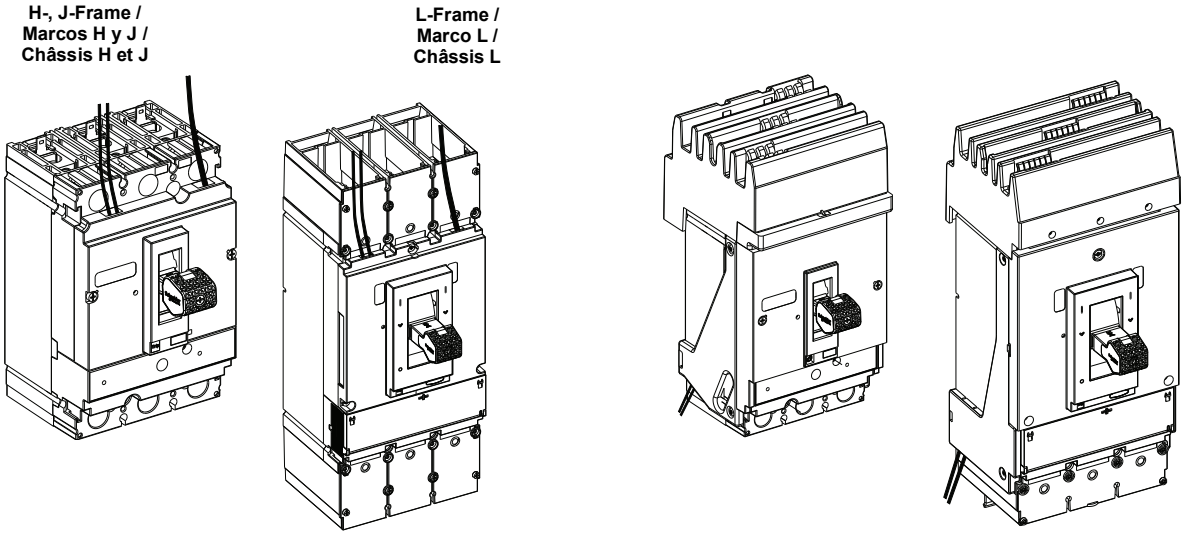


## *NOTICE / AVISO / AVIS*

| HAZARD OF EQUIPMENT DAMAGE | PELIGRO DE DAÑO AL EQUIPO | RISQUE DE DOMMAGES MATÉRIELS |
|---|---|---|
| Bare wires must not touch after installation. | Los conductores desnudos no deben tocarse después de su instalación. | Les fils nus ne doivent pas se toucher après l'installation. |
| **Failure to follow these instructions will result in equipment damage** | **El incumplimiento de estas instrucciones puede causar daño al equipo.** | **Si ces directives ne sont pas respectées, cela peut entraîner des dommages matériels.** |


© 2011-2024 Schneider Electric All Rights Reserved / Reservados todos los derechos / Tous droits réservés

3. Install wire into accessory terminals.
- For ZSI applications, see Figure 6, a.
- For ENCT applications, see Figure 6, b.
- For other accessories, see Table 1.

**NOTE:** Leave T1/T2 jumper in place if there is no neutral CT.

3. Instale el cable en las terminales de accesorios.
- Para las aplicaciones ZSI, consulte la figura 6, a.
- Para las aplicaciones ENCT, consulte la figura 6, b.
- Para los demás accesorios, consulte la tabla 1.

**NOTA:** Deje el cable de conexión en puente T1/T2 en su lugar si no hay un TC al neutro.

3. Insérer les fils dans les bornes d'accessoires.
- Pour les applications ZSI, voir la figure 6, a.
- Pour les applications ENCT, voir la figure 6, b.
- Pour d'autres accessoires, voir le tableau 1.

**REMARQUE :** Laisser le cavalier T1/T2 en place s'il n'y a pas de TC du neutre.

**FIG. 6 :**

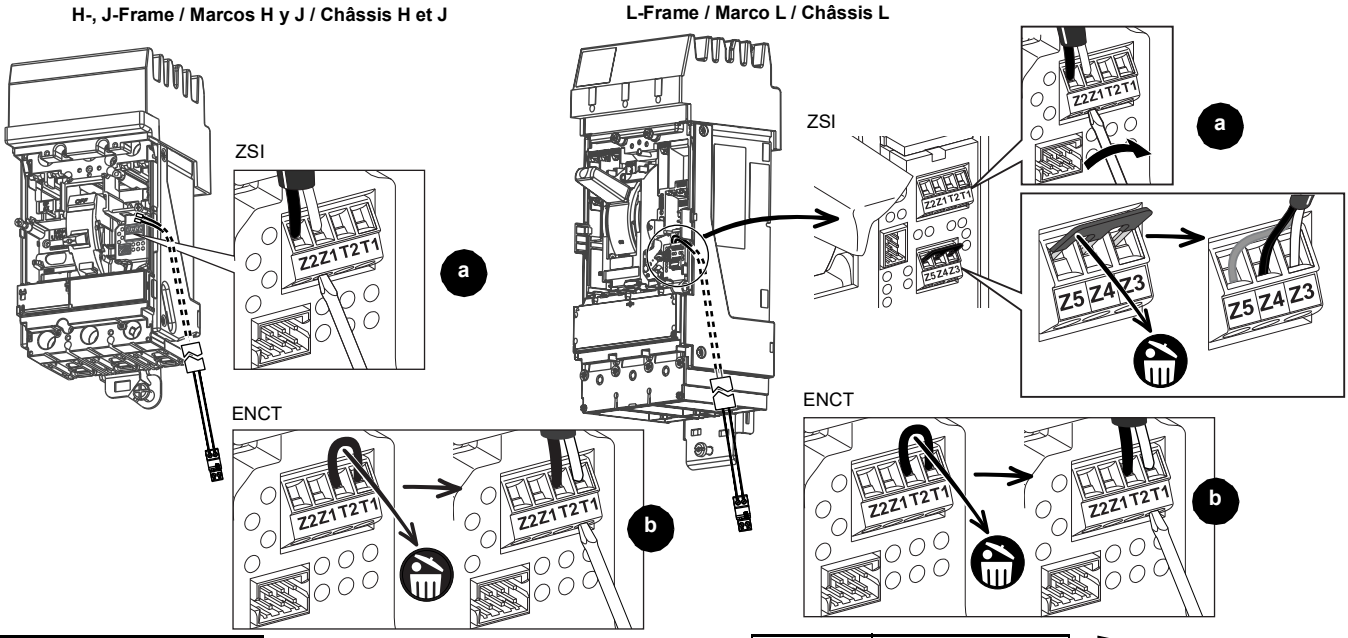


| Terminal / Borne | Wire / Conductor / Fil |
|---|---|
| T1 | Red / Rojo / Rouge |
| T2 | Black / Negro / Noir |
| Z1 | Violet / Violeta / Violet |
| Z2 | Yellow / Amarillo / Jaune |

| Terminal / Borne | Wire / Conductor / Fil |
|---|---|
| T1 | Red / Rojo / Rouge |
| T2 | Black / Negro / Noir |
| Z1 | Violet / Violeta / Violet |
| Z2 | Yellow / Amarillo / Jaune |
| Z3 | Black / Negro / Noir |
| Z4 | Green / Verde / Vert |
| Z5 | Red / Rojo / Rouge |

## *NOTICE / AVISO / AVIS*

**HAZARD OF EQUIPMENT DAMAGE**
- Tighten all accessory cover screws to stated torque.
- Do not overtorque screws.
- Do not use power equipment to torque screws.

**Failure to follow these instructions can result in equipment damage.**

**PELIGRO DE DAÑO AL EQUIPO**
- Apriete los tornillos de la cubierta de accesorios en los valores de par de apriete indicados.
- No apriete los tornillos en exceso.
- No utilice herramientas eléctricas para esto.

**El incumplimiento de estas instrucciones puede causar daño al equipo.**

**RISQUE DE DOMMAGES MATÉRIELS**
- Serrez toutes les vis des couvercles d'accessoires au couple de serrage indiqué.
- Ne serrez pas à un couple excessif.
- N'utilisez pas un outil électrique pour serrer les vis.

**Si ces directives ne sont pas respectées, cela peut entraîner des dommages matériels.**

© 2011-2024 Schneider Electric All Rights Reserved / Reservados todos los derechos / Tous droits réservés

4. Replace accessory cover (Figure 7), being careful not to pinch wires when installing cover.

**NOTE:** Confirm catalog number on side accessory label and on accessory cover match.

5. Replace Visi-Trip$^{TM}$ handle (f), note proper orientation (g).

4. Vuelva a colocar la cubierta de accesorios (figura 7), tenga cuidado de no pellizcar los cables al instalarla.

**NOTA:** Confirme el número de catálogo especificado en la etiqueta de accesorios adherida al costado y en la cubierta de accesorios.

5. Reemplace la palanca Visi-Trip$^{TM}$ (f). Tenga en cuenta la orientación correcta (g).

4. Remettre en place le couvercle des accessoires (figure 7) en faisant attention de ne pas pincer des fils.

**REMARQUE :** S'assurer que le numéro de catalogue sur l'étiquette latérale des accessoires et celui sur le couvercle des accessoires correspondent.

5. Remettre en place la poignée Visi-Trip$^{MC}$ (f) en respectant l'orientation correcte (g).

**FIG. 7 :**

**H-, J-Frame / Marcos H y J / Châssis H et J**

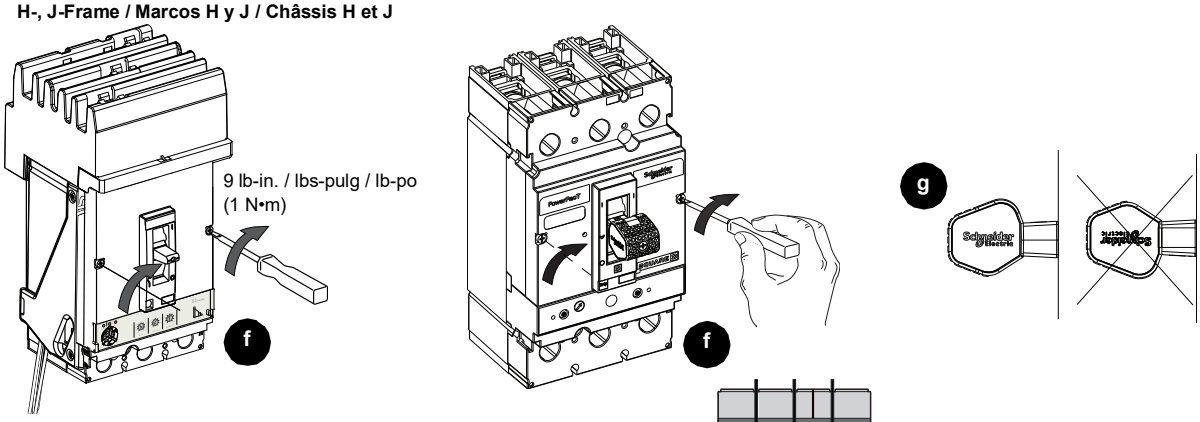


**L-Frame / Marco L / Châssis L**

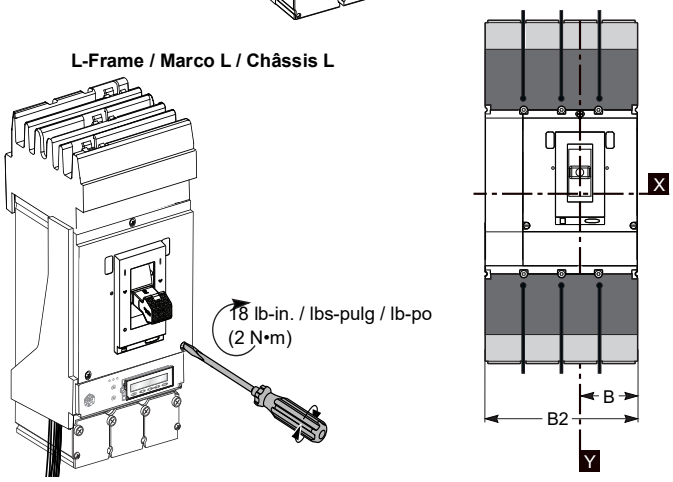


Electrical equipment must be installed, operated, serviced, and maintained only by qualified personnel. No responsibility is assumed by Schneider Electric for any consequences arising out of the use of this material.

Schneider Electric and Square D are trademarks and the property of Schneider Electric SE, its subsidiaries, and affiliated companies. All other trademarks are the property of their respective owners.

Solamente el personal calificado deberá instalar, hacer funcionar y prestar servicios de mantenimiento al equipo eléctrico. Schneider Electric no asume responsabilidad alguna por las consecuencias emergentes de la utilización de este material.

Schneider Electric y Square D son marcas comerciales y propiedad de Schneider Electric SE, sus filiales y compañías afiliadas. Todas las otras marcas comerciales son propiedad de sus respectivos propietarios.

Seul un personnel qualifié doit effectuer l'installation, l'utilisation, l'entretien et la maintenance du matériel électrique. Schneider Electric n'assume aucune responsabilité des conséquences éventuelles découlant de l'utilisation de cette documentation.

Schneider Electric et Square D sont des marques commerciales et la propriété de Schneider Electric SE, ses filiales et compagnies affiliées. Toutes les autres marques commerciales sont la propriété de leurs propriétaires respectifs.

**Schneider Electric Limited**
Stafford Park 5
Telford, TF3 3BL
United Kingdom
www.se.com/uk

*Printed on recycled paper.*

**Schneider Electric Industries SAS**
35 rue Joseph Monier
FR -92500 Rueil – Malmaison
www.se.com

**Schneider Electric USA, Inc.**
800 Federal Street
Andover, MA 01810 USA
888-778-2733
www.se.com/us

Importado en México por:
**Schneider Electric México, S.A. de C.V.**
Av. Ejercito Nacional No. 904
Col. Palmas, Polanco 11560 México, D.F.
55-5804-5000
www.se.com/mx

**Schneider Electric Canada, Inc.**
5985 McLaughlin Road
Mississauga, ON L5R 1B8 Canada
800-565-6699
www.se.com/ca


© 2011-2024 Schneider Electric All Rights Reserved / Reservados todos los derechos / Tous droits réservés