Replaces / Reemplaza / Remplace S1A79536, 03/2011

Cradle Conversion Kit S32532 for PowerPact™ L-Frame Circuit Breakers
Kit de conversión en cuna S32532 para los interruptores automáticos PowerPact™ marco L
Kit de conversion du berceau S32532 pour disjoncteurs PowerPact^MC à châssis L

Retain for future use. / Conservar para uso futuro. / À conserver pour usage ultérieur.

This conversion kit is used to convert an L-frame plug-in base into an L-frame drawout cradle.

NOTE: To convert a plug-in circuit breaker into a drawout circuit breaker, use conversion kit S32533.

Este kit se usa para convertir una base enchufable para marco L en una cuna extraíble para marco L.

NOTA: Para convertir un interruptor automático enchufable en un interruptor automático extraíble, use el kit de conversión S32533.

Ce kit est utilisé pour convertir un socle embrochable pour châssis L en un berceau débrochable pour châssis L.

REMARQUE : Pour convertir un disjoncteur enfichable en un disjoncteur débrochable, utiliser le kit de conversion S32533.

Required for Installation

Necesarios para la instalación

Requis pour l'installation

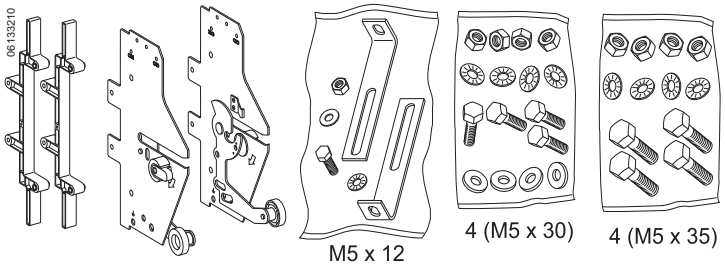

Plug-In Base / Base enchufable / Socle embrochable

3P	S32514
4P	S32515

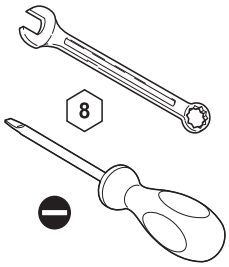

Precautions

Precauciones

Précautions

⚠ DANGER / PELIGRO / DANGER

HAZARD OF ELECTRIC SHOCK, EXPLOSION, OR ARC FLASH

- Apply appropriate personal protective equipment (PPE) and follow safe electrical work practices. See NFPA 70E.
- This equipment must be installed and serviced only by qualified electrical personnel.
- Turn off all power supplying this equipment before working on or inside equipment.
- Always use a properly rated voltage sensing device to confirm power is off.
- Replace all devices, doors, and covers before turning on power to this equipment.

Failure to follow these instructions will result in death or serious injury.

PELIGRO DE DESCARGA ELÉCTRICA, EXPLOSIÓN O DESTELLO POR ARQUEO

- Utilice equipo de protección personal (EPP) apropiado y siga las prácticas de seguridad en trabajos eléctricos establecidas por su Compañía, consulte la norma 70E de NFPA y NOM-029-STPS.
- Solamente el personal eléctrico especializado deberá instalar y prestar servicio de mantenimiento a este equipo.
- Desenergice el equipo antes de realizar cualquier trabajo dentro o fuera de él.
- Siempre utilice un dispositivo detector de tensión nominal adecuado para confirmar la desenergización del equipo.
- Vuelva a colocar todos los dispositivos, las puertas y las cubiertas antes de volver a energizar el equipo.

El incumplimiento de estas instrucciones podrá causar la muerte o lesiones serias.

RISQUE D'ÉLECTROCUTION, D'EXPLOSION OU D'ÉCLAIR D'ARC

- Portez un équipement de protection personnelle (ÉPP) approprié et observez les méthodes de travail électrique sécuritaire. Voir NFPA 70E.
- Seul un personnel qualifié doit effectuer l'installation et l'entretien de cet appareil.
- Coupez toutes les alimentations de l'appareil avant d'y travailler.
- Utilisez toujours un dispositif de détection de tension à valeur nominale appropriée pour vous assurer que l'alimentation est coupée.
- Replacez tous les dispositifs, les portes et les couvercles avant de mettre l'appareil sous tension.

Si ces directives ne sont pas respectées, cela entraînera la mort ou des blessures graves.

Installation

1. Turn off all power supplying this equipment before working on or inside equipment.
2. Assemble bracket (Figure 1, a). Do not tighten screw (b). Install bracket at rear of plug-in base (c).

   NOTE: Bracket adjusts to fit 3 or 4 pole circuit breaker.
3. Assemble side plates (d).
4. Tighten bracket screw (e).

Instalación

1. Desenergice el equipo antes de realizar cualquier trabajo dentro o fuera de él.
2. Arme el soporte (figura 1, a). No apriete el tornillo (b). Instale el soporte en la parte trasera de la base enchufable (c).

   NOTE: El soporte se ajusta para adaptarlo en un interruptor automático de 3 ó 4 polos.
3. Instale las placas laterales (d).
4. Apriete el tornillo del soporte (e).

Installation

1. Couper toutes les alimentations de l'appareil avant d'y travailler.
2. Assembler le support (figure 1, a). Ne pas serrer la vis (b). Installer le support à l'arrière du socle embrochable (c).

   NOTE: Le support se règle de façon à s'adapter à un disjoncteur tripolaire ou tétrapolaire.
3. Installer les plaques latérales (d).
4. Serrer la vis du support (e).

Figure / Figura / Figure 1 :

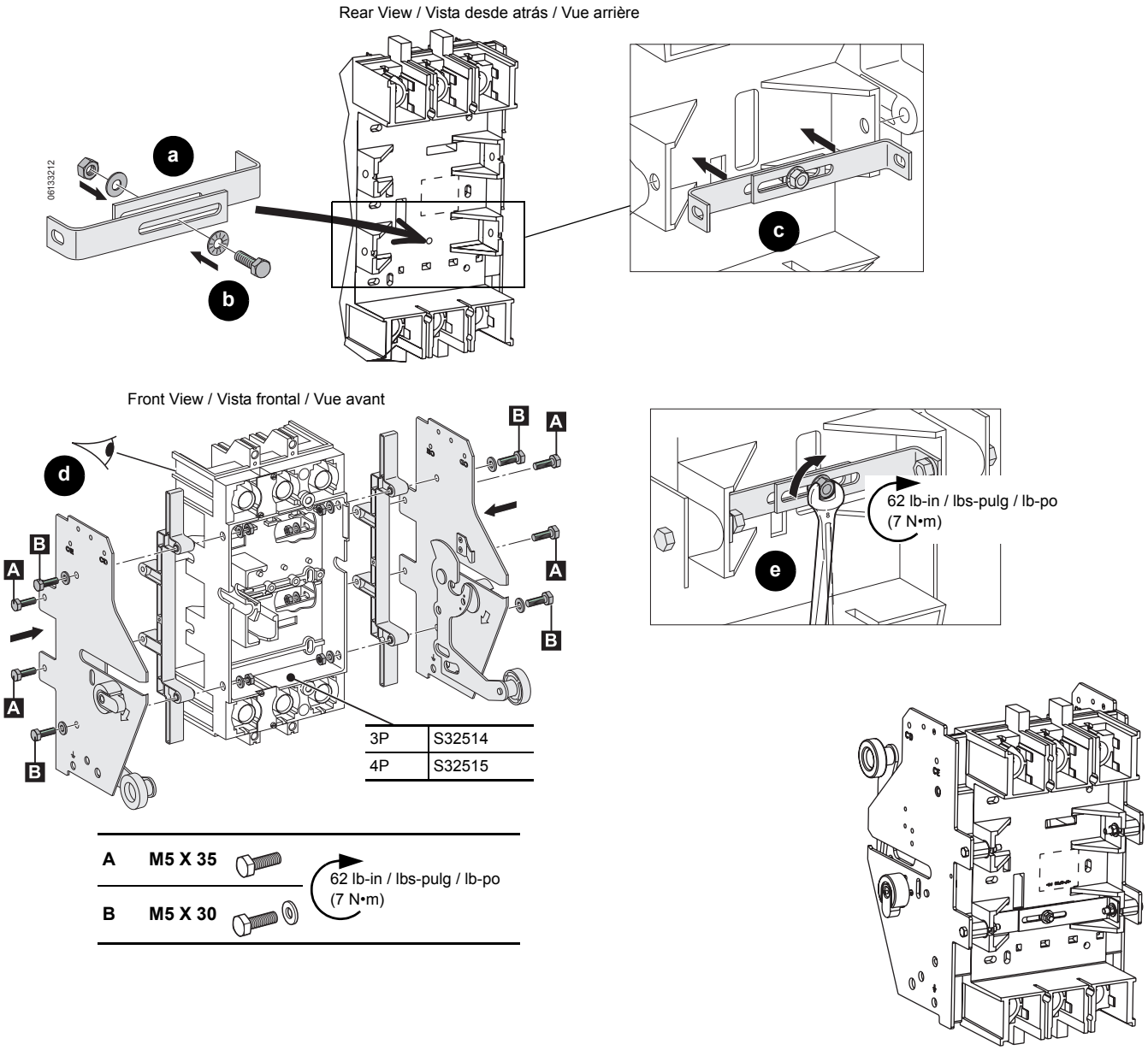

© 2011 Schneider Electric All Rights Reserved / Reservados todos los derechos / Tous droits réservés

5. Mount plug-in base (Figure 2).

5. Instale la base enchufable (figura 2).

5. Installer le socle embrochable (figure 2).

Figure / Figura / Figure 2 :

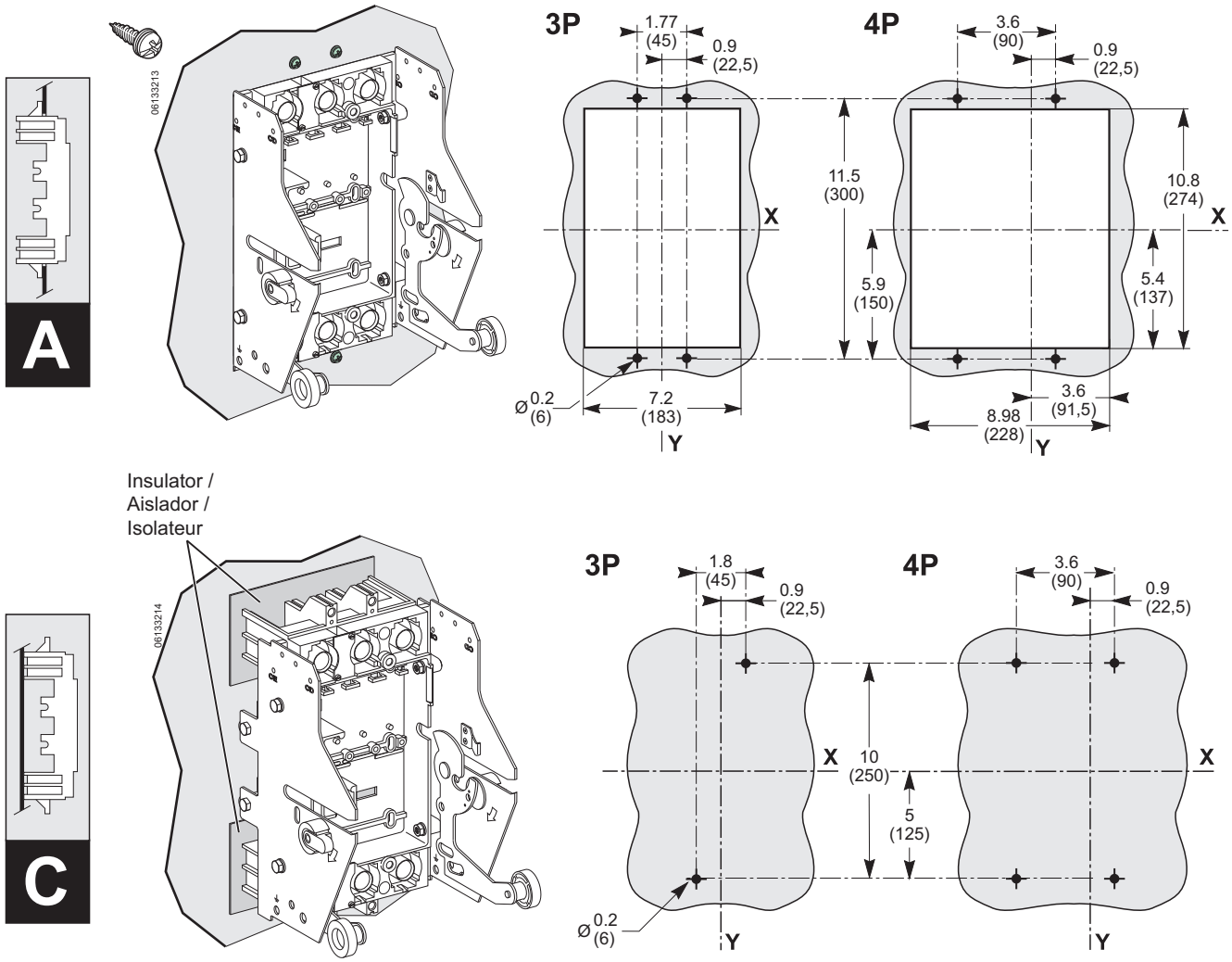

Dimensions:
Dimensiones: **in / pulg / po**
Dimensions : **(mm)**

© 2011 Schneider Electric All Rights Reserved / Reservados todos los derechos / Tous droits réservés

6. Check cradle operation (Figure 3, a–b).

6. Compruebe el mecanismo de la cuna (figura 3, a–b).

6. Vérifier le fonctionnement du berceau (figure 3, a–b).

Figure / Figura / Figure 3 :

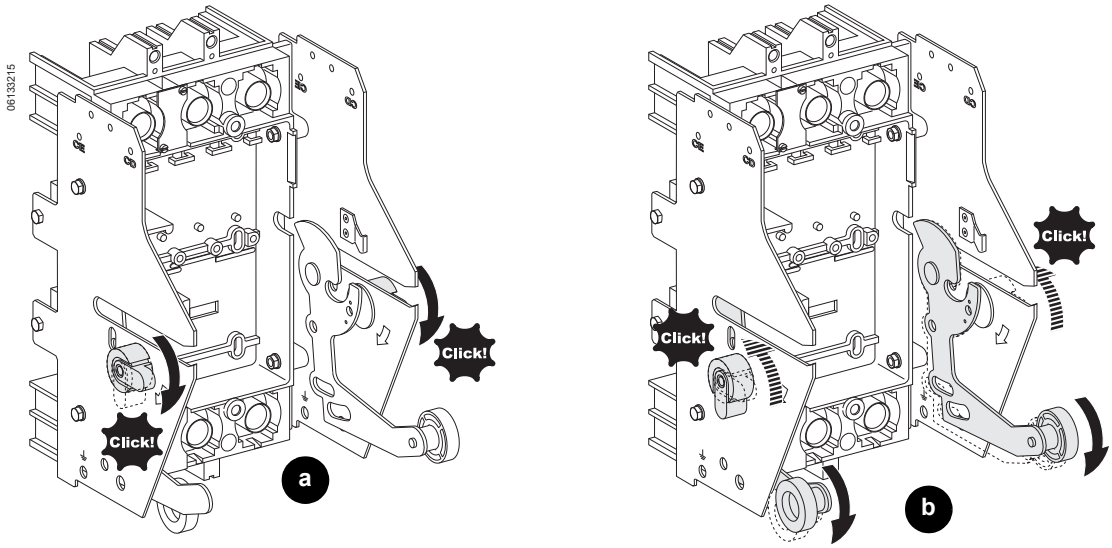

© 2011 Schneider Electric All Rights Reserved / Reservados todos los derechos / Tous droits réservés

Circuit Breaker Installation

Cómo instalar un interruptor automático

Installation du disjoncteur

CAUTION / PRECAUCIÓN / ATTENTION

HAZARD OF EQUIPMENT DAMAGE

Cradle must be secured when installing or removing circuit breaker.

Failure to follow these instructions can result in equipment damage.

PELIGRO DE DAÑO AL EQUIPO

La cuna deberá estar bien sujetada durante el proceso de instalación o desmontaje del interruptor.

El incumplimiento de estas instrucciones puede causar daño al equipo.

RISQUE DE DOMMAGES MATÉRIELS

Fixez le berceau avant d'installer ou d'enlever le disjoncteur.

Si ces directives ne sont pas respectées, cela peut entraîner des dommages matériels.

1. Trip circuit breaker (Figure 4, a–c).
2. Install circuit breaker into drawout cradle (d–e).

1. Dispare el interruptor automático (figura 4, a–c).
2. Instale el interruptor automático en la cuna extraíble (d–e).

1. Déclencher le disjoncteur (figure 4, a–c).
2. Installer le disjoncteur dans le berceau débrochable (d–e).

Figure / Figura / Figure 4 :

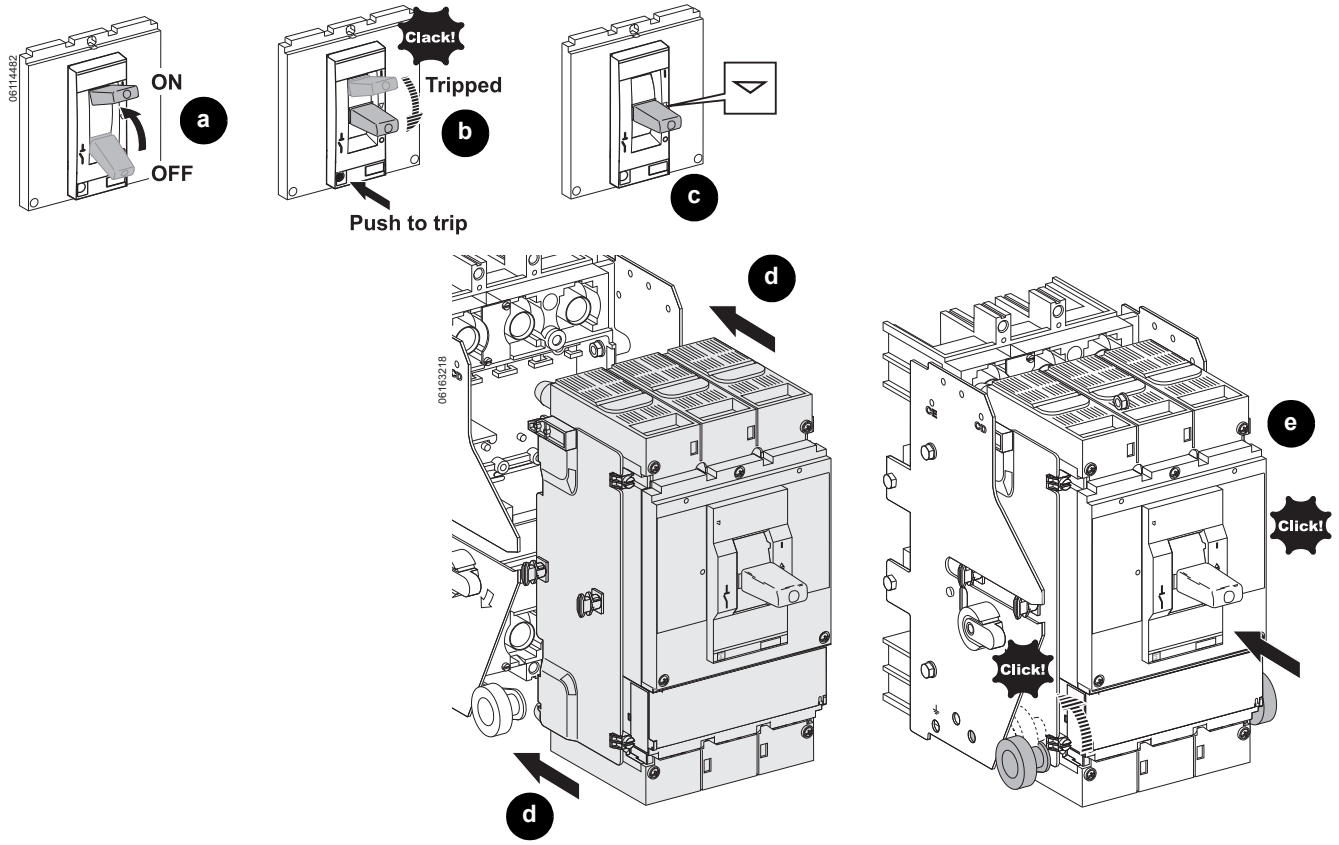

© 2011 Schneider Electric All Rights Reserved / Reservados todos los derechos / Tous droits réservés

Testing

Test drawout operation (Figure 4, a–g).

Prueba

Pruebe el mecanismo extraíble (figura 4, a–g).

Vérification

Essayer le mécanisme débrochable (figure 4, a–g).

Figure / Figura / Figure 5 :

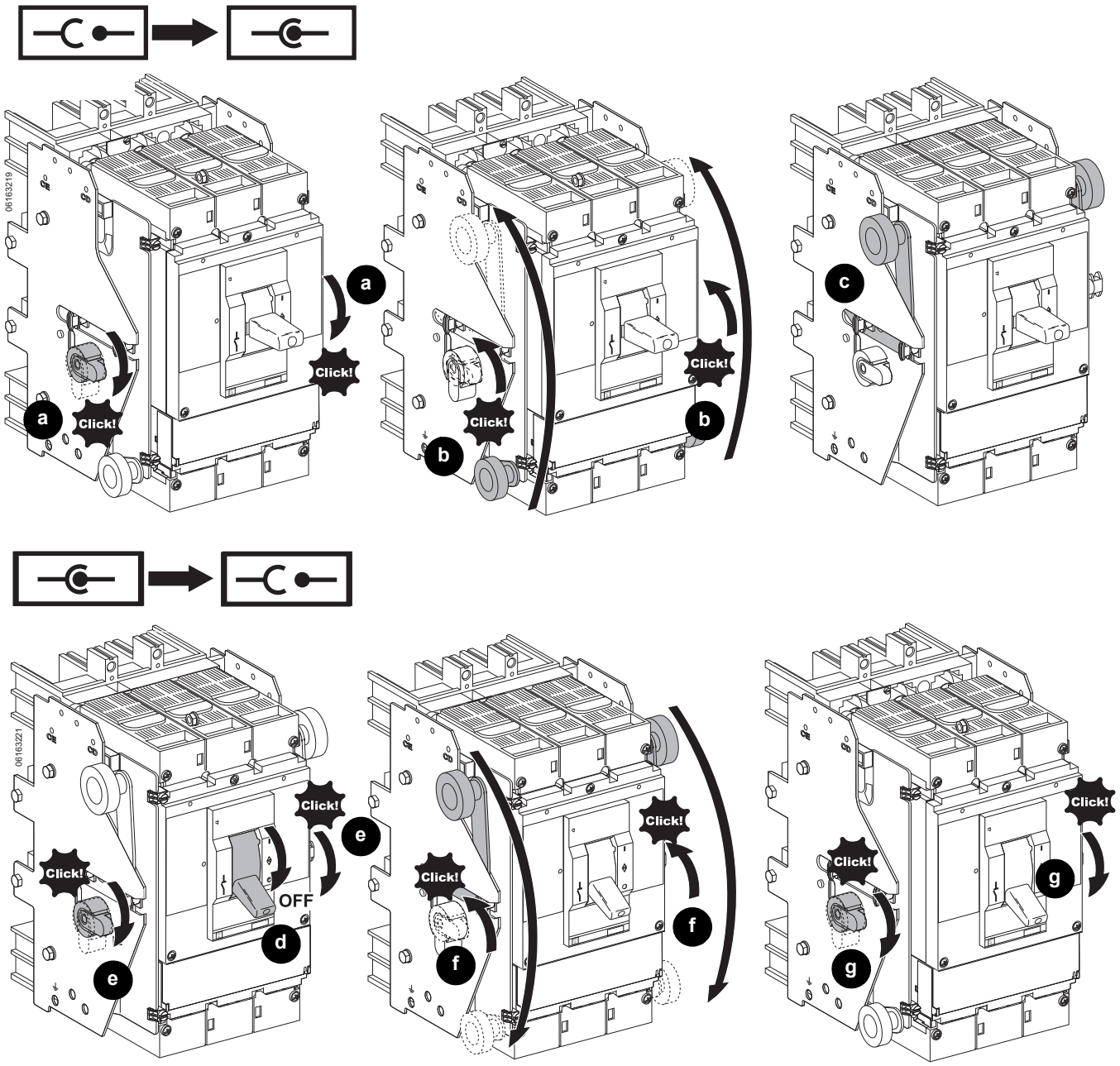

© 2011 Schneider Electric All Rights Reserved / Reservados todos los derechos / Tous droits réservés

Circuit Breaker Removal

Desmontaje del interruptor automático

Démontage du disjoncteur

CAUTION / PRECAUCIÓN / ATTENTION

HAZARD OF EQUIPMENT DAMAGE

Cradle must be secured when installing or removing circuit breaker.

Failure to follow these instructions can result in equipment damage.

PELIGRO DE DAÑO AL EQUIPO

La cuna deberá estar bien sujetada durante el proceso de instalación o desmontaje del interruptor.

El incumplimiento de estas instrucciones puede causar daño al equipo.

RISQUE DE DOMMAGES MATÉRIELS

Fixez le berceau avant d'installer ou d'enlever le disjoncteur.

Si ces directives ne sont pas respectées, cela peut entraîner des dommages matériels.

1. Trip circuit breaker (Figure 6, a–c).
2. Remove circuit breaker from cradle (d–e).

1. Dispare el interruptor automático (figura 6, a–c).
2. Retire el interruptor de la cuna (d–e).

1. Déclencher le disjoncteur (figure 6, a–c).
2. Enlever le disjoncteur du berceau (d–e).

Figure / Figura / Figure 6 :

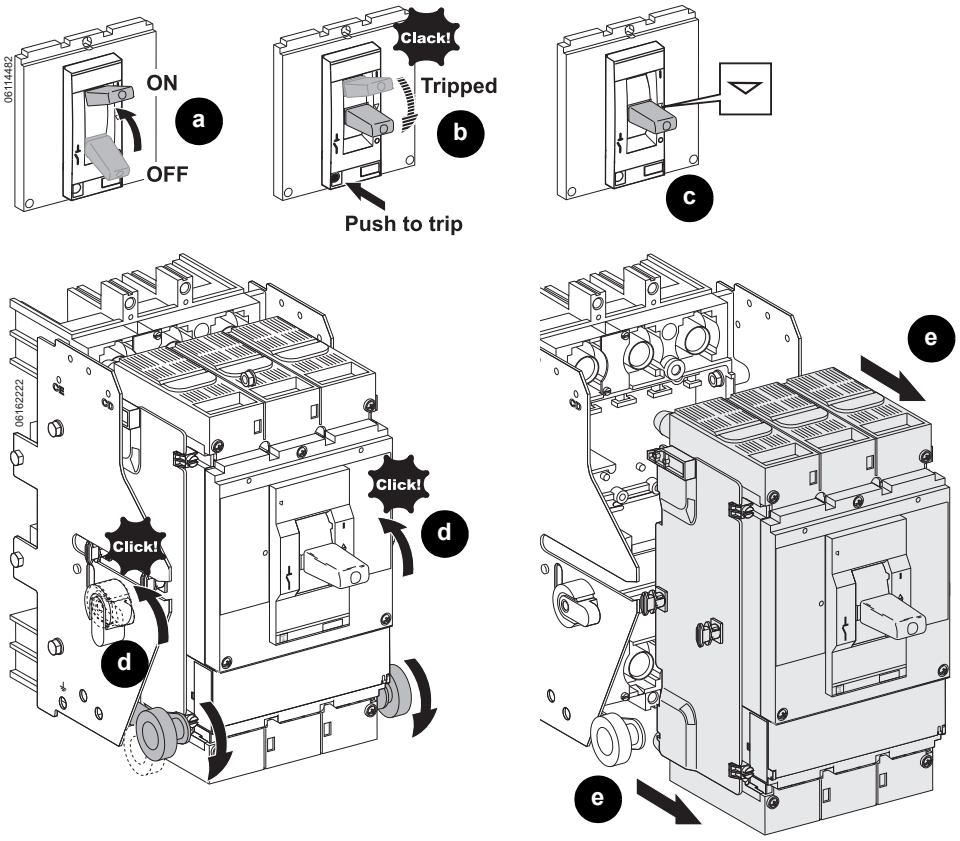

© 2011 Schneider Electric All Rights Reserved / Reservados todos los derechos / Tous droits réservés

Locking Circuit Breaker

Bloqueo del interruptor automático

Verrouillage du disjoncteur

Figure / Figura / Figure 7 :

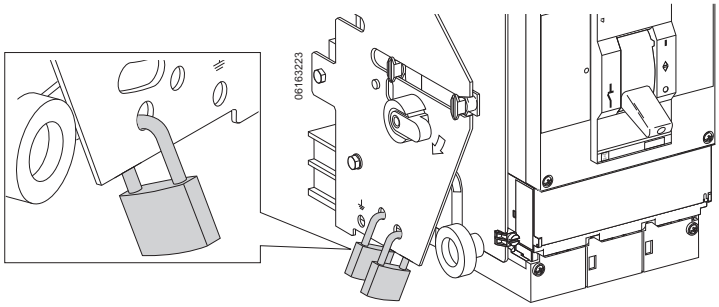

Electrical equipment should be installed, operated, serviced, and maintained only by qualified personnel. No responsibility is assumed by Schneider Electric for any consequences arising out of the use of this material.

Square D™ and Schneider Electric™ are trademarks or registered trademarks of Schneider Electric. Other trademarks used herein are the property of their respective owners.

Solamente el personal especializado deberá instalar, hacer funcionar y prestar servicios de mantenimiento al equipo eléctrico. Schneider Electric no asume responsabilidad alguna por las consecuencias emergentes de la utilización de este material.

Square D™ y Schneider Electric™ son marcas comerciales o marcas registradas de Schneider Electric. Cualquier otra marca comercial utilizada en este documento pertenece a sus respectivos propietarios.

Seul un personnel qualifié doit effectuer l'installation, l'utilisation, l'entretien et la maintenance du matériel électrique. Schneider Electric n'assume aucune responsabilité des conséquences éventuelles découlant de l'utilisation de cette documentation.

Square D^MC et Schneider Electric^MC sont marques commerciales ou marques déposées de Schneider Electric. Toutes autres marques commerciales utilisées dans ce document sont la propriété de leurs propriétaires respectifs.

Schneider Electric USA, Inc.
3700 Sixth St. SW
Cedar Rapids, IA 52404 USA
1-888-778-2733
www.schneider-electric.us

Importado en México por:
Schneider Electric México, S.A. de C.V.
Calz. J. Rojo Gómez 1121-A
Col. Gpe. del Moral 09300 México, D.F.
Tel. 55-5804-5000
www.schneider-electric.com.mx

Schneider Electric Canada, Inc.
5985 McLaughlin Road
Mississauga On, L5R 1B8
Tel:1-800-565-6699
www.schneider-electric.ca

© 2011 Schneider Electric All Rights Reserved / Reservados todos los derechos / Tous droits réservés