Replaces / Reemplaza / Remplace S1A80376, Rev. 01, 09/2011

Breaker Status Control Module (BSCM) with NSX Cord > 480 V
for PowerPacT™ H-, J-, and L-Frame Circuit Breakers
Módulo de control y estado del interruptor (BSCM) con cable eléctrico NSX >480 V
para los interruptores automáticos PowerPacT™ marcos H, J y L
Module de commande et d'état du disjoncteur (BSCM) avec cordon NSX > 480 V
pour disjoncteurs PowerPacTMC à châssis H, J et L, V > 480 V

Retain for future use. / Conservar para uso futuro. / À conserver pour usage ultérieur.

Required for Installation | Necesarios para la instalación | Requis pour l'installation

Kit No. / Kit no. / Nº du kit	BSCM	Isolation Module / Módulo de aislamiento / Module d'isolement	NSX Cord / Cable eléctrico NSX / Cordon NSX > 480 V~	I-Line Wiring Kit (Not Provided) / Kit de alambrado I-Line (no provisto) / Kit de câblage I-Line (non fourni)
		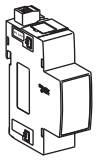	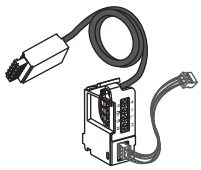	
S434204BS	X	X	4.3 ft (1,3 m)	S434508
S434303BS	X	X	9.8 ft (3 m)	S434508

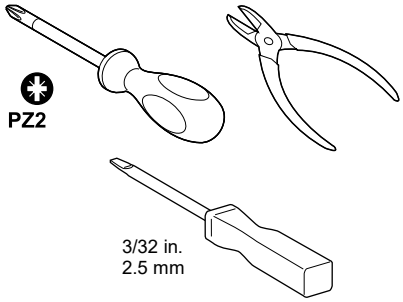

Precautions | Precauciones | Précautions

⚠⚠ DANGER / PELIGRO / DANGER

HAZARD OF ELECTRIC SHOCK, EXPLOSION OR ARC FLASH

- Apply appropriate personal protective equipment (PPE) and follow safe electrical work practices. See NFPA 70E.
- This equipment must be installed and serviced only by qualified electrical personnel.
- Turn off all power supplying this equipment before working on or inside equipment.
- Always use a properly rated voltage sensing device to confirm power is off.
- Replace all devices, doors and covers before turning on power to this equipment.

Failure to follow these instructions will result in death or serious injury.

PELIGRO DE DESCARGA ELÉCTRICA, EXPLOSIÓN O DESTELLO POR ARQUEO

- Utilice equipo de protección personal (EPP) apropiado y siga las prácticas de seguridad en trabajos eléctricos establecidas por su Compañía, consulte la norma 70E de NFPA y NOM-029-STPS.
- Solamente el personal eléctrico especializado deberá instalar y prestar servicio de mantenimiento a este equipo.
- Desenergice el equipo antes de realizar cualquier trabajo dentro o fuera de él.
- Siempre utilice un dispositivo detector de tensión nominal adecuado para confirmar la desenergización del equipo.
- Vuelva a colocar todos los dispositivos, las puertas y las cubiertas antes de volver a energizar el equipo.

El incumplimiento de estas instrucciones podrá causar la muerte o lesiones serias.

RISQUE D'ÉLECTROCUTION, D'EXPLOSION OU D'ÉCLAIR D'ARC

- Portez un équipement de protection personnelle (ÉPP) approprié et observez les méthodes de travail électrique sécuritaire. Voir NFPA 70E.
- Seul un personnel qualifié doit effectuer l'installation et l'entretien de cet appareil.
- Coupez toutes les alimentations de l'appareil avant d'y travailler.
- Utilisez toujours un dispositif de détection de tension à valeur nominale appropriée pour vous assurer que l'alimentation est coupée.
- Replacez tous les dispositifs, les portes et les couvercles avant de mettre l'appareil sous tension.

Si ces directives ne sont pas respectées, cela entraînera la mort ou des blessures graves.

Installation

NSX Isolation Module Installation

1. Install Isolation Module on DIN rail (Figure 1, a–c).

Instalación

Instalación del módulo de aislamiento NSX

1. Instale el módulo de aislamiento sobre el riel DIN (figura 1, a–c).

Installation

Installation du module d'isolement NSX

1. Installer le module d'isolement sur un rail DIN (figure 1, a–c).

Figure / Figura / Figure 1 :

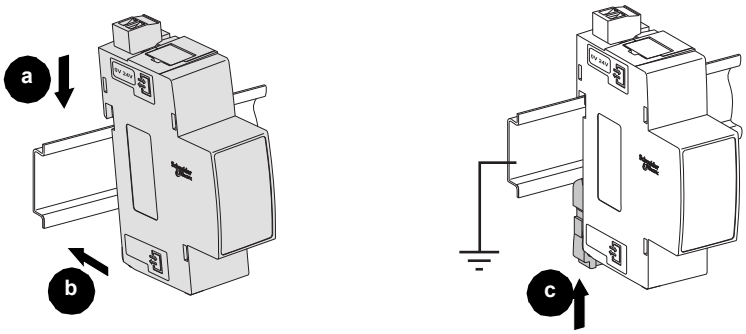

Cover Removal

1. Turn off all power supplying this equipment before working on or inside equipment.
2. Trip circuit breaker (Figure 2, a–c).
3. Remove access cover (d–e).

Desmontaje de la cubierta

1. Desenergice el equipo antes de realizar cualquier trabajo dentro o fuera de él.
2. Dispare el interruptor automático (figura 2, a–c).
3. Desmonte la cubierta de acceso (d–e).

Retrait du couvercle

1. Couper toutes les alimentations de l'appareil avant d'y travailler.
2. Déclencher le disjoncteur (figure 2, a–c).
3. Retirer le couvercle d'accès (d–e).

Figure / Figura / Figure 2 :

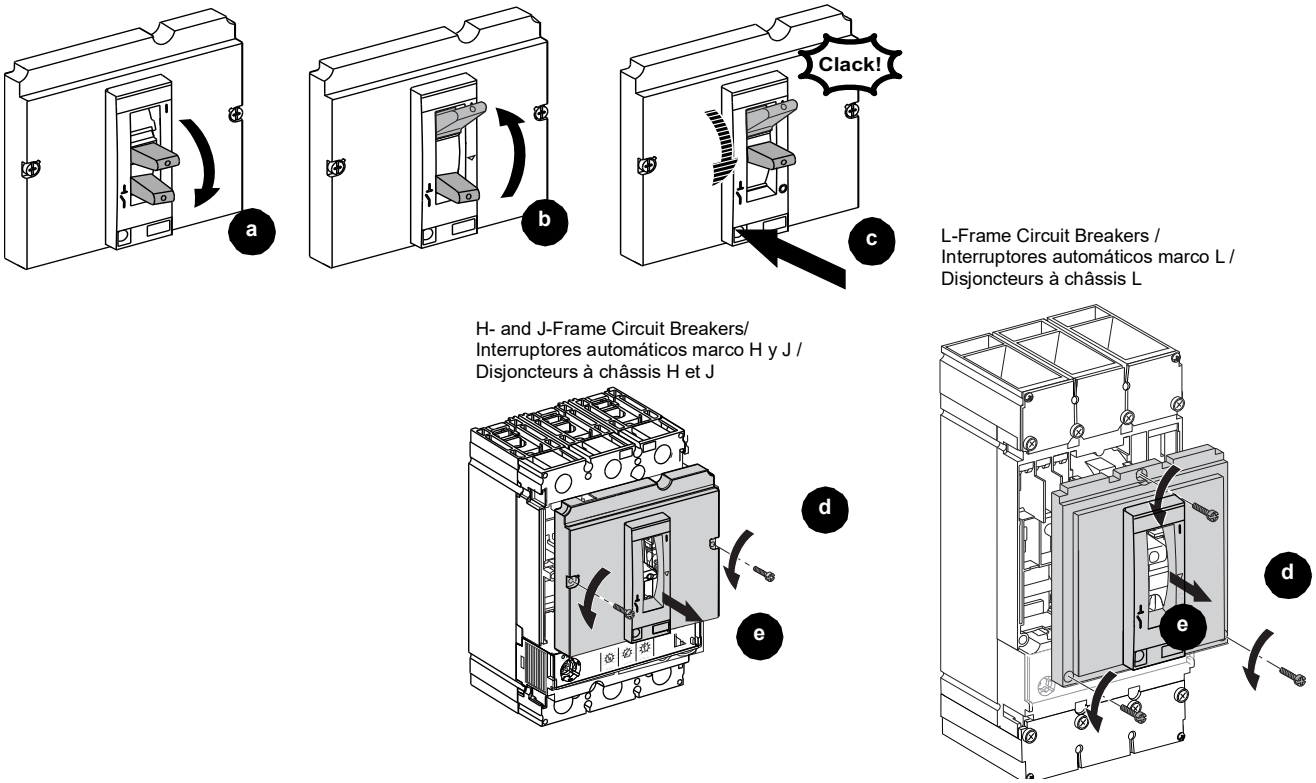

© 2011-2025 Schneider Electric All Rights Reserved / Reservados todos los derechos / Tous droits réservés

Unit-Mount Installation

1. Discard lower NSX Cord connector (Figure 3, a).
2. MicroLogic 1, 2, and 3 only: discard lower BSCM connector (b).
3. Install NSX Cord and BSCM in circuit breaker (c–d).
4. Connect BSCM to NSX Cord (e) and trip unit (f).

Instalación de montaje individual

1. Deseche el conector inferior (d) del cable eléctrico NSX (figura 3, a).
2. MicroLogic 1, 2 y 3 solamente: deseche el conector inferior del BSCM (b).
3. Instale el cable eléctrico NSX y el módulo BSCM en el interruptor (c–d).
4. Conecte el módulo BSCM al cable NSX (e) y a la unidad de disparo (f).

Installation du disjoncteur monté individuellement

1. Jeter le connecteur inférieur du cordon NSX (figure 3, a).
2. MicroLogic 1, 2 et 3 uniquement : jeter le connecteur inférieur (b) du BSCM.
3. Installer le cordon NSX et le module BSCM dans le disjoncteur (c–d).
4. Raccorder le module BSCM au cordon NSX (e) et au déclencheur (f).

Figure / Figura / Figure 3 :

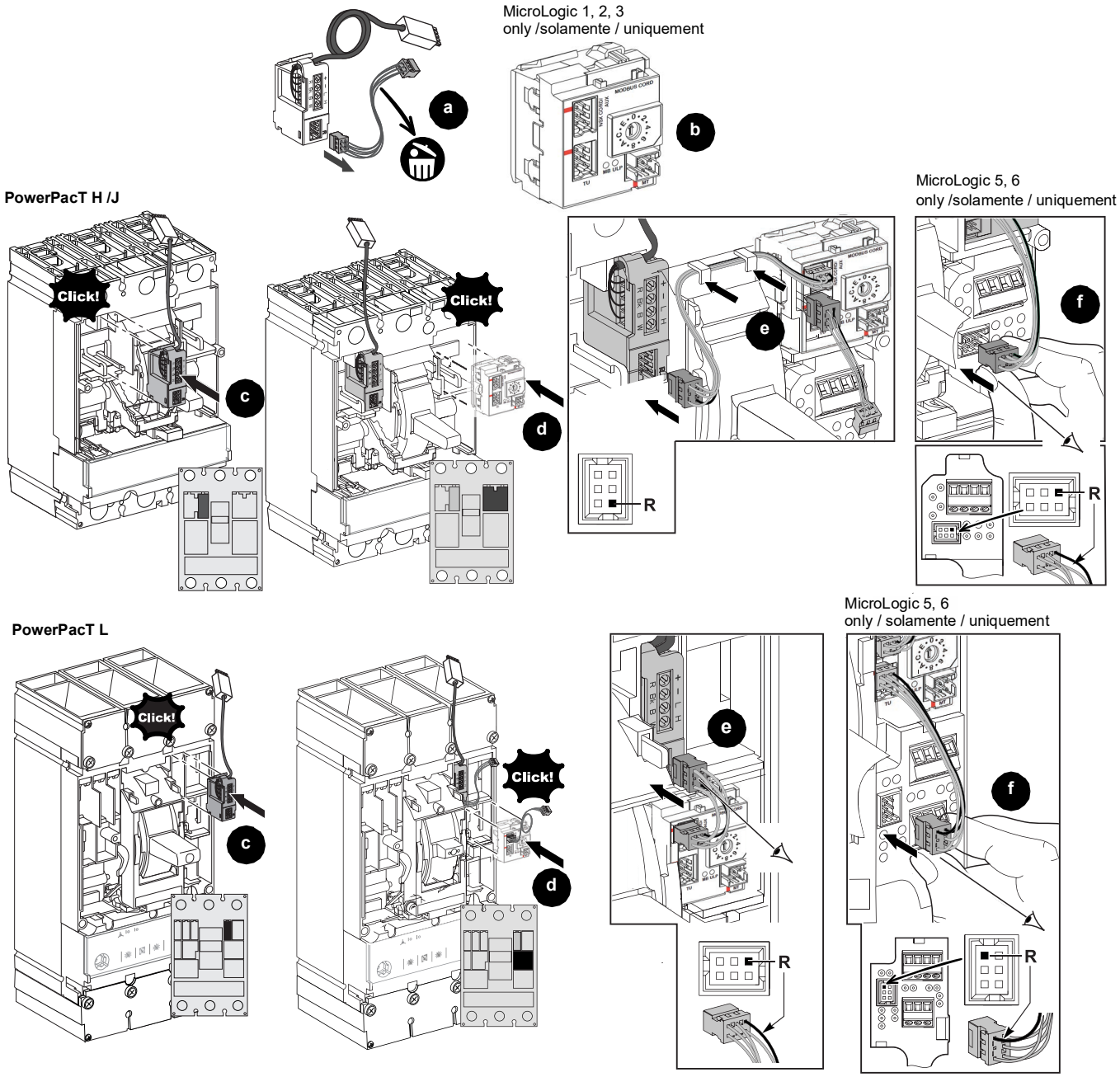

© 2011-2025 Schneider Electric All Rights Reserved / Reservados todos los derechos / Tous droits réservés

5. Remove the notched section of the access cover (g-h) and install the access cover (i).
6. Install NSX Cord termination plug into Isolation Module (j).

5. Quite la sección dentada de la cubierta de acceso (g-h) e instale la cubierta de acceso (i).
6. Instale el enchufe de terminación del cable eléctrico NSX en el módulo de aislamiento (j).

5. Retirer la section avec encoche du couvercle d'accès (g-h) et installer le couvercle d'accès (i).
6. Installer la fiche de terminaison du cordon NSX dans le module d'isolement (j).

Figure / Figura / Figure 4 :

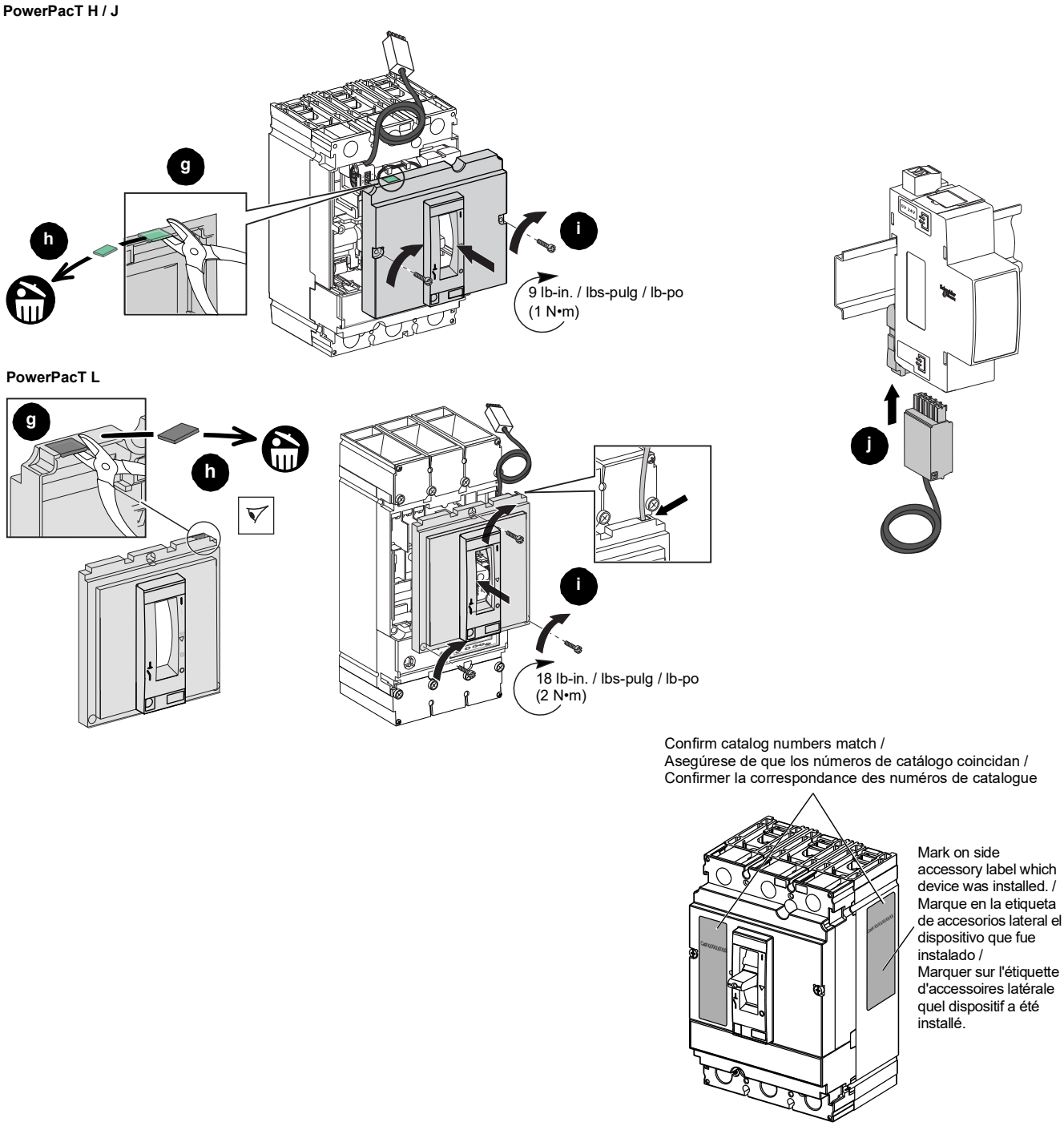

© 2011-2025 Schneider Electric All Rights Reserved / Reservados todos los derechos / Tous droits réservés

I-Line Installation

1. Install wiring harness, following the instructions shipped with the wiring harness (Figure 5, a).
2. Remove upper terminal wires (b) from NSX Cord. Install terminal wires (b) into wiring harness connector (c):
3. Discard lower NSX Cord connector (d).
4. MicroLogic 1, 2, and 3 only: discard lower BSCM connector (e).
5. Install wiring harness termination plug into Isolation Module (f).

Instalación I-Line

1. Instale el arnés para cables siguiendo las instrucciones incluidas con el arnés (figura 5, a).
2. Retire los hilos (b) de las terminales superiores del cable eléctrico NSX. Instale los hilos (b) de las terminales en el conector (c) del arnés para cables.
3. Deseche el conector inferior (d) del cable eléctrico NSX.
4. MicroLogic 1, 2 y 3 solamente: deseche el conector inferior del BSCM (e).
5. Instale el enchufe de terminación del arnés para cables en el módulo de aislamiento (f).

Installation I-Line

1. Installer le faisceau de câbles en suivant les directives expédiées avec le faisceau (figure 5, a).
2. Retirer les fils (b) de bornes supérieurs du cordon NSX. Installer les fils (b) de bornes dans le connecteur (c) du faisceau de câblage.
3. Jeter le connecteur (d) inférieur du cordon NSX.
4. MicroLogic 1, 2 et 3 uniquement : jeter le connecteur inférieur (e) du BSCM.
5. Installer la fiche de terminaison du faisceau de câblage dans le module d'isolement(f).

Figure / Figura / Figure 5 :

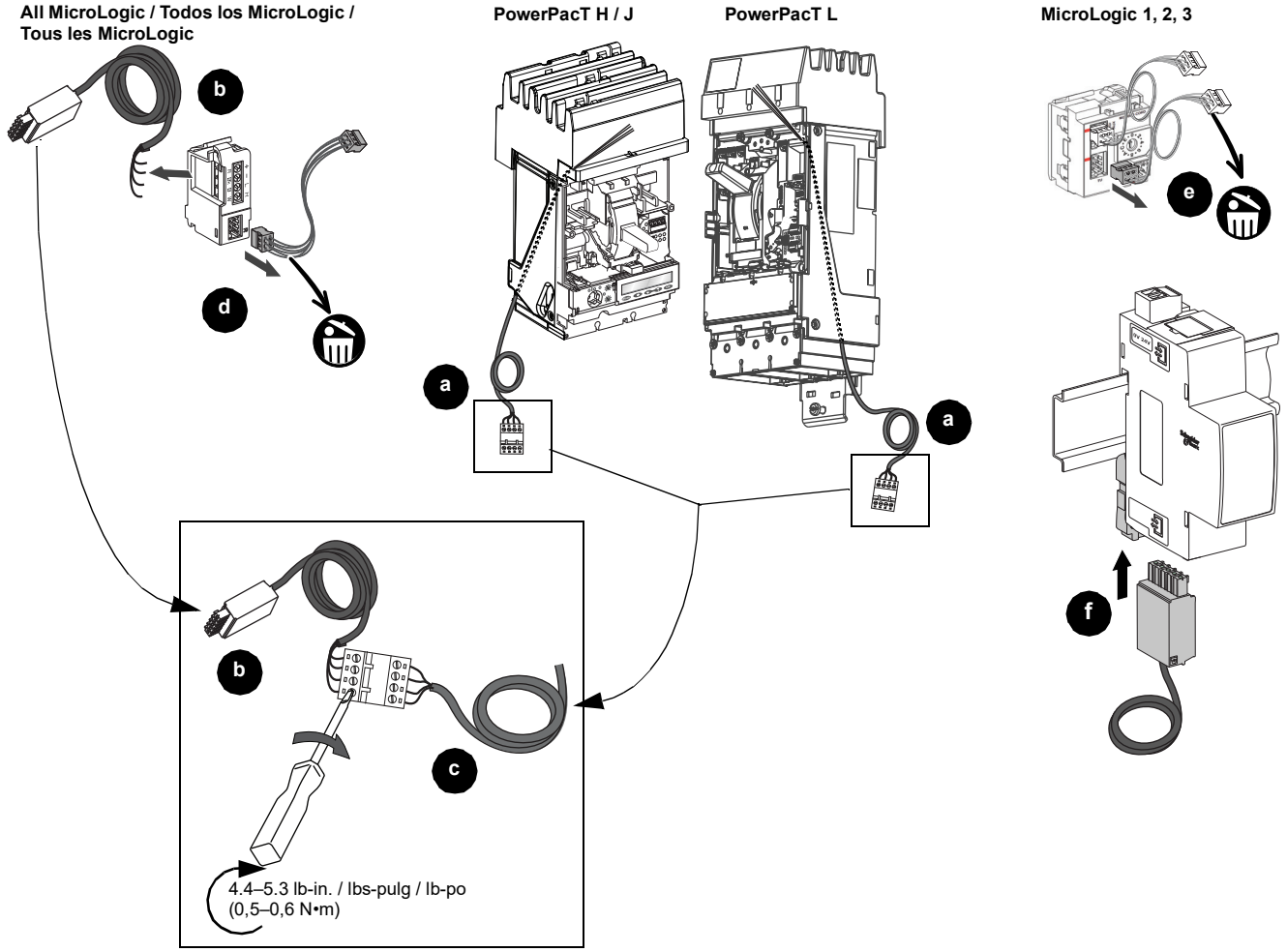

© 2011-2025 Schneider Electric All Rights Reserved / Reservados todos los derechos / Tous droits réservés

6. Install wiring harness terminal wires into NSX Cord terminals (Figure 6, g).
7. Install NSX Cord and BSCM in circuit breaker (h–i).
8. Connect BSCM to NSX Cord (j) and trip unit (k).

6. Instale los hilos de las terminales del arnés para cables en las terminales del cable eléctrico NSX (figura 6, g).
7. Instale el cable eléctrico NSX y el módulo BSCM en el interruptor (h–i).
8. Conecte el módulo BSCM al cable NSX (j) y a la unidad de disparo (k).

6. Installer les fils de bornes du faisceau de câblage dans les bornes du cordon NSX (figure 6, g).
7. Installer le cordon NSX et le module BSCM dans le disjoncteur (h–i).
8. Raccorder le module BSCM au cordon NSX (j) et au déclencheur (k).

Figure / Figura / Figure 6 :

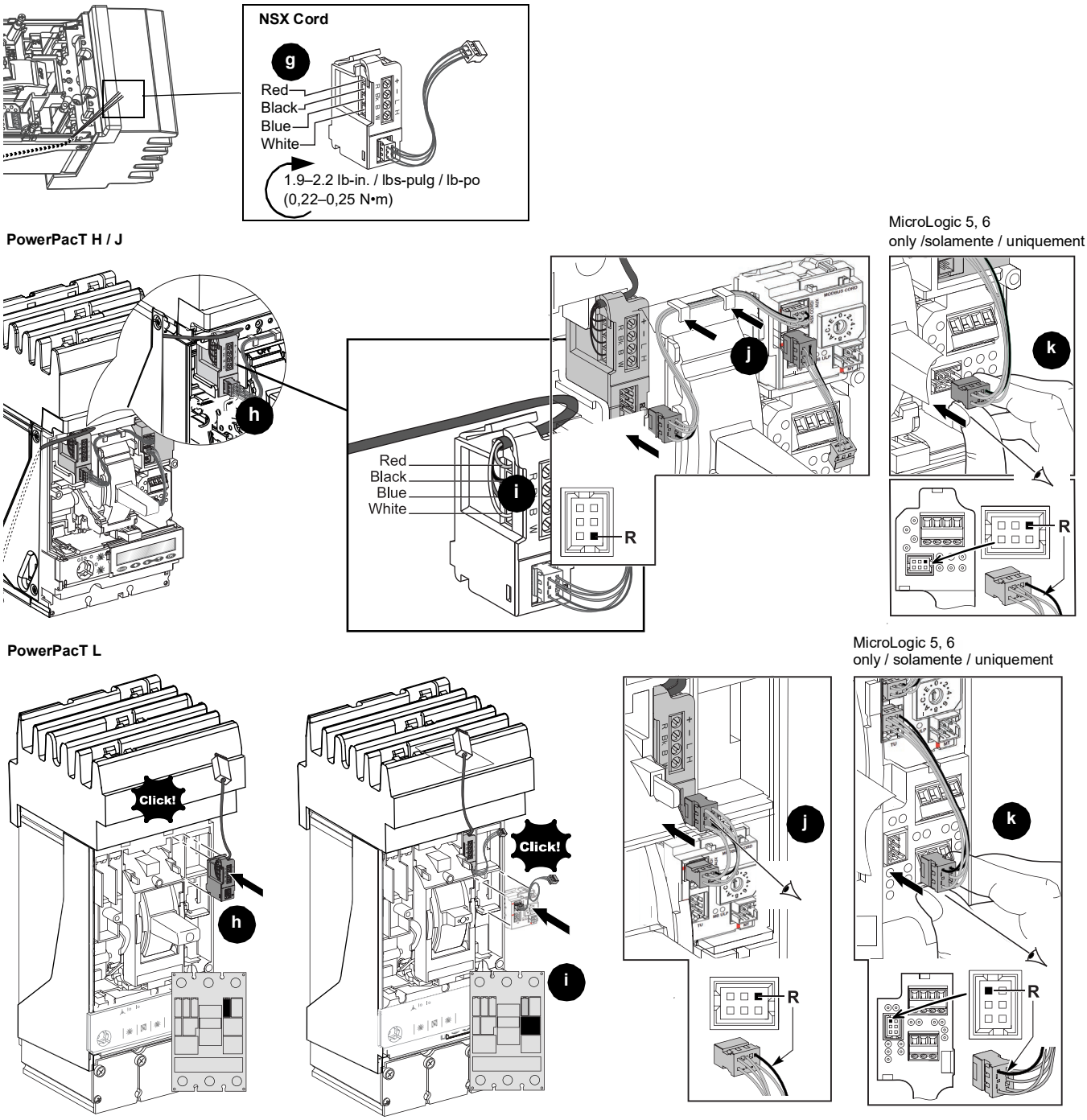

© 2011-2025 Schneider Electric All Rights Reserved / Reservados todos los derechos / Tous droits réservés

9. Replace access cover (Figure 7, m).

9. Vuelva a colocar la cubierta de acceso (figura 7, m).

9. Remettre en place le couvercle d'accès (figure 7, m).

Figure / Figura / Figure 7 :

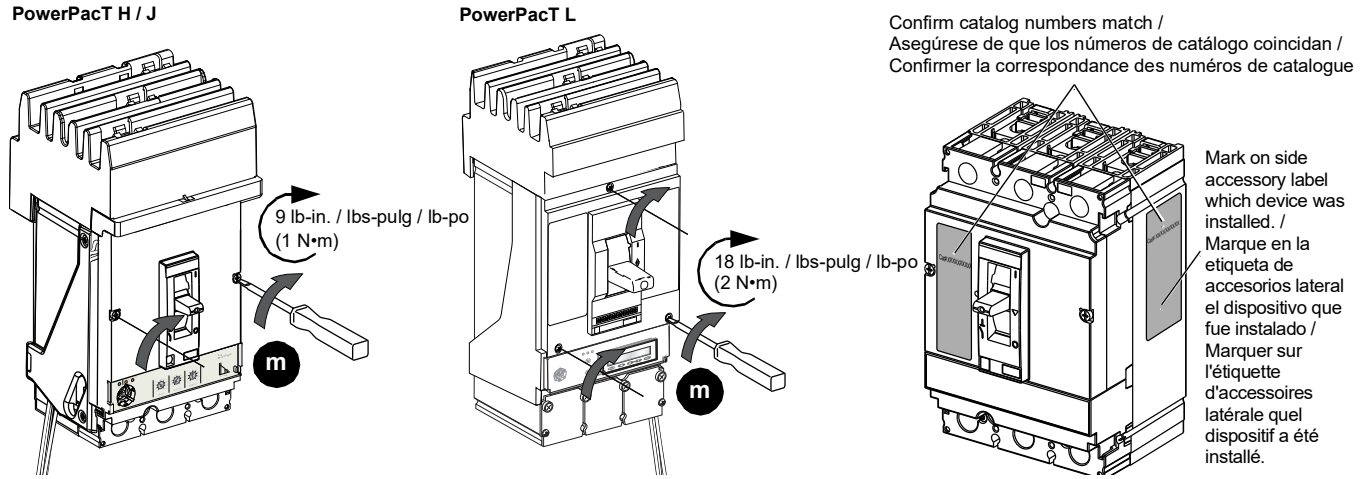

Front Display Module

(Optional, MicroLogic 5 and 6 trip units only.)

Connect BSCM to Front Display Module (kit no. STRV00121) according to the bulletin shipped with the Front Display Module.

Módulo de visualización frontal

(Opcional, unidades de disparo MicroLogic 5 y 6 solamente.)

Conecte el módulo BSCM en el módulo de visualización frontal (kit no. STRV00121) de acuerdo con las instrucciones del boletín que acompaña al módulo.

Afficheur de tableau

(En option pour les déclencheurs MicroLogic 5 et 6 uniquement.)

Raccorder le module BSCM à l'afficheur de tableau (nº de kit STRV00121) selon les directives d'utilisation expédiées avec l'afficheur.

Figure / Figura / Figure 8 :

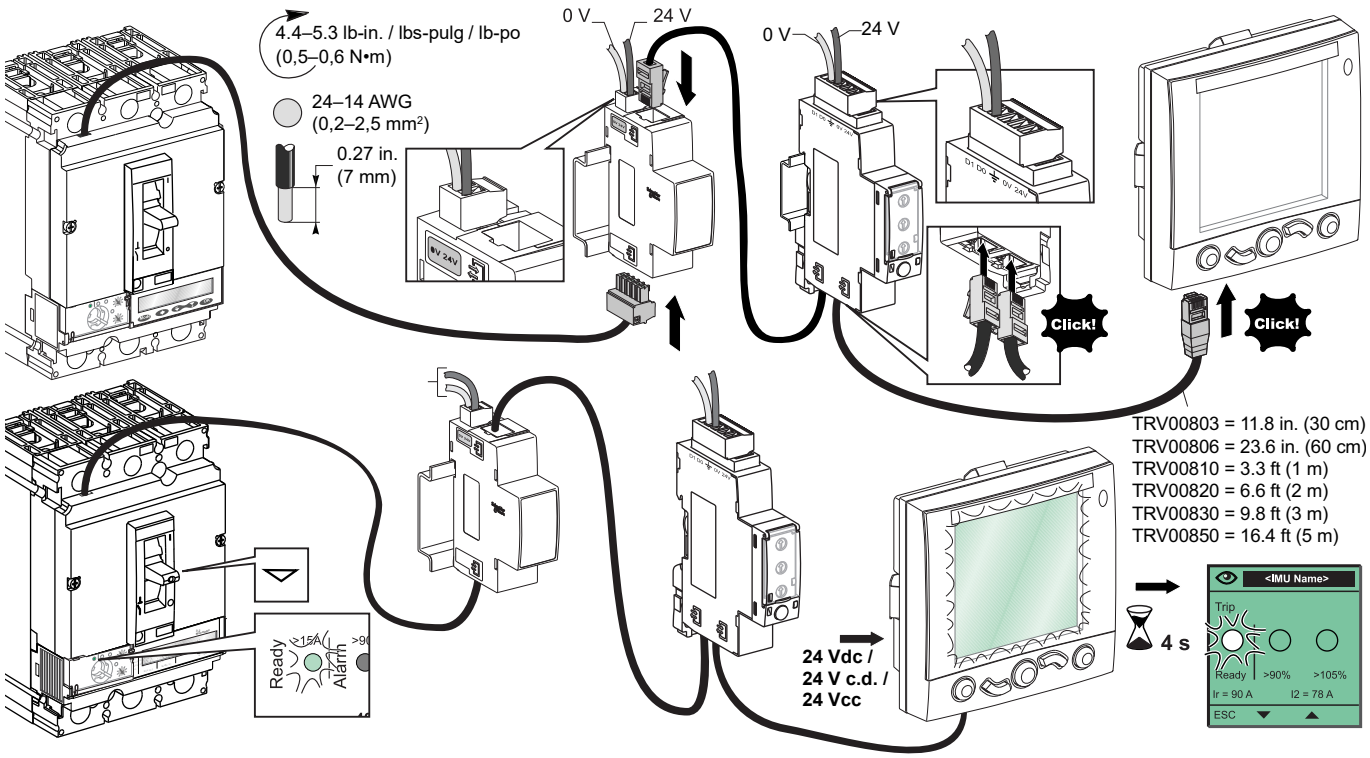

© 2011-2025 Schneider Electric All Rights Reserved / Reservados todos los derechos / Tous droits réservés

BSCM Removal

1. Remove access cover (see "Cover Removal" on page 2).
2. Remove in reverse order of installation. Use screwdriver to remove BSCM (Figure 9, a–b).
3. Replace access cover (c).

Desmontaje del módulo BSCM

1. Desmonte la cubierta de acceso (consulte "Desmontaje de la cubierta" en la página 2).
2. Desmonte en el orden inverso al de su instalación. Utilice un destornillador para desmontar el módulo BSCM (figura 9, a–b).
3. Vuelva a colocar la cubierta de acceso (c).

Retrait du module BSCM

1. Retirer le couvercle d'accès (voir « Retrait du couvercle » à la page 2).
2. Enlever dans l'ordre inverse de l'installation. Utiliser un tournevis pour enlever le module BSCM (figure 9, a–b).
3. Remettre en place le couvercle d'accès (c).

Figure / Figura / Figure 9 :

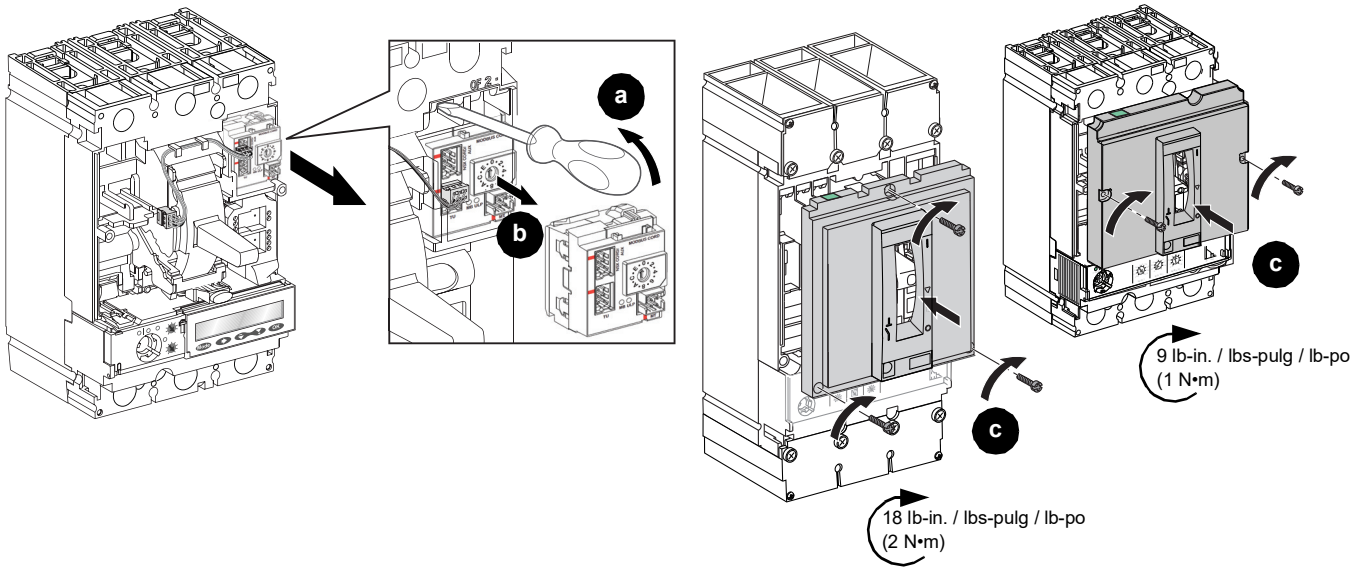

Electrical equipment must be installed, operated, serviced, and maintained only by qualified personnel. No responsibility is assumed by Schneider Electric for any consequences arising out of the use of this material.

Schneider Electric and Square D are trademarks and the property of Schneider Electric SE, its subsidiaries, and affiliated companies. All other trademarks are the property of their respective owners.

Schneider Electric USA, Inc.
800 Federal Street
Andover, MA 01810 USA
888-778-2733
www.se.com/us

Solamente el personal calificado deberá instalar, hacer funcionar y prestar servicios de mantenimiento al equipo eléctrico. Schneider Electric no asume responsabilidad alguna por las consecuencias emergentes de la utilización de este material.

Schneider Electric y Square D son marcas comerciales y propiedad de Schneider Electric SE, sus filiales y compañías afiliadas. Todas las otras marcas comerciales son propiedad de sus respectivos propietarios.

Importado en México por:
Schneider Electric México, S.A. de C.V.
Calz. Javier Rojo Gómez 1121-A
Col. Gpe. del Moral 09300 México, D.F.
55-5804-5000
www.se.com/mx

Seul un personnel qualifié doit effectuer l'installation, l'utilisation, l'entretien et la maintenance du matériel électrique. Schneider Electric n'assume aucune responsabilité des conséquences éventuelles découlant de l'utilisation de cette documentation.

Schneider Electric et Square D sont des marques commerciales et la propriété de Schneider Electric SE, ses filiales et compagnies affiliées. Toutes les autres marques commerciales sont la propriété de leurs propriétaires respectifs.

Schneider Electric Canada, Inc.
5985 McLaughlin Road
Mississauga, ON L5R 1B8 Canada
800-565-6699
www.se.com/ca

© 2011-2025 Schneider Electric All Rights Reserved / Reservados todos los derechos / Tous droits réservés