Instruction Bulletin | **Boletín de instrucciones** | **Directives d'utilisation**

48940-317-01
02/2024

Replaces / Reemplaza / Remplace 48940-317-01, Rev. 01, 06/2011

SDx Module for PowerPacT™ H-, J-, and L-Frame Circuit Breakers
Módulo SDx para los interruptores automáticos PowerPacT™ marcos H, J y L
Module SDx pour disjoncteurs PowerPacT^{MC} à châssis H, J et L

Retain for future use. / Conservar para uso futuro. / À conserver pour usage ultérieur.

Required for Installation

NOTE: I-Line circuit breakers require wiring harness S434502, not provided.

Necesarios para la instalación

NOTA: Los interruptores automáticos I-Line requieren un arnés de cables S434502, no incluido.

Requis pour l'installation

REMARQUE : Les disjoncteurs I-Line requièrent un faisceau de câbles S434502, non fourni.

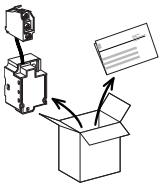

SDx Module / Módulo SDx / Module SDx

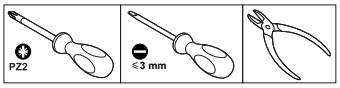

Precautions

Precauciones

Précautions

⚠ DANGER / PELIGRO / DANGER

HAZARD OF ELECTRIC SHOCK, EXPLOSION OR ARC FLASH

- Apply appropriate personal protective equipment (PPE) and follow safe electrical work practices. See NFPA 70E.
- This equipment must be installed and serviced only by qualified electrical personnel.
- Turn off all power supplying this equipment before working on or inside equipment.
- Always use a properly rated voltage sensing device to confirm power is off.
- Replace all devices, doors and covers before turning on power to this equipment.

Failure to follow these instructions will result in death or serious injury.

PELIGRO DE DESCARGA ELÉCTRICA, EXPLOSIÓN O DESTELLO POR ARQUEO

- Utilice equipo de protección personal (EPP) apropiado y siga las prácticas de seguridad en trabajos eléctricos establecidas por su Compañía, consulte la norma 70E de NFPA y NOM-029-STPS.
- Solamente el personal eléctrico especializado deberá instalar y prestar servicio de mantenimiento a este equipo.
- Desenergice el equipo antes de realizar cualquier trabajo dentro o fuera de él.
- Siempre utilice un dispositivo detector de tensión nominal adecuado para confirmar la desenergización del equipo.
- Vuelva a colocar todos los dispositivos, las puertas y las cubiertas antes de volver a energizar el equipo.

El incumplimiento de estas instrucciones tendrá como resultado la muerte o lesiones graves.

RISQUE D'ÉLECTROCUTION, D'EXPLOSION OU D'ÉCLAIR D'ARC

- Portez un équipement de protection personnelle (ÉPP) approprié et observez les méthodes de travail électrique sécuritaire. Voir NFPA 70E.
- Seul un personnel qualifié doit effectuer l'installation et l'entretien de cet appareil.
- Coupez toutes les alimentations de l'appareil avant d'y travailler.
- Utilisez toujours un dispositif de détection de tension à valeur nominale appropriée pour vous assurer que l'alimentation est coupée.
- Replacez tous les dispositifs, les portes et les couvercles avant de mettre l'appareil sous tension.

Le fait de ne pas suivre ces instructions entrainera des blessures graves, voire mortelles.

⚠ **WARNING:** This product can expose you to chemicals including DINP, which is known to the State of California to cause cancer, and DIDP which is known to the State of California to cause birth defects or other reproductive harm. For more information go to: www.P65Warnings.ca.gov.

⚠ **ADVERTENCIA**: Este producto puede exponerle a químicos incluyendo DINP, que es (son) conocido(s) por el Estado de California como causante(s) de cáncer y DIDP, que es (son) conocido(s) por el Estado de California como causante(s) de defectos de nacimiento u otros daños reproductivos. Para mayor información, visite : www.P65Warnings.ca.gov.

⚠ **AVERTISSEMENT**: Ce produit peut vous exposer à des agents chimiques, y compris DINP, identifiés par l'État de Californie comme pouvant causer le cancer et DIDP, identifiés par l'État de Californie comme pouvant causer des malformations congénitales ou autres troubles de l'appareil reproducteur. Pour de plus amples informations, prière de consulter: www.P65Warnings.ca.gov.

Installation

Cover Removal

1. Turn off all power supplying this equipment before working on or inside equipment.
2. Trip circuit breaker (Figure 1, a–c).
3. Remove access cover (d–e).
4. I-Line circuit breakers only: install wire harness S434502, following the instructions shipped with the wire harness.

Instalación

Desmontaje de la cubierta

1. Desenergice el equipo antes de realizar cualquier trabajo dentro o fuera de él.
2. Dispare el interruptor automático (figura 1, a–c).
3. Retire la cubierta de acceso (d–e).
4. Interruptores automáticos I-Line solamente: Instale el arnés de cables S434502 siguiendo las instrucciones incluidas con el arnés.

Installation

Retrait du couvercle

1. Couper toutes les alimentations de l'appareil avant d'y travailler.
2. Déclencher le disjoncteur (figure 1, a–c).
3. Retirer le couvercle d'accès (d–e).
4. Disjoncteurs I-Line uniquement : installer le faisceau de câbles S434502 en suivant les directives expédiées avec le faisceau.

Figure / Figura / Figure 1 :

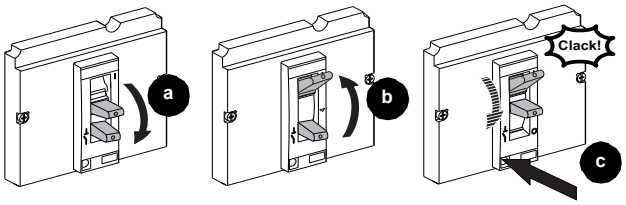

H- and J-Frame Circuit Breakers/ Interruptores automáticos marco H y J/ Disjoncteurs à châssis H et J

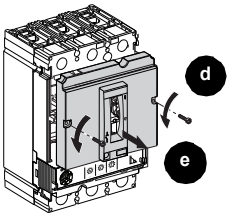

L-Frame Circuit Breakers / Interruptores automáticos marco L / Disjoncteurs à châssis L

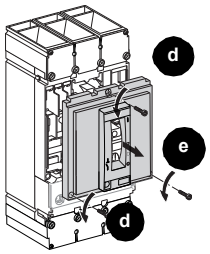

SQUARE D™

Schneider Electric™

H- and J-Frame Circuit Breaker Installation

1. Remove red optical shield (Figure 2, a). Retain for future use.
2. Install SDx (b–c).
3. Install SDx control wiring (d).
4. Replace access cover (e–f).

Instalación en el interruptor automático marco H y J

1. Retire la cubierta óptica roja (figura 2, a). Conservar para uso futuro.
2. Instale el módulo SDx (b–c).
3. Instale el alambrado de control (d) del módulo SDx.
4. Vuelva a colocar la cubierta de acceso (e–f).

Installation dans le disjoncteur à châssis H et J

1. Enlever l'écran optique rouge (figure 2, a). Mettre de côté pour un usage ultérieur.
2. Installer le module SDx (b–c).
3. Installer le câblage de contrôle (d) du module SDx.
4. Remettre en place le couvercle d'accès (e–f).

Figure / Figura / Figure 2 :

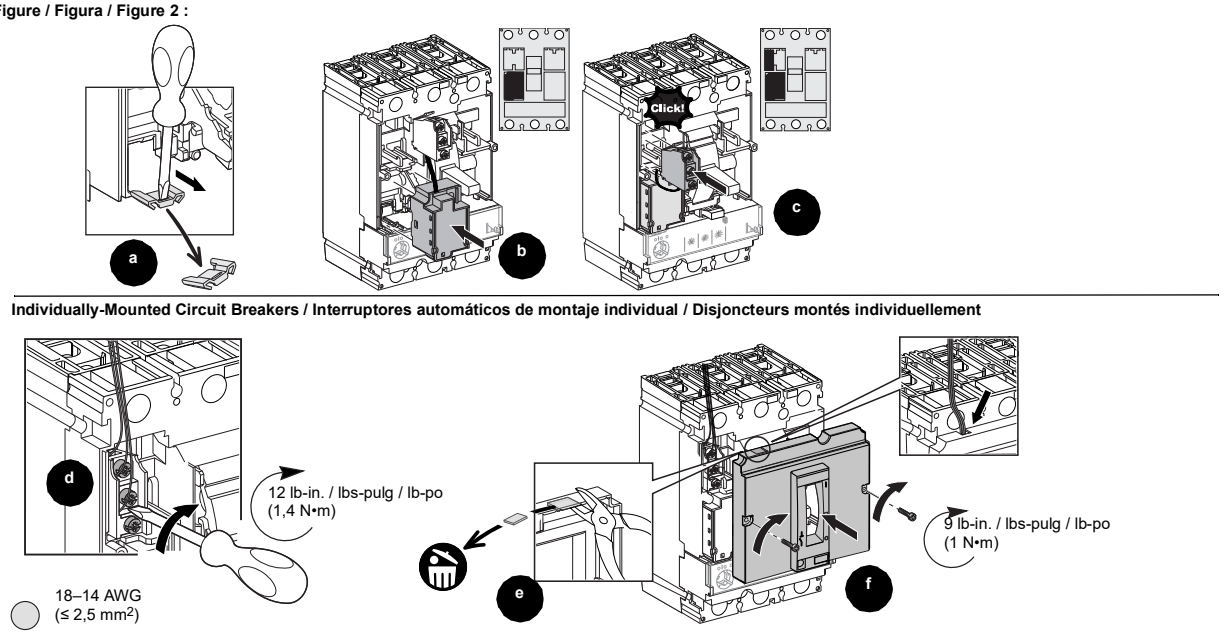

Individually-Mounted Circuit Breakers / Interruptores automáticos de montaje individual / Disjoncteurs montés individuellement

I-Line Circuit Breakers / Interruptores automáticos I-Line / Disjoncteurs I-Line

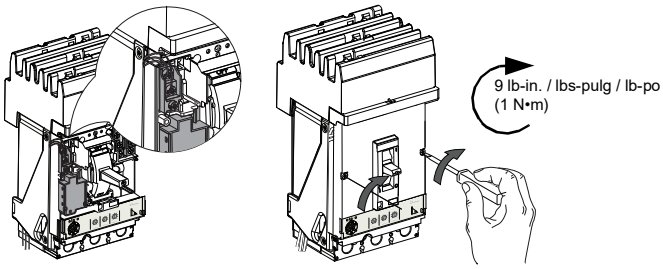

L-Frame Circuit Breaker Installation

1. Remove red optical shield (Figure 3, a). Retain for future use.
2. Install SDx (b–c).
3. Install SDx control wiring (d).
4. Replace access cover (e).

Instalación en el interruptor automático marco L

1. Retire la cubierta óptica roja (figura 3, a). Conservar para uso futuro.
2. Instale el módulo SDx (b–c).
3. Instale el alambrado de control (d) del módulo SDx.
4. Vuelva a colocar la cubierta de acceso (e–f).

Installation dans le disjoncteur à châssis L

1. Enlever l'écran optique rouge (fig. 3, a). Mettre de côté pour un usage ultérieur.
2. Installer le module SDx (b–c).
3. Installer le câblage de contrôle (d) du module SDx.
4. Remettre en place le couvercle d'accès (e–f).

NOTICE / AVISO / AVIS

HAZARD OF EQUIPMENT DAMAGE
Do not install SDx module in plug-in applications where enclosure ambient exceeds 149°F (65°C).

Failure to follow these instructions can result in equipment damage.

PELIGRO DE DAÑO AL EQUIPO
No instale el módulo SDx en las aplicaciones de enchufe donde la temperatura ambiente del gabinete exceda los 149°F (65°C).

El incumplimiento de estas instrucciones podría tener como resultado lesiones o provocar daños en el equipo.

RISQUE DE DOMMAGES MATÉRIELS
N'installez pas le module SDx dans des applications enfichables où la température ambiante du coffret dépasse 149°F (65°C).

Le fait de ne pas suivre ces instructions peut entraîner une blessure ou endommager l'équipement.

© 2011-2024 Schneider Electric All Rights Reserved / Reservados todos los derechos / Tous droits réservés

Figure / Figura / Figure 3 :

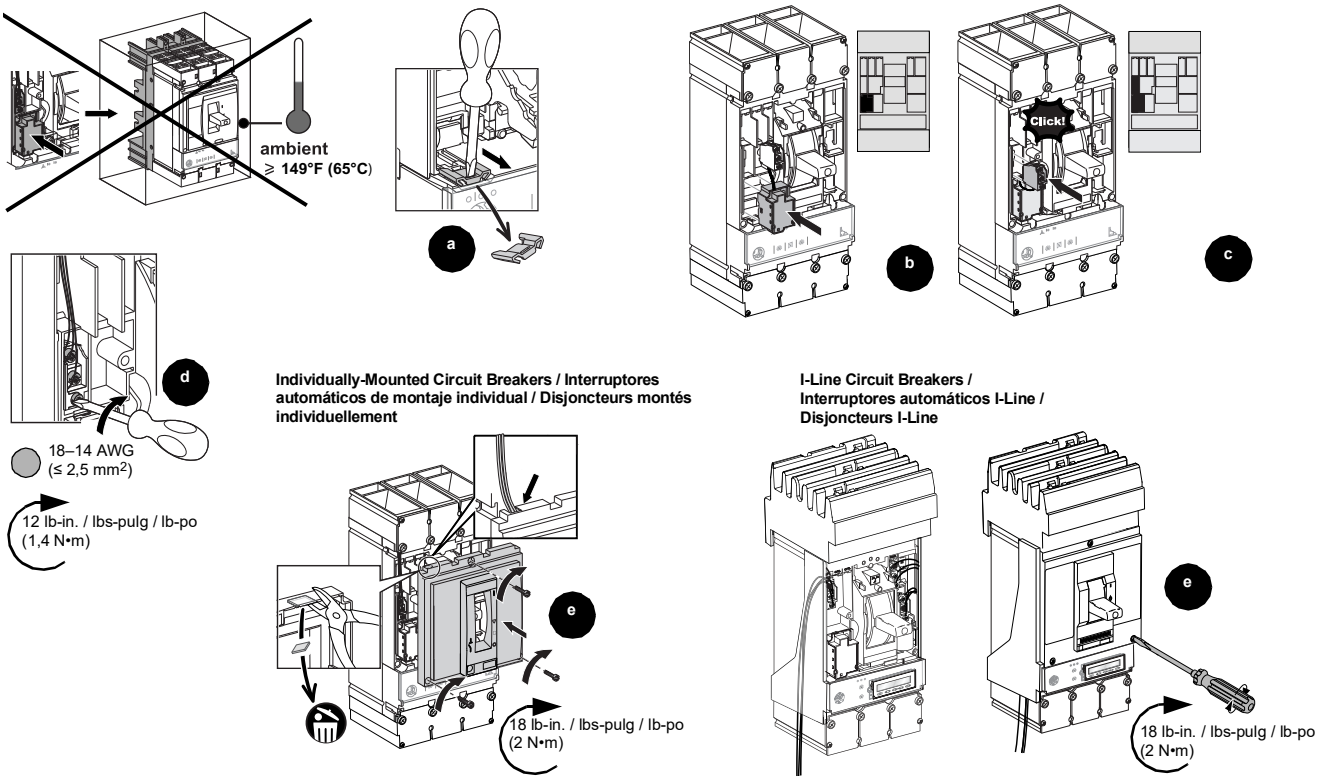

Update Accessory Label | Actualice la etiqueta de accesorios | Mettre à jour l'étiquette de l'accessoire

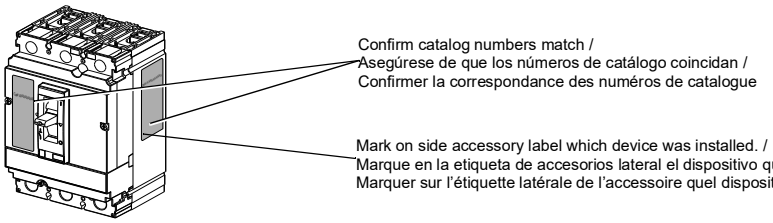

Wiring Diagrams | Diagramas de alambrado | Schémas de câblage

Figure / Figura / Figure 4 :

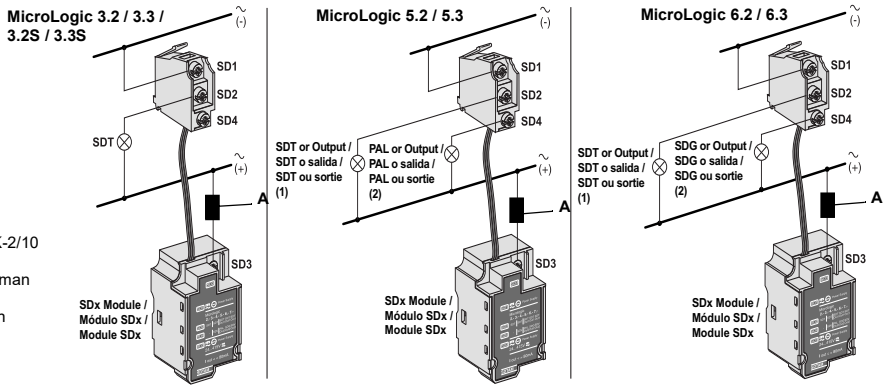

A: 200 mA fuse required, Bussman Fuse KTK-2/10 or equivalent
A: Fusible de 200 mA requerido, fusible Bussman KTK-2/10 o equivalente
A: Fusible de 200 mA requis, fusible Bussman KTK-2/10 ou l'équivalent

© 2011-2024 Schneider Electric All Rights Reserved / Reservados todos los derechos / Tous droits réservés

Testing

Test SDx module operation using the service interface kit (LV485500) and EcoStruxure Power Commission software.

Pruebas

Pruebe el funcionamiento del módulo SDx usando el kit de interfaz de servicio (LV485500) y el software EcoStruxure Power Commission.

Vérification

Tester le fonctionnement du module SDx à l'aide du Service Interface Kit (LV485500) et du logiciel EcoStruxure Power Commission.

Figure / Figura / Figure 5 :

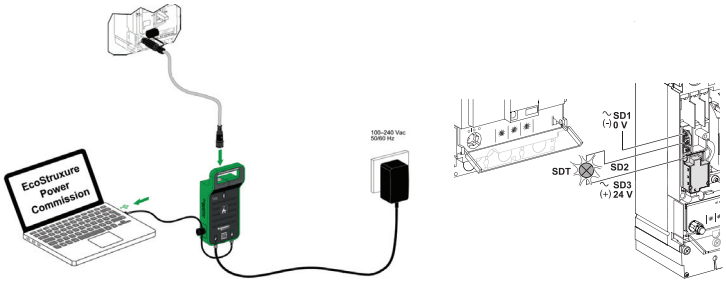

SDx Removal

1. Remove access cover (see "Cover Removal" on page 1).
2. Use screwdriver to remove SDx module (Figure 6, a–d).
3. Replace red optical shield (e).
4. Replace access cover (f).

Desmontaje del módulo SDx

1. Desmonte la cubierta de acceso (consulte "Desmontaje de la cubierta" en la página 1).
2. Utilice un destornillador para retirar el módulo SDx (figura 6, a–d).
3. Vuelva a colocar la cubierta óptica roja (e).
4. Vuelva a colocar la cubierta de acceso (f).

Retrait du module SDx

1. Retirer le couvercle d'accès (voir « Retrait du couvercle » à la page 1).
2. Utiliser un tournevis pour enlever le module SDx (figure 6, a–d).
3. Remettre en place l'écran optique rouge (e).
4. Remettre en place le couvercle d'accès (f).

Figure / Figura / Figure 6 :

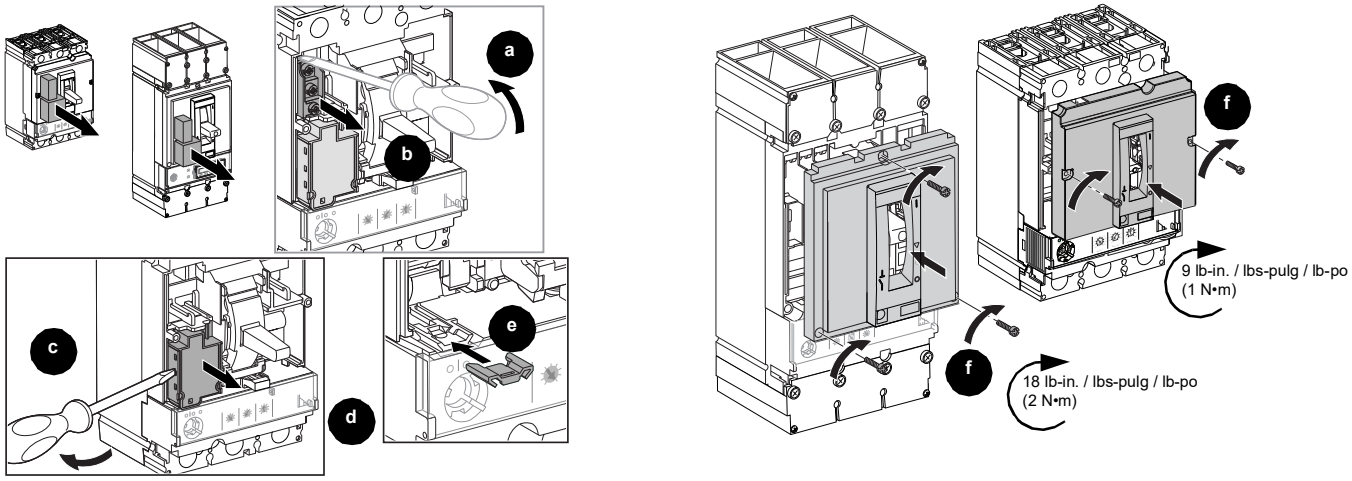

Electrical equipment must be installed, operated, serviced, and maintained only by qualified personnel. No responsibility is assumed by Schneider Electric for any consequences arising out of the use of this material.

Schneider Electric and Square D are trademarks and the property of Schneider Electric SE, its subsidiaries, and affiliated companies. All other trademarks are the property of their respective owners.

Solamente el personal calificado deberá instalar, hacer funcionar y prestar servicios de mantenimiento al equipo eléctrico. Schneider Electric no asume responsabilidad alguna por las consecuencias emergentes de la utilización de este material.

Schneider Electric y Square D son marcas comerciales y propiedad de Schneider Electric SE, sus filiales y compañías afiliadas. Todas las otras marcas comerciales son propiedad de sus respectivos propietarios.

Seul un personnel qualifié doit effectuer l'installation, l'utilisation, l'entretien et la maintenance du matériel électrique. Schneider Electric n'assume aucune responsabilité des conséquences éventuelles découlant de l'utilisation de cette documentation.

Schneider Electric et Square D sont des marques commerciales et la propriété de Schneider Electric SE, ses filiales et compagnies affiliées. Toutes les autres marques commerciales sont la propriété de leurs propriétaires respectifs.

Schneider Electric USA, Inc.
800 Federal Street
Andover, MA 01810 USA
888-778-2733
www.se.com/us

Importado en México por:
Schneider Electric México, S.A. de C.V.
Av. Ejercito Nacional No. 904
Col. Palmas, Polanco 11560 México, D.F.
55-5804-5000
www.se.com/mx

Schneider Electric Canada, Inc.
5985 McLaughlin Road
Mississauga, ON L5R 1B8 Canada
800-565-6699
www.se.com/ca

© 2011-2024 Schneider Electric All Rights Reserved / Reservados todos los derechos / Tous droits réservés