NVE6019904

Altivar Machine
ATV320

UL Type 1 Kit
VW3A95811...VW3A95819
VW3A9925

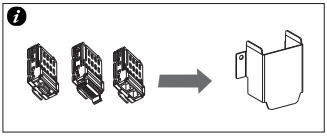

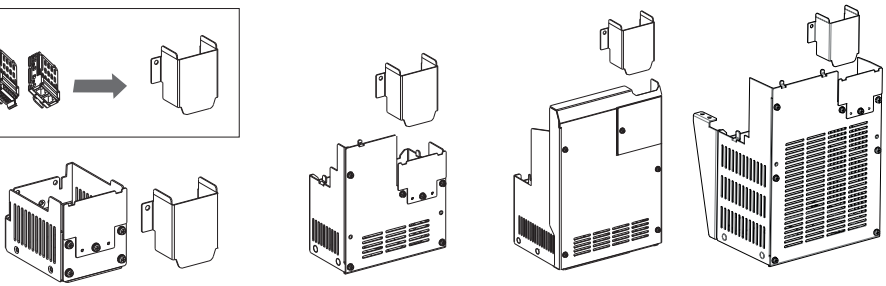

DANGER

HAZARD OF ELECTRIC SHOCK, EXPLOSION, OR ARC FLASH

- Only appropriately trained persons who are familiar with and fully understand the contents of the present manual and all other pertinent product documentation and who have received all necessary training to recognize and avoid hazards involved are authorized to work on and with this equipment.
- Installation, adjustment, repair and maintenance must be performed by qualified personnel.
- Verify compliance with all local and national electrical code requirements as well as all other applicable regulations with respect to grounding of all equipment.
- Before performing work and/or applying voltage on the equipment, follow the instructions given in the appropriate installation manual.

Failure to follow these instructions will result in death or serious injury.

CAUTION

SHARP EDGES

Use all necessary personal protective equipment (PPE) such as gloves when performing any type of work whatsoever on or with this product.

Failure to follow these instructions can result in injury or equipment damage.

Electrical equipment should be installed, operated, serviced, and maintained only by qualified personnel.
No responsibility is assumed by Schneider Electric for any consequences arising out of the use of this product.
© 2024 Schneider Electric. All Rights Reserved.

MANUFACTURER
Schneider Electric Industries SAS
35 rue Joseph Monier
Rueil Malmaison 92500 France

UK REPRESENTATIVE
Schneider Electric Limited
Stafford Park 5
Telford, TF3 3BL United Kingdom

Altivar және Altistart өніміне арналған опция.
Өндірушінің веб-сайтында орналастырылған «Жұмысқа кірісу» қосымшасындағы EAC жиілік инвертер / бірқалыпты іске қосу құрылғысы хабарламасына сілтеме жасауыңызды сұраймыз.

Опция для продуктов Altivar и Altistart.
Пожалуйста, обратитесь к сообщению о преобразователе частоты EAC / программном сартере в приложении к началу работы, размещенном на веб-сайте производителя.

Қазақстан Республикасындағы уәкілетті жеткізуші:
ЖШС «Шнейдер Электрик»
Мекен-жайы: 050010, ҚР, Алматы қаласы, Достық даңғылы, 38, «Кең дала» бизнес орталығы, 5-қабат, сол қанат.
тел.: +7 (727) 339 23 57
Клиенттерге қызмет көрсету нөмірі:
тел.: +7 (727) 339 24 52

Авторизованный поставщик в Республике Казахстан:
ТОО «Шнейдер Электрик»
Адрес: 050010, РК, г. Алматы, пр. Достык, 38, бизнес-центр «Кен Дала», 5 этаж, левое крыло.
Тел.: +7 (727) 339 23 57
Номер службы поддержки клиентов:
Тел.: +7 (727) 339 24 52

mm
in.

VW3A95811:
ATV320U02M●C…U07M●C
Frame Size 1C

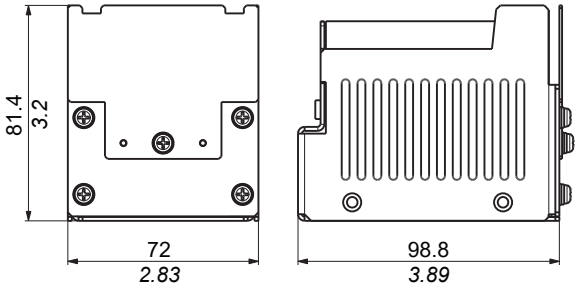

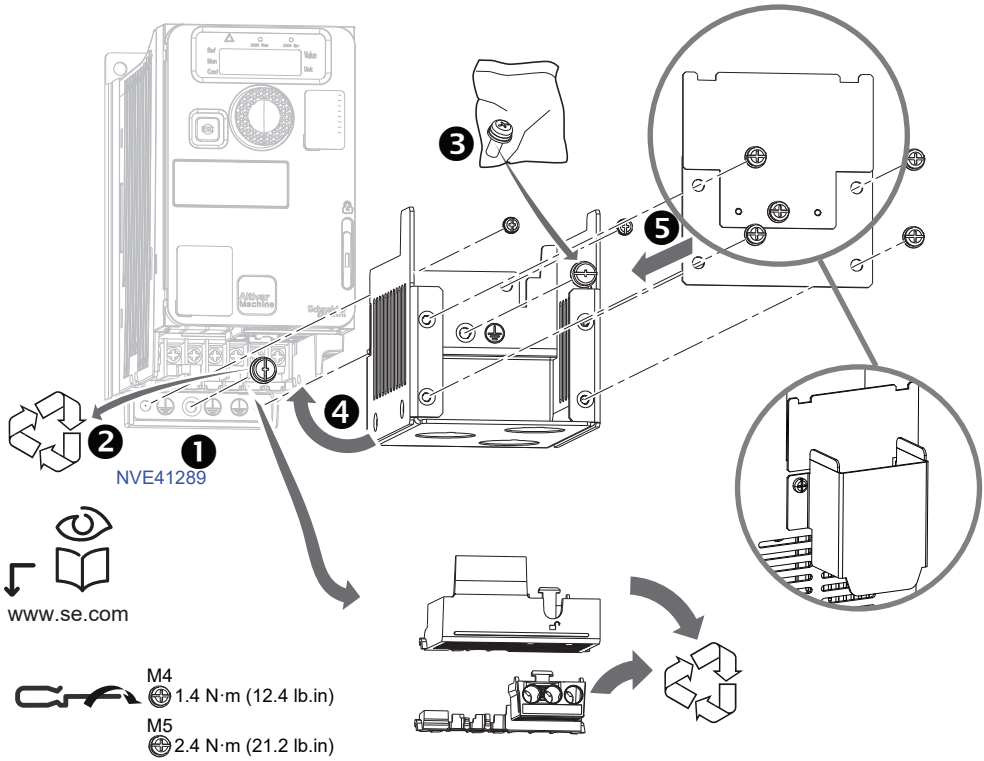

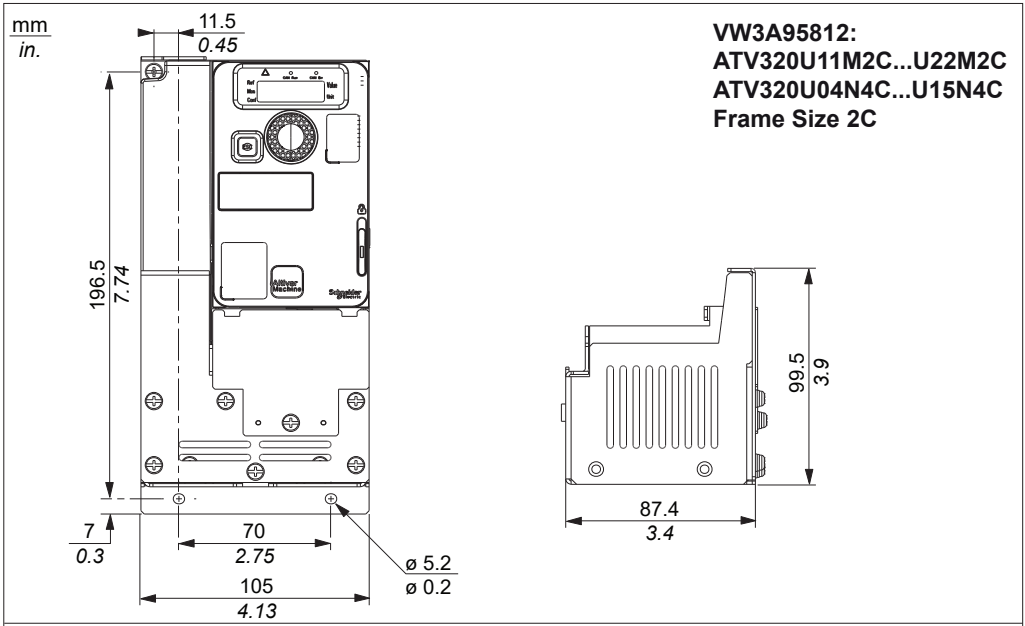

VW3A95812:
ATV320U11M2C...U22M2C
ATV320U04N4C...U15N4C
Frame Size 2C

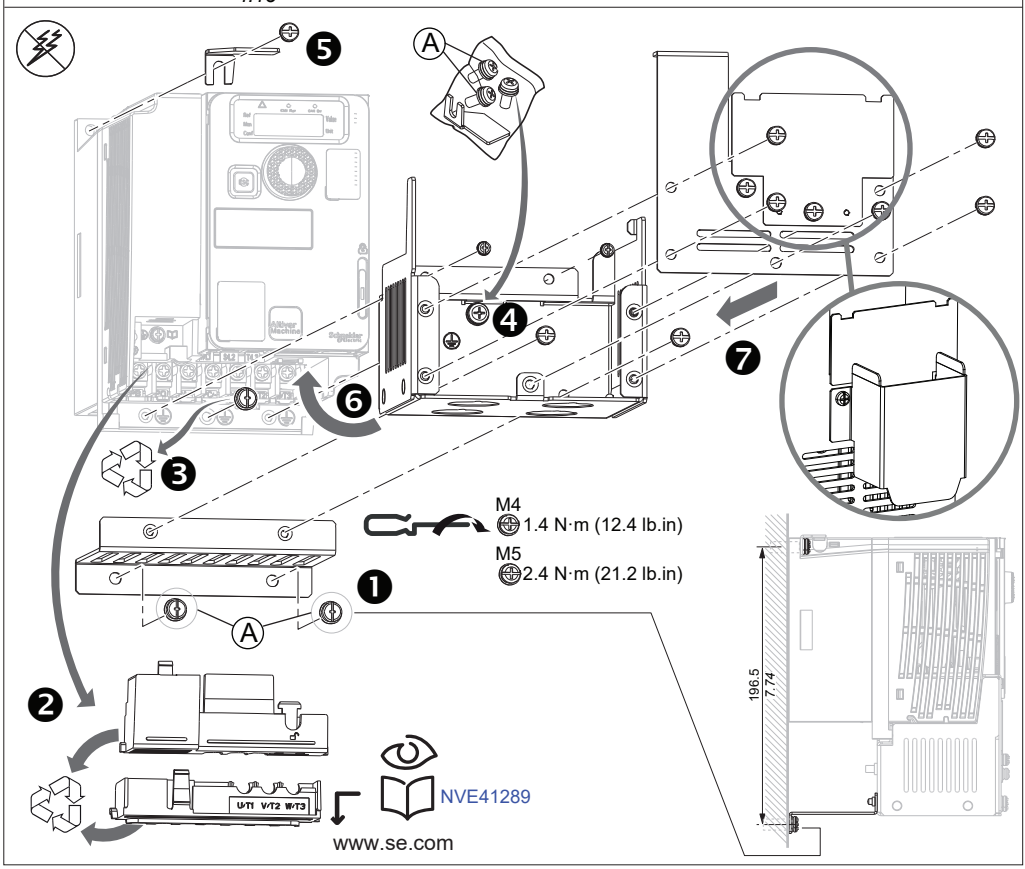

mm
in.

VW3A95813:
ATV320U11M3C...U22M3C
Frame Size 2C

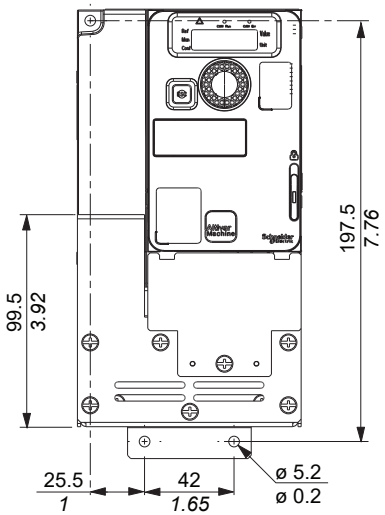

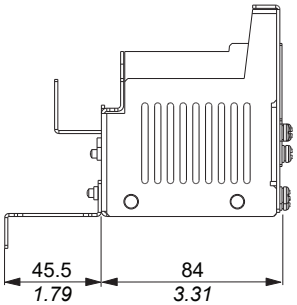

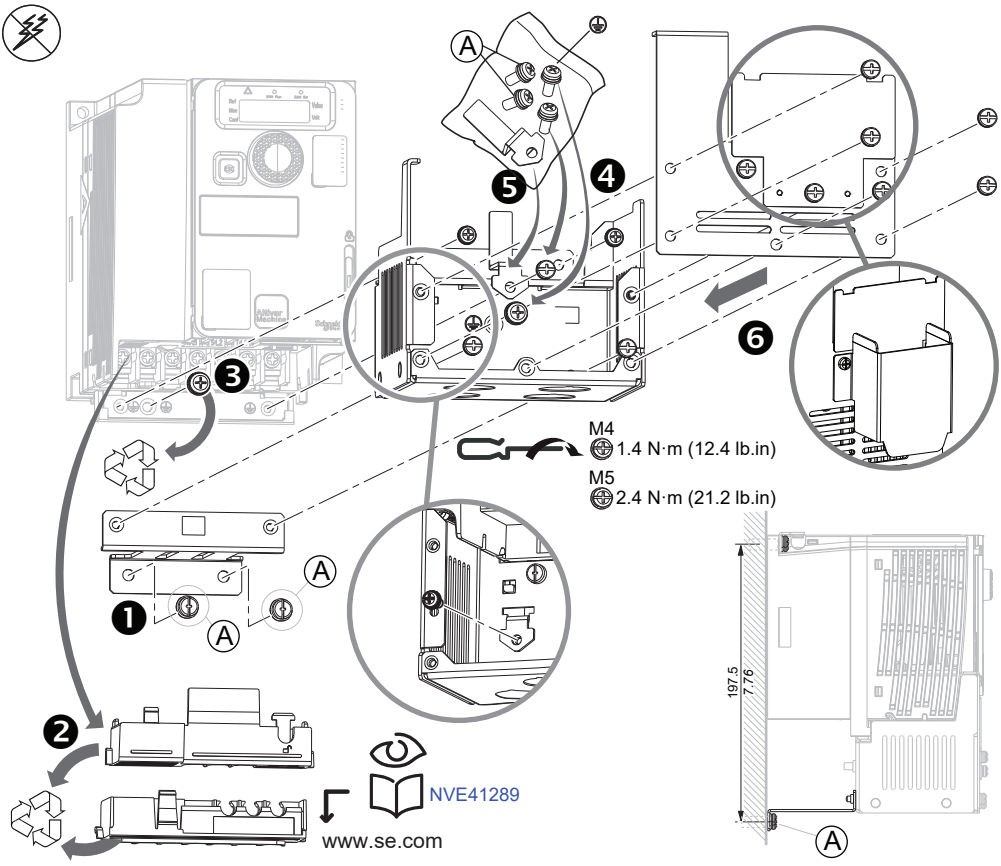

mm
in.

VW3A95814:
ATV320U22N4C...U40N4C
Frame Size 3C

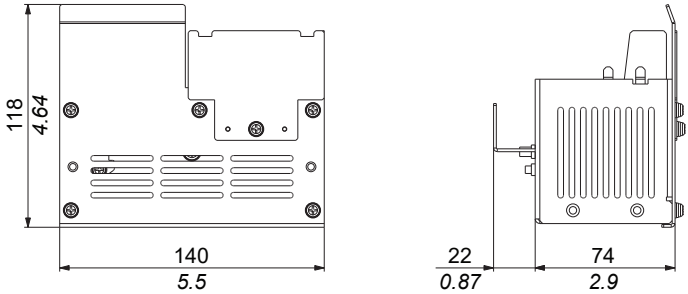

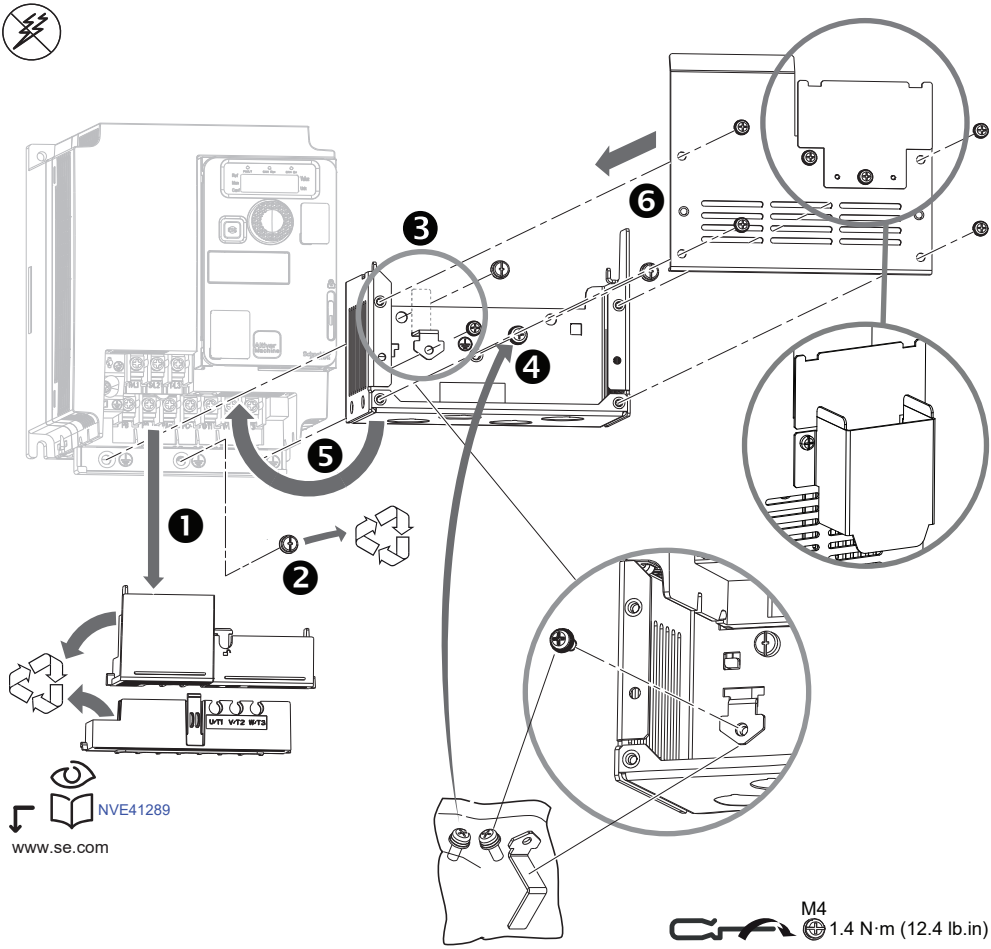

M4
1.4 N·m (12.4 lb.in)
M5
2.4 N·m (21.2 lb.in)

mm
in.

VW3A95815:
ATV320U30M3C
ATV320U40M3C
Frame Size 3C

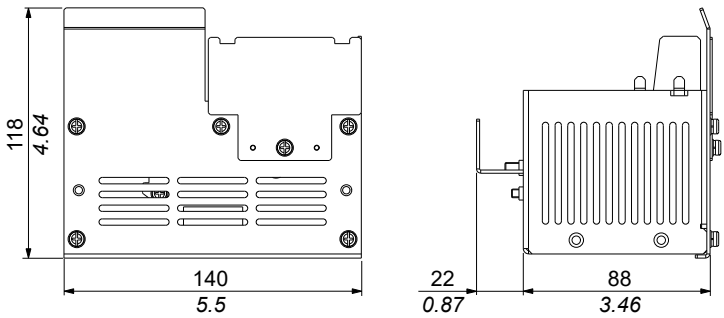

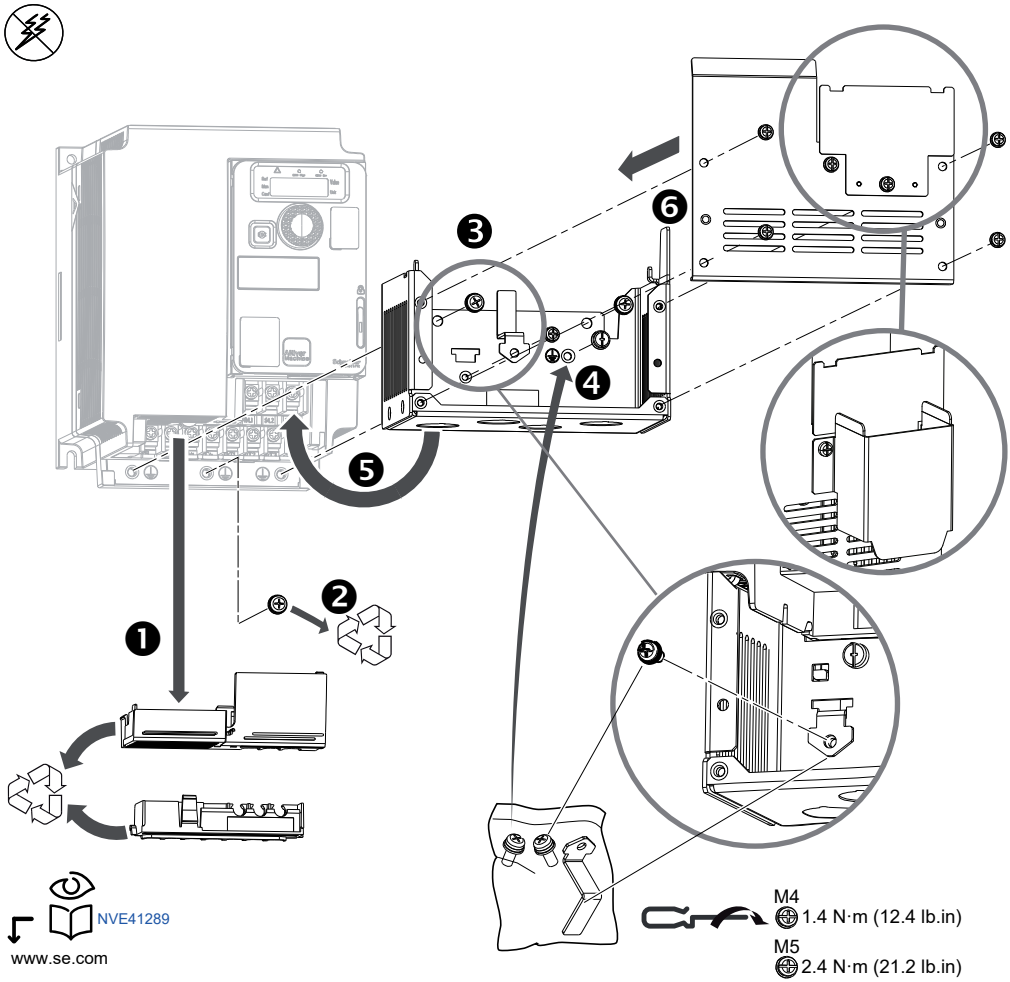

mm
in.

VW3A95816:
ATV320U55M3C...U75M3C
ATV320U55N4C, U75N4C
Frame Size 4C

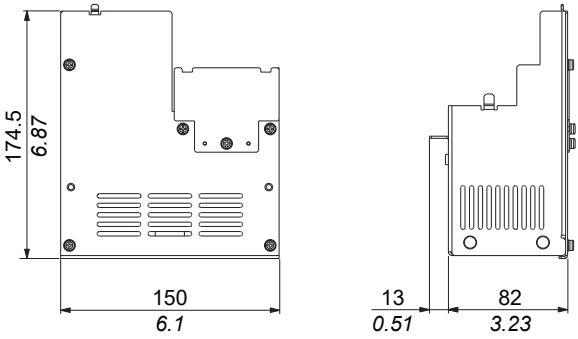

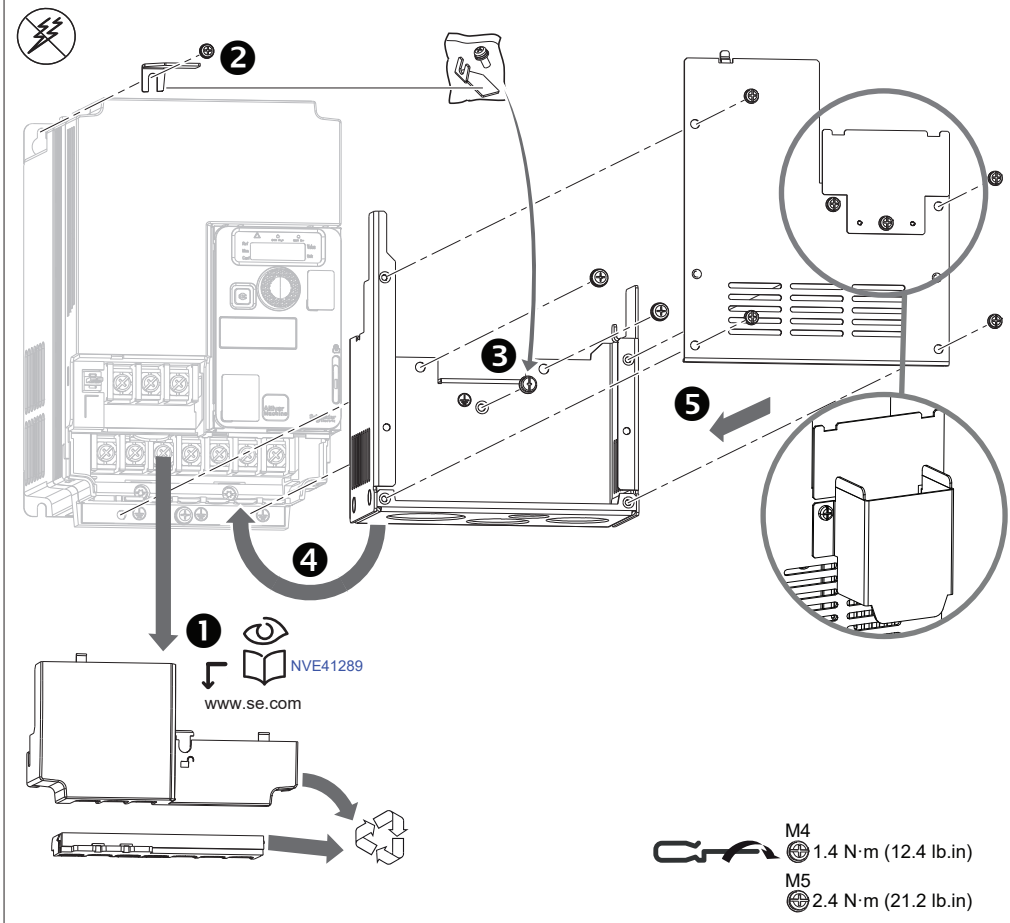

mm
in.

VW3A95817:
ATV320U55N4B...U75N4B
Frame Size 4B

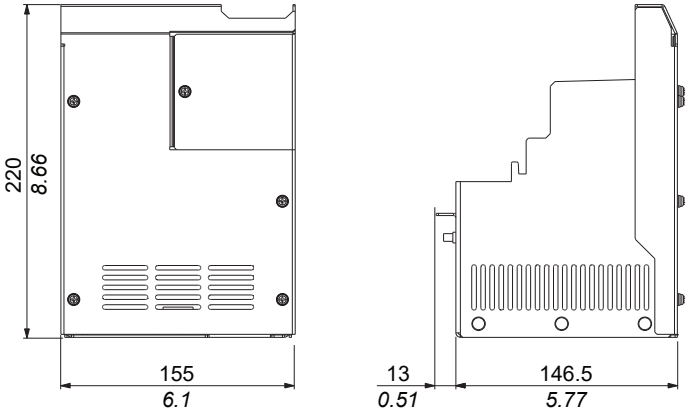

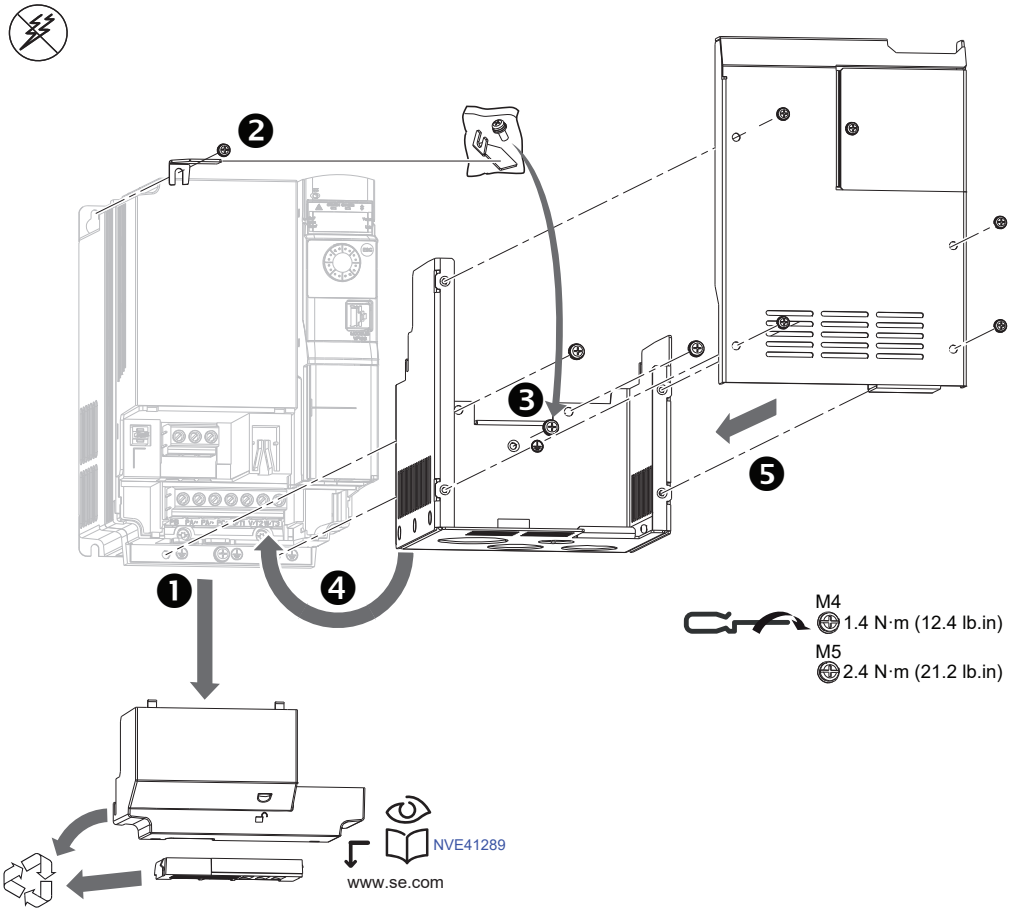

mm
in.

VW3A95818:
ATV320D11M3C, D15M3C
ATV320D11N4C, D15N4C
Frame Size 5C

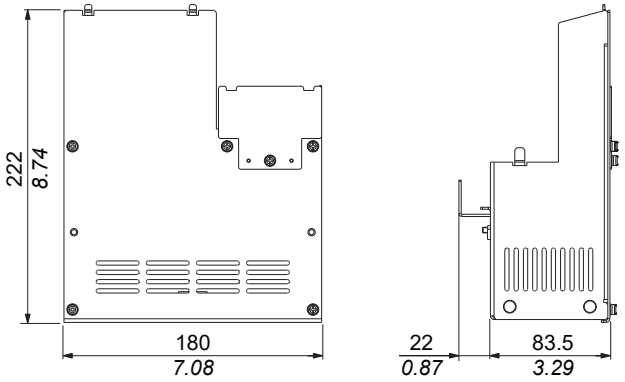

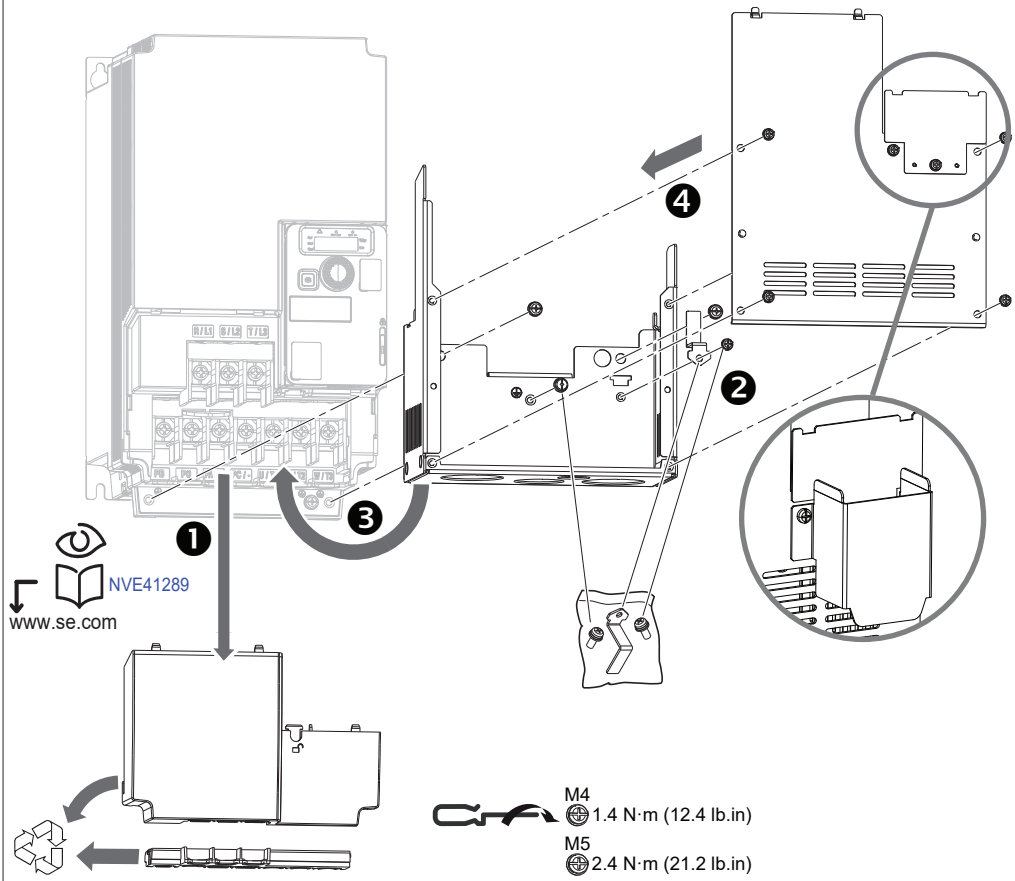

mm
in.

VW3A95819:
ATV320D11N4B...D15N4B
Frame Size 5B

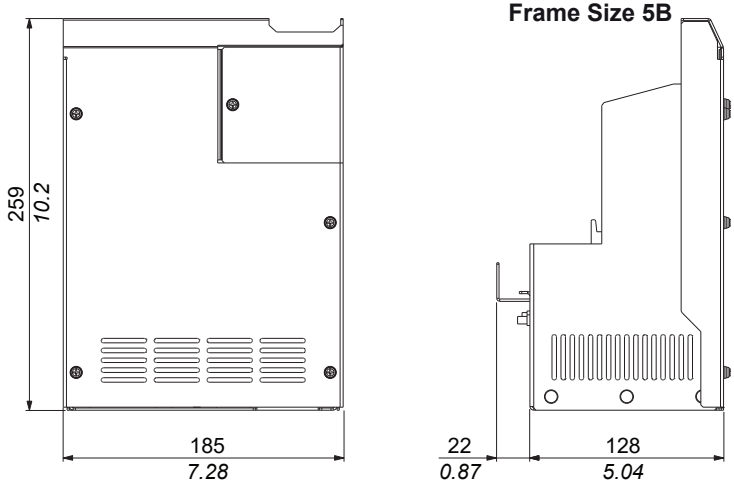

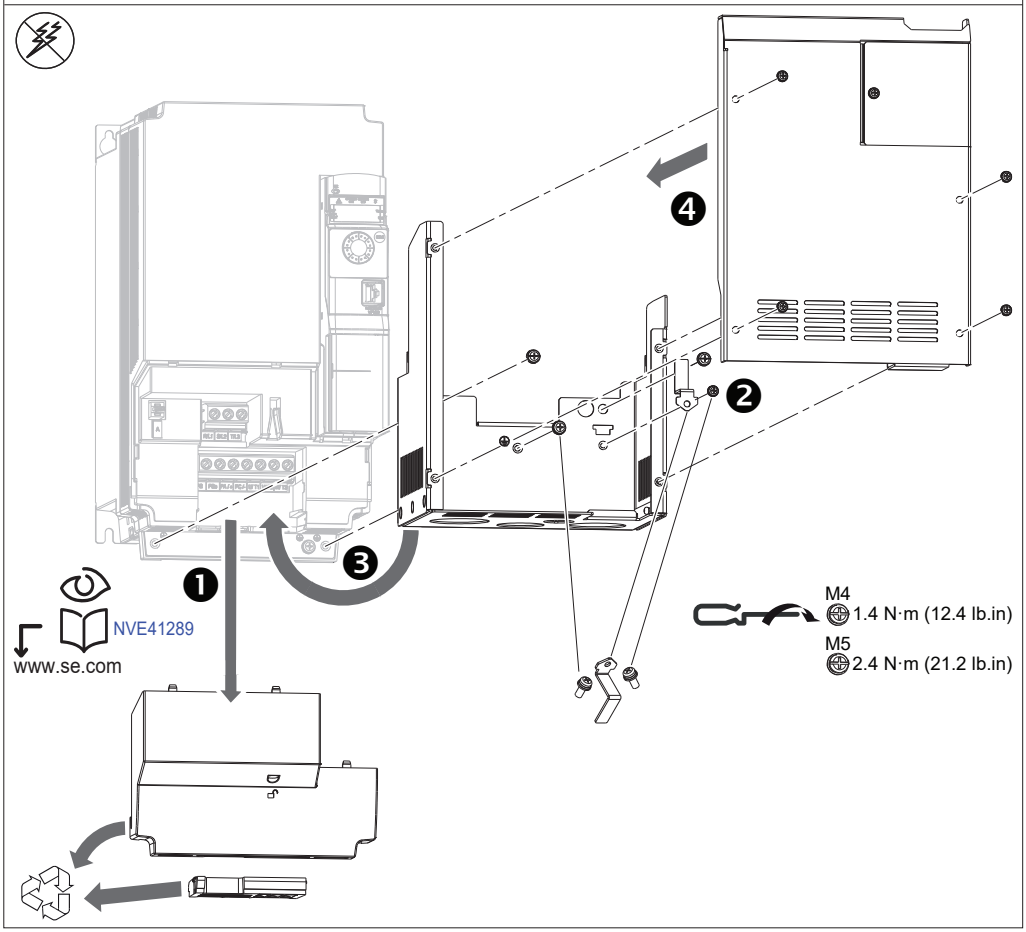

mm
in.

VW3A9925:
ATV320D18N4C, ATV320D22N4C
Frame Size 6C

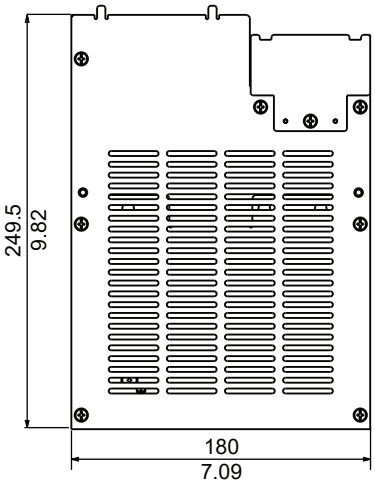

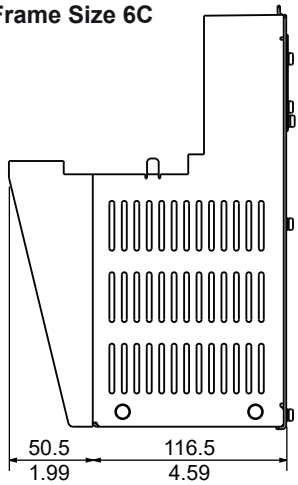

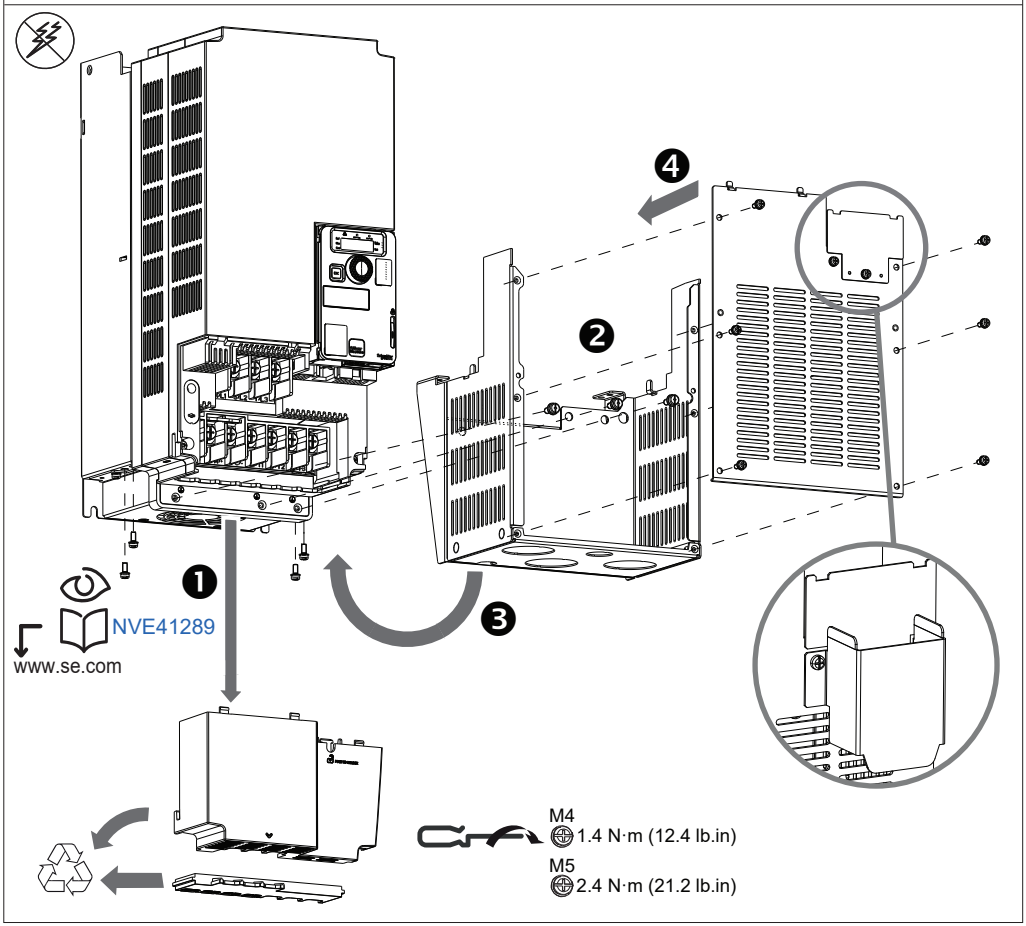

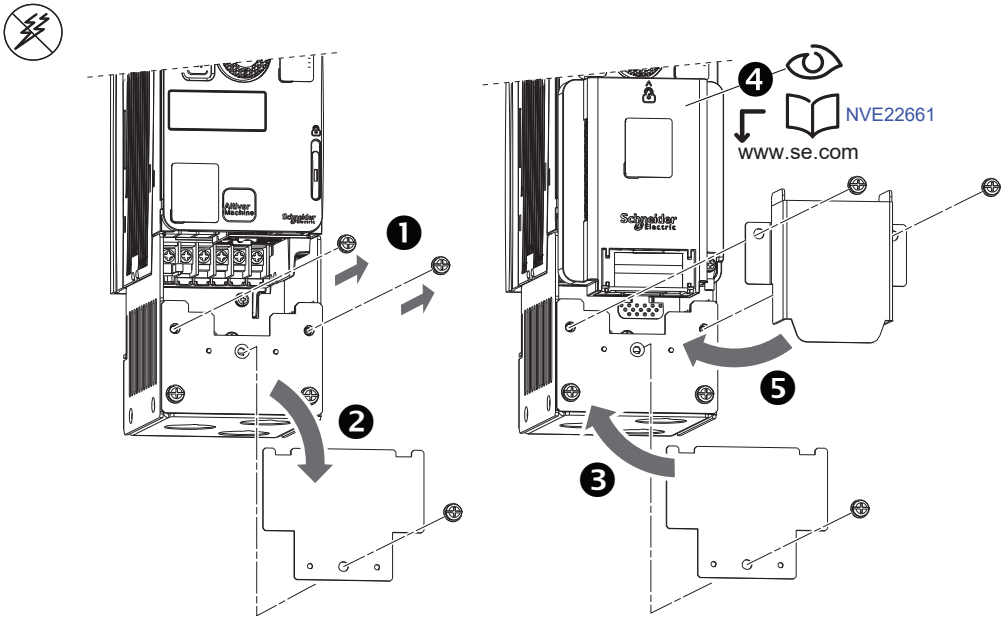
1
2
3
4
5
NVE22661
www.se.com