MasterPacT™ MTZ1/MTZ2/MTZ3/NT/NW

QGH68316-03

en **Remote Racking Device**
fr **Dispositif d'embrochage à distance**
es **Dispositivo de montaje remoto**
de **Dezentrales Kurbelgerät**
it **Dispositivo di inserzione/estrazione remoto**
pt **Dispositivo de estiramento remoto**
ru **Дистанционное устройство вкатывания**
zh 分体式摇进摇出设备

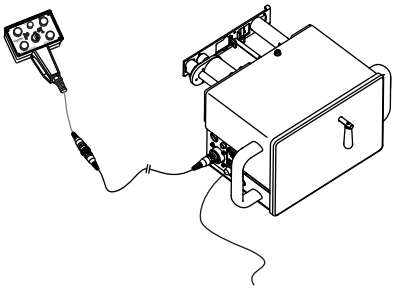

www.se.com/us

	UG MasterPacT MTZ2/MTZ3	IS MasterPacT MTZ2/MTZ3
UL	en 0614IB1701 EN fr 0614IB1701 FR es 0614IB1701 ES de 0614IB1701 ZH	en it fr pt es ru de zh — HRB69563
IEC	en DOCA0101EN fr DOCA0101FR es DOCA0101ES de DOCA0101ZH	en it fr pt es ru de zh — NVE35470

? → **www.se.com > support >... / Schneider Electric Customer Support**

Retain instructions for future use.

Visit our website at:
www.se.com
to download the documents listed above (user guides UG or instruction sheets IS) and other documents.

PLEASE NOTE

- Electrical equipment should be installed, operated, serviced, and maintained only by qualified personnel.
- No responsibility is assumed by Schneider Electric for any consequences arising out of the use of this material.
- All pertinent state, regional, and local safety regulations must be observed when installing and using this product.

Instruction de service à conserver pour usage ultérieur.

Visitez notre site web:
www.se.com
pour télécharger les documents listés ci-dessus (guide utilisteurs UG ou instructions de service IS) et d'autres documents.

REMARQUE IMPORTANTE

- L'installation, l'utilisation, la réparation et la maintenance des équipements électriques doivent être assurées par du personnel qualifié uniquement.
- Schneider Electric décline toute responsabilité quant aux conséquences de l'utilisation de ce matériel.
- Toutes les réglementations locales, régionales et nationales pertinentes doivent être respectées lors de l'installation et de l'utilisation de ce produit.

Guarde la hoja de instrucciones para utilizarla en el futuro.

Visite nuestra página web en:
www.se.com para descargar los documentos enumerados anteriormente (manuales de usuario UG u hojas de instrucciones IS) asi como otros documentos.

TENGA EN CUENTA

- La instalación, manejo, puesta en servicio y mantenimiento de equipos eléctricos deberán ser realizados sólo por personal cualificado.
- Schneider Electric no se hace responsable de ninguna de las consecuencias del uso de este material.
- Al instalar y utilizar este producto es necesario tener en cuenta todas las regulaciones sobre seguridad correspondientes, ya sean regionales, locales o estatales.

Bewahren Sie diese Anleitung bitte als Referenz zur späteren Verwendung auf.

Besuchen Sie unsere Internetseite
www.se.com,
um die oben genannten Dokumente (Benutzerhandbücher UG oder Bedienungsanleitungen IS) und weitere Dokumente herunterzuladen.

BITTE BEACHTEN

- Elektrische Geräte dürfen nur von Fachpersonal installiert, betrieben, bedient und gewartet werden.
- Schneider Electric haftet nicht für Schäden, die durch die Verwendung dieses Materials entstehen.
- Bei der Montage und Verwendung dieses Produkts sind alle zutreffenden staatlichen, landesspezifischen, regionalen und lokalen Sicherheitsbestimmungen zu beachten.

Conservare le istruzioni per uso futuro.

Visitate il nostro sito web
www.se.com
per scaricare i documenti elencati sopra (guide utente UG o Fogli di istruzioni IS) e altri documenti.

NOTA

- Manutenzione, riparazione, installazione e uso delle apparecchiature elettriche si devono affidare solo a personale qualificato.
- Schneider Electric non si assume alcuna responsabilità per qualsiasi conseguenza derivante dall'uso di questo materiale.
- Durante l'installazione e l'uso di questo prodotto è necessario rispettare tutte le normative locali, nazionali o internazionali in materia di sicurezza.

Guarde a folha de instruções para utilização futura.

Visite o nosso site web em
www.se.com
para transferir os documentos listados acima (manuais do utilizador UG ou folhas de instruções IS) e outros documentos.

NOTA

- A instalação, utilização e manutenção do equipamento eléctrico devem ser efectuadas exclusivamente por pessoal qualificado.
- A Schneider Electric não assume qualquer responsabilidade pelas consequências resultantes da utilização deste material.
- Todas as regulamentações de segurança pertinentes, sejam estatais, regionais ou locais, devem ser cumpridas na instalação e utilização deste produto.

Сохраните эту инструкцию для использования в будущем.

Посетите наш сайт
www.se.com, чтобы:
чтобы загрузить перечисленные выше документы (руководства пользователей UG или инструкции IS) и другие документы.

ОБРАТИТЕ ВНИМАНИЕ

- Установка, эксплуатация, ремонт и обслуживание электрического оборудования может выполняться только квалифицированными электриками.
- Компания Schneider Electric не несет никакой ответственности за любые возможные последствия использования данной документации.
- Во время установки и использования данного изделия следует соблюдать все действующие государственные, региональные и местные нормы и правила безопасности.

请保管好此说明书以供将来使用。

请访问网站 www.se.com
下载上述文件（用户指南 UG 或说明书 IS）和其他文件。

请注意

- 电气设备的安装、操作、维修和维护工作仅限于合格人员执行。
- Schneider Electric 不承担由于使用本资料所引起的 任何后果。
- 在安装和使用本产品时，必须遵守国家、地区和当地的所有相关的安全法规。

⚠ ⚠ DANGER / PELIGRO / GEFAHR / PERICOLO / PERIGO / ОПАСНОСТЬ / 危险

HAZARD OF ELECTRIC SHOCK, EXPLOSION OR ARC FLASH

- Apply appropriate personal protective equipment (PPE) and follow safe electrical work practices. See NFPA 70E, CSA Z462, NOM 029-STPS-2011 or local equivalent.
- This equipment must only be installed and serviced by qualified electrical personnel.
- Turn off all power supplying this equipment before working on or inside equipment.
- Always use a properly rated voltage sensing device to confirm power is off.
- Replace all devices, doors, and covers before turning on power to this equipment.
- Beware of potential hazards, and carefully inspect the work area for tools and objects that may have been left inside the equipment.

Failure to follow these instructions will result in death or serious injury.

RISQUE D'ÉLECTROCUTION, D'EXPLOSION OU ÉCLAIR D'ARC ÉLECTRIQUE

- Portez un équipement de protection individuelle (EPI) adapté et respectez les consignes de sécurité électrique courantes. Reportez-vous aux normes NFPA 70E, CSA Z462, NOM 029-STPS-2011 ou aux codes locaux en vigueur.
- Seul un personnel qualifié doit effectuer l'installation et l'entretien de cet équipement.
- Débranchez toutes les sources d'alimentation de cet équipement avant d'effectuer toute opération interne ou externe sur celui-ci.
- Utilisez toujours un dispositif de détection de tension ayant une valeur nominale appropriée pour vous assurer que l'alimentation est coupée.
- Replacez tous les dispositifs, les portes et les capot avant de mettre l'équipement sous tension.
- Faites attention aux dangers potentiels et inspectez attentivement la zone de travail pour vous assurer qu'aucun outil ou objet n'est resté à l'intérieur de l'équipement.

Le fait de ne pas suivre ces instructions entrainera des blessures graves, voire mortelles.

PELIGRO DE DESCARGA ELÉCTRICA, EXPLOSIÓN O DESTELLO POR ARQUEO

- Utilice equipo de protección personal (EPP) apropiado y siga las prácticas de seguridad eléctrica establecidas por su Compañia. Consulte la norma 70E de NFPA, NOM-029-STPS-2011 o CSA Z462, u otros códigos locales correspondientes.
- Solamente el personal eléctrico calificado deberá instalar y prestar servicio de mantenimiento a este equipo.
- Desconecte todas las fuentes de alimentacion del equipo antes de realizar cualquier trabajo en él.
- Siempre utilice un dispositivo detector de tensión nominal adecuado para confirmar la desenergización del equipo.
- Vuelva a colocar todos los dispositivos, las puertas y las cubiertas antes de volver a energizar el equipo.
- Tenga cuidado con los riesgos potenciales, e inspeccione cuidadosamente la zona de trabajo para comprobar si han quedado herramientas y objetos dentro del equipo.

El incumplimiento de estas instrucciones provocará lesiones graves o incluso la muerte.

GEFAHR VON ELEKTRISCHEM SCHLAG, EXPLOSIONODER LICHTBOGEN

- Tragen Sie persönliche Schutzausrüstung (PSA) und befolgen Sie sichere Verfahren im Umgang mit Elektrogeräten. Siehe NFPA 70E, CSA Z462, NOM 029-STPS oder lokale Entsprechung.
- Diese Geräte dürfen nur von qualifizierten Elektrikern installiert und gewartet werden.
- Schalten Sie vor Arbeiten am bzw. im Innern des Geräts die gesamte Spannungsversorgung ab.
- Verwenden Sie für die Prüfung vorhandener Spannung stets einen Spannungsfühler mit zutreffender Bemessungsspannung.
- Bringen Sie alle Vorrichtungen, Türen und Abdeckungen wieder an, bevor Sie das Gerät einschalten.
- Beachten Sie potenzielle Gefahren, und überprüfen Sie den Arbeitsbereich auf Werkzeuge und andere Gegenstände, die sich möglicherweise noch in der Anlage befinden.

Die Nichtbeachtung dieser Anweisungen führt zu Tod oder schwerer Verletzungen.

RISCHIO DI FOLGORAZIONE, ESPLOSIONI O ARCO ELETTRICO

- Utilizzare dispositivi di protezione individuale (DPI) idonei e adottare misure di sicurezza adeguate per lavori elettrici. Vedere le normative NFPA 70E, CSA Z462, NOM 029-STPS o le norme equivalenti nel paese di installazione.
- Installazione e manutenzione di questa apparecchiatura si devono affidare solo ad elettricisti qualificati.
- Prima di lavorare con l'apparecchiatura o al suo interno isolare completamente l'alimentazione elettrica.
- Per verificare che l'alimentazione sia isolata usare sempre un rilevatore di tensione correttamente tarato.
- Sostituire dispositivi, sportelli e coperture prima di riaccendere l'alimentazione dell'apparecchiatura.
- Prestare attenzione a potenziali pericoli e ispezionare con attenzione l'area di lavoro per assicurarsi di non aver dimenticato utensili o altri oggetti all'interno dell'apparecchiatura.

Il mancato rispetto di queste istruzioni provocherà morte o gravi infortuni.

RISCO DE ELECTROCUSSÃO, DE EXPLOSÃO, OU DE ARCO ELÉCTRICO

- Utilize equipamento de protecção pessoal (PPE) e siga os métodos de segurança eléctrica. Consulte NFPA 70E, CSA Z462, NOM 029-STPS ou o equivalente local.
- A instalação e manutenção deste equipamento só devem ser efectuadas por electricistas qualificados.
- Desligue todas as fontes de alimentação deste equipamento antes de trabalhar no equipamento ou no seu interior.
- Utilize sempre um dispositivo de detecção da tensão nominal adequada para confirmar se a alimentação está desligada.
- Substitua todos os dispositivos, portas e tampas antes de ligar a alimentação deste equipamento.
- Esteja atento a potenciais perigos e inspecione cuidadosamente a área de trabalho para se assegurar que não foram deixadas ferramentas e objectos no interior do equipamento.

A não observância destas instruções resultará em morte, ou ferimentos graves.

ОПАСНОСТЬ ПОРАЖЕНИЯ ЭЛЕКТРИЧЕСКИМ ТОКОМ, ВЗРЫВА ИЛИ ВОЗНИКНОВЕНИЯ ДУГИ

- Используйте подходящие средства индивидуальной защиты (СИЗ) и соблюдайте технику безопасности при электротехнических работах. См. NFPA 70E, CSA Z462, NOM 029-STPS или местный эквивалентный стандарт.
- Данное оборудование могут устанавливать и обслуживать только квалифицированные электрики.
- Отключите питание до начала работы снаружи или внутри оборудования.
- Всегда пользуйтесь надлежащим датчиком номинального напряжения для определения отсутствия питания.
- Установите обратно все устройства, дверцы и крышки перед включением питания данного оборудования.
- Избегайте потенциальных опасностей, внимательно осмотрите рабочую область на наличие инструментов и предметов, которые могли остаться внутри оборудования.

Несоблюдение этих инструкций приведет к смерти или серьезной травме.

电击、爆炸或弧闪的危险

- 采用适当的个人防护设备 (PPE) 并遵循电气作业安全守则。请参阅 NFPA 70E, CSA Z462, NOM 029-STPS 或当地对应的标准。
- 只有具备相应资质的电气人员才能安装和维修该设备。
- 在该设备表面或内部工作之前，请关闭设备的全部电源。
- 确保使用合适的额定电压传感器确认电源已关闭。
- 更换所有设备、门和盖，然后再打开该设备的电源。
- 注意潜在危险，仔细检查作业区，以免将工具和物件遗忘在设备内部。

不遵循上述说明将导致人员伤亡。

⚠ **WARNING:** This product can expose you to chemicals including DINP, which is known to the State of California to cause cancer, and DIDP which is known to the State of California to cause birth defects or other reproductive harm. For more information go to: www.P65Warnings.ca.gov

⚠ **AVERTISSEMENT :** Ce produit peut vous exposer à des agents chimiques, y compris le DINP, identifié par l'État de Californie comme pouvant causer le cancer, et le DIDP, reconnu par l'État de Californie comme pouvant causer des malformations congénitales ou autres effets nocifs sur la reproduction. Pour plus d'informations, voir : www.P65Warnings.ca.gov.

⚠ **ADVERTENCIA:** Este producto puede exponerle a químicos incluyendo el diisononil ftalato (DINP), que es conocido por el Estado de California como causante de cáncer y el diisodecil ftalato (DIDP), que es conocido por el Estado de California como causante de defectos en la gestación y en la reproducción. Para obtener más información al respecto, visite: www.P65Warnings.ca.gov

⚠ **WARNUNG:** Dieses Produkt kann Sie Chemikalien aussetzen, darunter der Weichmacher DINP, der im Bundesstaat Kalifornien als krebserregend angesehen wird, sowie der Weichmacher DIDP, der im Bundesstaat Kalifornien als Ursache für Geburtsfehler oder sonstige reproduktive Schäden erachtet wird. Weitere Informationen finden Sie unter: www.P65Warnings.ca.gov

⚠ **AVVERTENZA:** il presente prodotto può esporre l'utente a sostanze chimiche, tra cui DINP e DIDP, che secondo lo Stato della California sono rispettivamente cancerogeni e in grado di causare difetti congeniti o altri danni riproduttivi. Per maggiori informazioni, visitare www.P65Warnings.ca.gov.

⚠ **ADVERTÊNCIA:** Este produto pode expô-lo a produtos químicos incluindo DINP, que é conhecido pelo Estado da Califórnia por causar cancro, e DIDP, que é conhecido pelo Estado da Califórnia por causar malformações congénitas ou outros danos reprodutivos. Para obter mais informações, visite www.P65Warnings.ca.gov.

⚠ **ПРЕДУПРЕЖДЕНИЕ:** Это изделие может подвергнуть вас воздействию химических веществ, в том числе диизононилфталата, который, по данным Штата Калифорния, вызывает рак, и диизодецилфталата, который, по данным Штата Калифорния, вызывает пороки развития плода и наносит иной вред репродуктивной системе. Для получения дополнительной информации посетите сайт www.P65Warnings.ca.gov

⚠ 警告：此产品可能会使您暴露于包括 DINP 在内、在加州已知会致癌的化学物质，以及包括 DIDP 在内、在加州已知会造成出生缺陷或其他生殖系统损害的化学物质。有关更多信息，请访问 www.P65Warnings.ca.gov。

1 Tools Required / Outils requis / Herramientas necesarias / Erforderliche Werkzeuge / Strumenti richiesti / Ferramentas necessárias / Необходимые инструменты / 所需工具

2 Kit Contents / Contenu du kit / Contenido del kit / Lieferumfang / Contenuto del kit / Conteúdo do kit / Состав набора / 套件内容

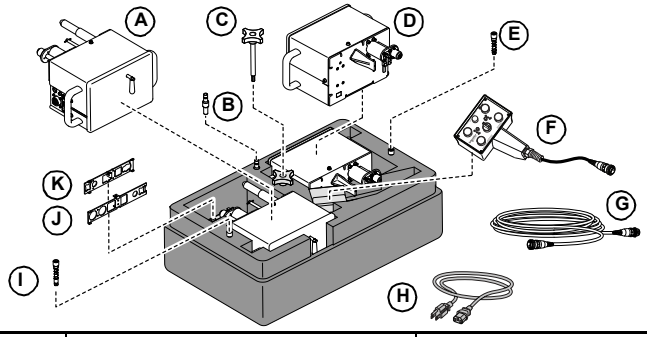

		MTZ1/NT	MTZ2/MTZ3/NW	Part No. / N° de référence / Ref. / Teile-Nr. / N. modello / Nº da peça / Деталь № / 部件号
Drive Unit / Unité motrice / Unidad de accionamiento / Antriebseinheit / Unità azionamento / Unidade de acionamento / Приводной блок / 驱动单元	A	—	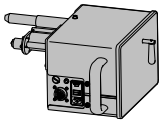	—
	D	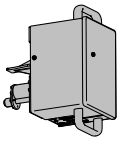	—	—
Alignment Tool / Outil d'alignement / Herramienta de alineación / Ausrichtungswerkzeug / Strumento di allineamento / Ferramenta de acionamento / Центрирующий инструмент / 校准工具	B			—
Installation Tool / Outil d'installation / Herramienta de instalación / Installationswerkzeug / Strumento di installazione / Ferramenta de instalação / Монтажный инструмент / 安装工具	C	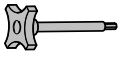	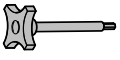	—
Drive Shaft / Arbre moteur / Eje de accionamiento / Antriebswelle / Albero azionamento / Eixo de acionamento / Вал привода / 驱动轴	E		—	S47105
	I	—		S47103
Control Unit / Unité de contrôle / Unidad de control / Auslösesystem / Unità di controllo / Unidade de controle / Блок управления / 控制单元	F	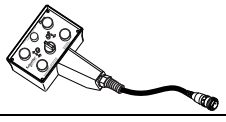	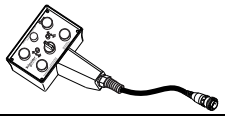	S47101
Control Cable / Câble de contrôle / Cable de control / Steuerkabel / Cavo di controllo / Cabo de controle / Кабель управления / 控制电缆	G	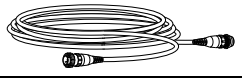	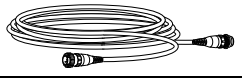	S47102
Power Cable / Câble d'alimentation / Cable de alimentación / Stromkabel / Cavo di alimentazione / Cabo de energia / Силовой кабель / 电源线 — 120 Vac	H	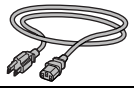	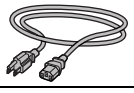	S48855
240 Vac		—	—	S48856
Mounting Bracket / Support de montage / Soporte de montaje / Montagehalterung / Supporto di montaggio / Suporte de montagem / Монтажный кронштейн / 安装支架	J	—	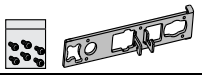 x10	LV839294
	K	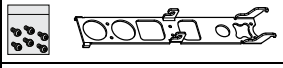 x10	—	LV839295
Drive Unit Fuse / Fusible de l'unité motrice / Fusible de la unidad de accionamiento / Antriebseinheitsicherung / Fusibile unità azionamento / Fusível da unidade de acionamento / Предохранитель приводного блока / 驱动单元熔断器	—	—	—	HUA23191 / Littelfuse 0234006.MXP
Power Entry Fuse / Fusible de l'admission d'alimentation / Fusible de entrada de alimentación / Stromeingangssicherung / Fusibile ingresso alimentazione / Fusível da entrada de energia / Предохранитель ввода питания / 进电熔断器	—	—	—	25499-00403 Bussman BK/ABC-5

3 Description / Description / Descripción / Beschreibung / Descrizione / Descrição / Описание / 描述

en The MasterPacT remote racking devices allow remote insertion and removal of a MasterPacT MTZ/NT/NW circuit breaker from its cradle, and racking between the disconnected and the connected position. Perform operation from outside the arc flash zone as described by NFPA 70E/CSA Z462.

The racking device required 50/60 hz, 120/240 Vac power with a maximum current draw of 0.5 A at 120 Vac.

fr Les dispositifs d'embrochage à distance MasterPacT permettent d'insérer et d'extraire à distance un disjoncteur MasterPacT MTZ/NT/NW dans son châssis et de basculer entre les positions Embroché et Débroché. Procédez depuis l'extérieur de la zone d'arc électrique comme indiqué dans la brochure NFPA 70E/CSA Z462.

Le dispositif d'embrochage nécessite une alimentation de 120/240 Vca à 50/60 Hz, avec un appel de courant maximum de 0,5 A à 120 Vca.

es Los dispositivos de montaje remoto MasterPacT permiten la inserción y extracción remotas de un interruptor MasterPacT MTZ/NT/NW de su zócalo, así como el montaje entre la posición de desconectado y conectado. Realice la operación desde fuera de la zona del arco eléctrico, tal como se describe en NFPA 70E/CSA Z462.

El dispositivo de montaje requiere una potencia de 120/240 V CA a 50/60 Hz, con un consumo de corriente máximo de 0,5 A a 120 V CA.

de Die dezentralen MasterPacT-Kurbelgeräte ermöglichen den dezentralen Einbau und Ausbau von Leistungsschaltern des Typs MasterPacT MTZ/NT/NW aus der jeweiligen Aufnahmevorrichtung und das Kurbeln zwischen der getrennten und der verbundenen Position. Betreiben Sie die Geräte außerhalb des Lichtbogenbereichs entsprechend der Beschreibung in NFPA 70E/CSA Z462.

Das Kurbelgerät erfordert 50/60 hz, 120/240 VAC mit einer maximalen Leistungsaufnahme von 0,5 A bei 120 VAC.

it I dispositivi di inserzione/estrazione remoti MasterPacT consentono l'inserimento e l'estrazione remoti di un interruttore MasterPacT MTZ/NT/NW dal telaio e l'inserzione/estrazione tra la posizione scollegata e collegata. Eseguire l'operazione dall'esterno della zona dell'arco elettrico come descritto da NFPA 70E/CSA Z462.

Il dispositivo di inserzione/estrazione richiesto 50/60 hz, 120/240 Vca con corrente assorbita max di 0,5 A a 120 Vca.

pt Os dispositivos de estiramento remoto MasterPacT permitem inserção e remoção remota de um interruptor MasterPacT MTZ/NT/NW da sua estrutura e estiramento entre a posição desconectada e conectada. Realize a operação fora da área de arco elétrico, conforme descrito pela NFPA 70E/CSA Z462.

O dispositivo de estiramento exigiu energia de 50/60 hz, 120/240 Vca com uma absorção elétrica de 0,5 A a 120 Vca.

ru Дистанционные устройства вкатывания MasterPacT позволяют удаленно вкатывать и извлекать автоматический выключатель MasterPacT MTZ/NT/NW из корпуса, и перемещать его между отсоединенным и подсоединенным положением. Осуществляйте работы за пределами зоны вспышки дуги, как описано в NFPA 70E/CSA Z462.

Для устройства вкатывания требуется питание 50/60 Гц, 120/240 В перем. тока с максимальным током потребления 0,5 A при 120 В перем. тока.

zh MasterPacT 分体式摇进摇出设备允许将 MasterPacT MTZ/NT/NW 断路器以分体式方式插入其抽架中或从其抽架移除，并在退出位置与连接位置之间进退。根据 NFPA 70E/CSA Z462 的说明，在弧闪区外执行操作。

摇进摇出设备需要使用 50/60 hz、120/240 Vac 电源，该电源在 120 Vac 电压下的最大电流为 0.5 A。

4 MTZ1/NT: Installation / Installation / Instalación / Installation / Installazione / Instalação / Установка / 安装

4.1 Install Mounting Bracket / Installation du support de montage / Instalación del soporte de montaje / Montagehalterung installieren / Installare il supporto di montaggio / Instale o suporte de montagem / Установка монтажного кронштейна / 安装支架的安装

en **NOTE:** Bracket can be installed with circuit breaker in any position (disconnected to connected) or status (open or closed). Mounting bracket installation is permanent.

1. Insert the alignment tool in the racking slot.
2. Pull out the racking handle 25 mm (1 in.).
3. Place the mounting bracket on the face of the cradle. Bracket tangs fit over edges of cradle face.

NOTE: Drill holes carefully as parts of the cradle surface are concave. Drill holes less than 25 mm (1 in.) deep.

4. Using the mounting bracket as a template, drill the top left hole.
5. Install the top left hole screw.
6. Remove the alignment tool and retain for future use.
7. Drill the bottom right hole.
8. Install the bottom right hole screw.
9. Repeat for the remaining four holes.
10. Return racking handle to original storage position.

it **NOTA:** il supporto può essere installato con l'interruttore in qualsiasi posizione (da scollegato a collegato) o stato (aperto o chiuso). L'installazione del supporto di montaggio è permanente.

1. Inserire l'utensile di allineamento nello slot di inserzione/estrazione.
2. Estrarre la maniglia di inserzione/estrazione 25 mm (1 in).
3. Posizionare la staffa di montaggio sulla parte anteriore del telaio. La staffa si adatta ai bordi della parte anteriore del telaio.

NOTA: eseguire i fori con cautela in quanto parti della superficie del telaio sono concave. Forare a profondità inferiore a 25 mm (1 in).

4. Utilizzando la staffa di montaggio come dima, eseguire il foro superiore sinistro.
5. Installare la vite nel foro superiore sinistro.
6. Rimuovere l'utensile di allineamento e conservarlo per uso futuro.
7. Eseguire il foro destro inferiore.
8. Installare la vite nel foro destro inferiore.
9. Ripetere per i rimanenti quattro fori.
10. Riportare la maniglia di inserzione/estrazione nella posizione originale di mantenimento.

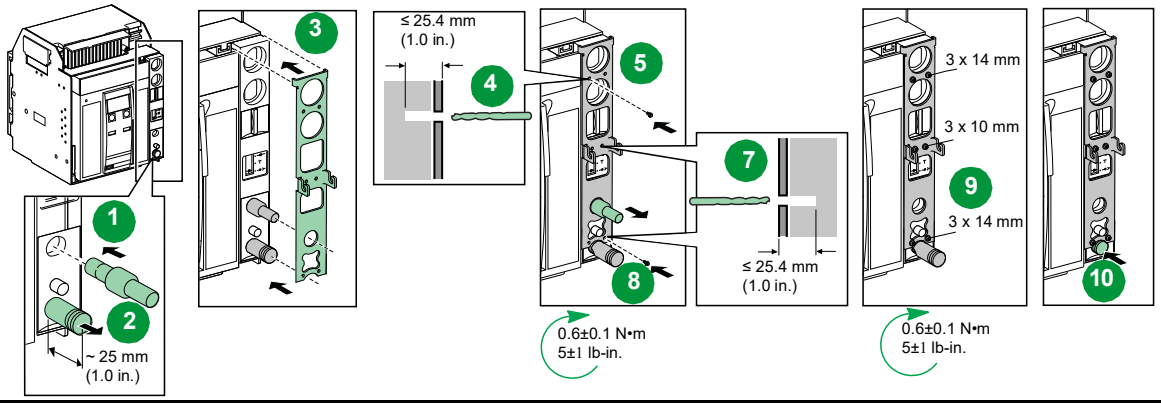

fr **REMARQUE :** le support peut être installé dans n'importe quelle position (débroché ou embroché) et n'importe quel état (ouvert ou fermé) du disjoncteur. L'installation du support de montage est permanente.

1. Insérez l'outil d'alignement dans la fente d'embrochage.
2. Tirez sur la poignée d'embrochage de 25 mm (1 in).
3. Placez le support de montage devant le châssis. Les languettes du support s'ajustent aux bords avant du châssis.

REMARQUE : percez les trous avec précaution car la surface du châssis est concave par endroits. Percez des trous de moins de 25 mm (1 in) de profondeur.

4. En utilisant le support de montage comme modèle, percez le trou supérieur gauche.
5. Installez la vis dans le trou supérieur gauche.
6. Retirez l'outil d'alignement et conservez-le pour un usage ultérieur.
7. Percez le trou inférieur droit.
8. Installez la vis dans le trou inférieur droit.
9. Répétez l'opération pour les quatre autres trous.
10. Replacez la manivelle dans sa position de stockage d'origine.

es **NOTA:** El soporte se puede instalar con el interruptor automático en cualquier posición (de desconectado a conectado) o estado (abierto o cerrado). La instalación del soporte de montaje es permanente.

1. Inserte la herramienta de alineación en el slot.
2. Extraiga la manivela 25 mm (1 in).
3. Coloque el soporte de montaje en la cara del zócalo. Las lengüetas del soporte encajan sobre los bordes de la cara del zócalo.

NOTA: Perfore los agujeros con cuidado, ya que hay piezas cóncavas en la superficie del zócalo. Perfore agujeros de menos de 25 mm (1 in) de profundidad.

4. Usando el soporte de montaje como plantilla, perfore el orificio superior izquierdo.
5. Coloque el tornillo en el orificio superior izquierdo.
6. Retire la herramienta de alineación y consérvela para usarla en el futuro.
7. Perfore el orificio inferior derecho.
8. Coloque el tornillo en el orificio inferior derecho.
9. Repita el proceso para los cuatro orificios restantes.
10. Vuelva a poner la manivela en la posición de almacenamiento original.

de **HINWEIS:** Die Halterung kann mit dem Leistungsschalter in jeder beliebigen Position (getrennt bis verbunden) bzw. in jedem beliebigen Status (offen oder geschlossen) installiert werden. Die Montagehalterung wird fest installiert.

1. Setzen Sie das Ausrichtungswerkzeug in den Kurbeleinschub.
2. Ziehen Sie die Handkurbel 25 mm (1 in) heraus.
3. Positionieren Sie die Montagehalterung auf der Vorderseite der Aufnahmevorrichtung. Die Zapfen der Halterung passen über die Ränder der Vorderseite der Aufnahmevorrichtung.

HINWEIS: Gehen Sie beim Bohren der Löcher sorgfältig vor, da Teile der Oberfläche der Aufnahmevorrichtung gewölbt sind. Bohren Sie Löcher mit einer Tiefe von weniger als 25 mm (1 in).

4. Verwenden Sie die Montagehalterung als Bohrvorlage für die Bohrung oben links.
5. Setzen Sie die Schraube oben links ein.
6. Entfernen Sie das Ausrichtungswerkzeug und bewahren Sie es für eine künftige Verwendung auf.
7. Bringen Sie die Bohrung unten rechts an.
8. Setzen Sie die Schraube unten rechts ein.
9. Wiederholen Sie diesen Vorgang für die verbleibenden vier Bohrungen.
10. Platzieren Sie die Handkurbel an ihrem ursprünglichen Aufbewahrungsort.

pt **OBSERVAÇÃO:** o suporte pode ser instalado com o interruptor em qualquer posição (de desconectado a conectado) ou status (aberto ou fechado). A instalação do suporte de montagem é permanente.

1. Insira a ferramenta de alinhamento na abertura do suporte.
2. Puxe a alça do suporte 25 mm (1 pol.).
3. Coloque o suporte de montagem na face da estrutura. As hastes do suporte ajustam-se sobre as bordas da face da estrutura.

OBSERVAÇÃO: faça orifícios cuidadosamente já que as peças da superfície da estrutura são côncavas. Faça orifícios com menos de 25 mm (1 pol.) de profundidade.

4. Utilizando o suporte de montagem como modelo, faça um orifício na parte superior esquerda.
5. Instale o parafuso no orifício da parte superior esquerda.
6. Remova a ferramenta de alinhamento e mantenha para uso futuro.
7. Faça um orifício na parte inferior direita.
8. Instale o parafuso no orifício inferior direito.
9. Repita para os quatro orifícios remanescentes.
10. Retorne a alça do suporte para a posição de armazenamento original.

ru **ПРИМЕЧАНИЕ.** Кронштейн можно установить с автоматическим выключателем в любом положении (от отсоединенного до подсоединенного) или состоянии (разомкнутом или замкнутом). Установка монтажного кронштейна является постоянной.

1. Вставьте центрирующий инструмент в слот для вкатывания.
2. Извлеките рукоятку для вкатывания на 25 мм (1 дюйм.).
3. Поместите монтажный кронштейн на лицевую сторону корпуса. Хвостовые части кронштейна устанавливают поверх кромок лицевой стороны корпуса.

ПРИМЕЧАНИЕ. Просверливайте отверстия осторожно, поскольку части поверхности корпуса являются вогнутыми. Глубина просверливаемых отверстий должна быть менее 25 мм (1 дюйм.).

4. Используя монтажный кронштейн как шаблон, просверлите верхнее левое отверстие.
5. Установите винт в левое верхнее отверстие.
6. Удалите центрирующий инструмент и сохраните его для использования в будущем.
7. Просверлите правое нижнее отверстие.
8. Установите винт в правое нижнее отверстие.
9. Повторите эти действия для оставшихся четырех отверстий.
10. Верните рукоятку для вкатывания в изначальное положение для хранения.

zh 注：可以在断路器处于任何位置（退出或连接位置）或状态（分闸或合闸状态）时安装该支架。安装支架的安装是永久固定的。

1. 在机架槽中插入校准工具。
2. 将机架把手拉出 25 mm (1 in)。
3. 将安装支架置于抽架正面。支架柄脚贴合抽架正面的边缘。

注：钻孔时要小心，因为抽架表面部分内凹。钻孔的深度不得超过 25 mm (1 in)。

4. 将安装支架作为模板，在左上角钻孔。
5. 在钻的左上角孔中安装螺丝。
6. 移除校准工具，保存起来，以备不时之需。
7. 在右下角钻孔。
8. 在钻的右下角孔中安装螺丝。
9. 对其余四个孔重复这些操作。
10. 将支架手柄放回原贮存位置。

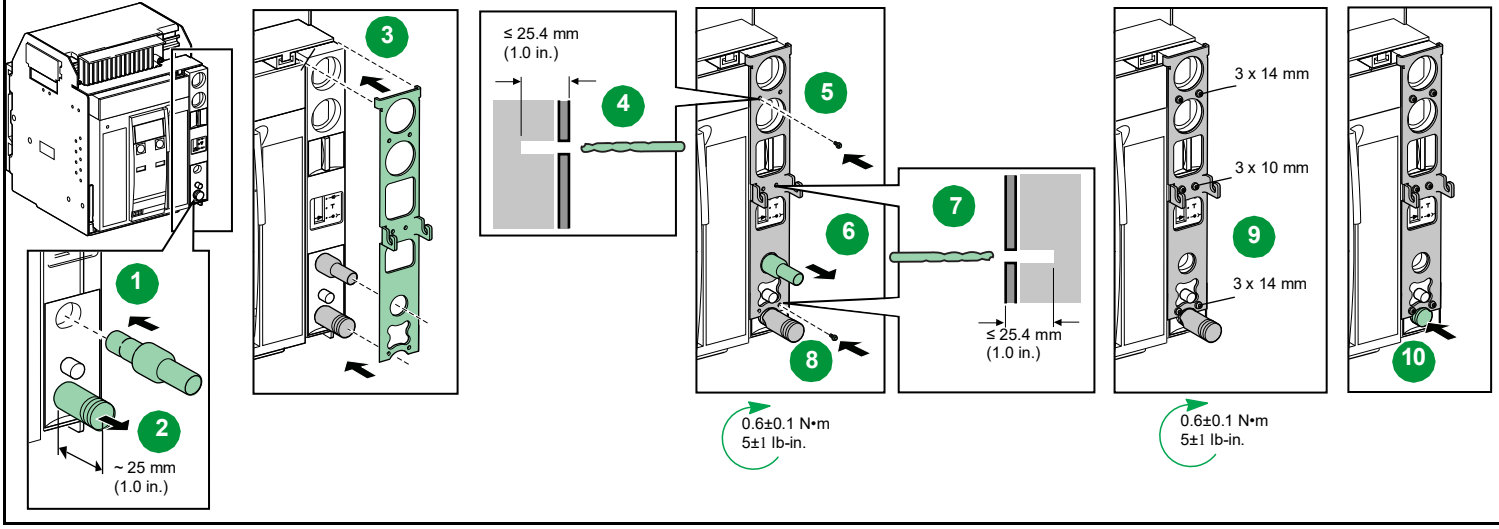

4.2 Install Racking Device / Installation du dispositif d'embrochage / Instalación del dispositivo de montaje / Handkurbelgerät installieren / Installazione del dispositivo di inserzione/estrazione / Instale o dispositivo de estiramento / Установка устройства вкатывания / 安装摇进摇出设备

en
1. While pressing the red open button, install NT drive shaft (by hand or with Drive Installation tool). Spring will extend the drive shaft slightly when released.
2. Connect the drive unit to the cradle. Confirm that the drive shaft aligns with the drive unit and push button bushing aligns with the stop release push button window. Verify that the drive unit is fully seated against the mounting bracket. There should be no gap.
3. Connect the power cord. Plug into 120 Vac connection.
4. Connect the control cable. Be sure to connect both ends.
5. Turn on the power switch. Confirm “Power ON” LED is illuminated.

fr
1. Tout en appuyant sur le bouton d'ouverture rouge, installez l'arbre moteur NT (manuellement ou à l'aide d'un outil d'installation approprié) Le ressort va étendre légèrement l'arbre moteur en se détendant.
2. Connectez l’unité motrice au châssis. Vérifiez que l’arbre moteur est aligné avec l’unité motrice et que la bague du bouton-poussoir est alignée avec l’ouverture du bouton-poussoir d’arrêt déclencheur. Vérifiez que l’unité motrice est bien en butée contre le support de montage. Il ne devrait pas y avoir de jeu.
3. Branchez le câble d'alimentation. Branchez-le à une connexion à 120 VCA.
4. Branchez le câble de contrôle. Veillez à brancher les deux extrémités.
5. Allumez l'interrupteur d'alimentation. Vérifiez que le voyant « Power ON » est allumé.

es
1. Mientras pulsa el botón rojo de apertura, instale el eje de accionamiento NT (a mano o con la herramienta de instalación del accionamiento). El muelle resorte extenderá ligeramente el eje de accionamiento al liberarlo.
2. Conecte la unidad de accionamiento al zócalo. Confirme que el eje de accionamiento esté alineado con la unidad de accionamiento y que el cojinete del pulsador esté alineado con la ventana del pulsador de liberación de parada. Compruebe que la unidad de accionamiento está totalmente encajada en el soporte de montaje. No debe haber ningún espacio.
3. Conecte el cable de alimentación. Conecte a la toma de 120 V CA.
4. Conecte el cable de control. Asegúrese de conectar ambos extremos.
5. Active el interruptor de alimentación. Confirme que el LED de "Alimentación activada" esté encendido.

de
1. Installieren Sie während Sie den roten Drucktaster zum Öffnen drücken die NT-Antriebswelle (von Hand oder mithilfe des Antrieb-Installationswerkzeugs).
Die Feder wird die Antriebswelle ein wenig verlängern, sobald sie entspannt wird.
2. Schließen Sie die Antriebseinheit an die Aufnahmevorrichtung an. Vergewissern Sie sich, dass die Antriebswelle auf die Antriebseinheit ausgerichtet ist und dass sich die Drucktaster-Buchse am Fenster des Stopp/-Freigabe-Drucktasters befindet. Stellen Sie sicher, dass die Antriebseinheit vollständig an der Montagehalterung anliegt. Es darf keine Lücke vorhanden sein.
3. Schließen Sie das Stromkabel an. Schließen Sie es an einen 120 VAC-Anschluss an.
4. Schließen Sie das Steuerkabel an. Stellen Sie sicher, dass beide Enden angeschlossen sind.
5. Schalten Sie den Leistungsschalter ein. Stellen Sie sicher, dass die Betriebs-LED leuchtet.

it
1. Mentre si preme il pulsante rosso di apertura, installare l'albero dell'azionamento NT (a mano o con lo strumento di installazione azionamento). La molla estende l'albero dell'azionamento leggermente quando rilasciata.
2. Collegare l'unità dell'azionamento al telaio. Verificare che l'albero dell'azionamento sia allineato con l'unità dell'azionamento e che la boccola del pulsante sia allineata con la finestra del pulsante di rilascio dell'arresto. Verificare che l'unità di azionamento sia completamente innestata nella staffa di montaggio. Non deve essere presente spazio.
3. Collegare il cavo di alimentazione. Collegare alla connessione 120 Vca.
4. Collegare il cavo di controllo. Verificare di collegare entrambe le estremità.
5. Accendere l'interruttore di alimentazione. Confermare che il LED “Power ON” sia illuminato.

pt
1. Enquanto pressiona o botão aberto vermelho, instale o eixo da unidade NT (com a mão ou a ferramenta de instalação da unidade). A mola irá expandir ligeiramente o eixo de acionamento quando liberada.
2. Conecte a unidade de acionamento ao suporte. Confirme se o eixo de acionamento está alinhado com a unidade de acionamento e se a bucha do botão de pressão está alinhada com a janela do botão de pressão de liberação de parada. Verifique se a unidade está totalmente encaixada no suporte de montagem. Não deve haver lacunas.
3. Conecte o cabo de energia. Ligue a uma conexão de 120 Vca.
4. Conecte o cabo de controle. Certifique-se de conectar ambas as extremidades.
5. Ligue o comutador de energia. Confirme se o LED “Power ON” está iluminado.

ru
1. Удерживая красную кнопку открытия нажатой, установите приводной вал NT (вручную или с использованием инструмента для установки привода). При спуске пружина немного выдвинет приводной вал.
2. Присоедините блок привода к корпусу. Убедитесь, что приводной вал расположен соосно с блоком привода, а втулка нажимной кнопки — соосно с окном нажимной кнопки квитирования остановки. Убедитесь, что блок привода плотно прилегает к монтажному кронштейну. Зазоры должны отсутствовать.
3. Подсоедините шнур питания. Подключите его к источнику электропитания 120 В переменного тока.
4. Подсоедините кабель управления. Обязательно подключите оба конца.
5. Включите выключатель электропитания. Убедитесь, что светодиод включения электропитания светится.

zh
1. 在按下红色开启按钮的同时，安装 NT 驱动轴 （用手或使用驱动安装工具）。弹簧释放后，会使驱动轴稍微延长。
2. 将驱动单元连接至抽架。确认驱动轴与驱动单元对齐，按钮轴衬与停止释放按钮窗口对齐。检查驱动单元是否牢固地紧邻安装支架放置。不应该有任何间隙。
3. 连接电源线。插入 120 Vac 连接线。
4. 连接控制电缆。确保两端均连接。
5. 打开电源开关。确认 “ 通电 ”LED 已点亮。

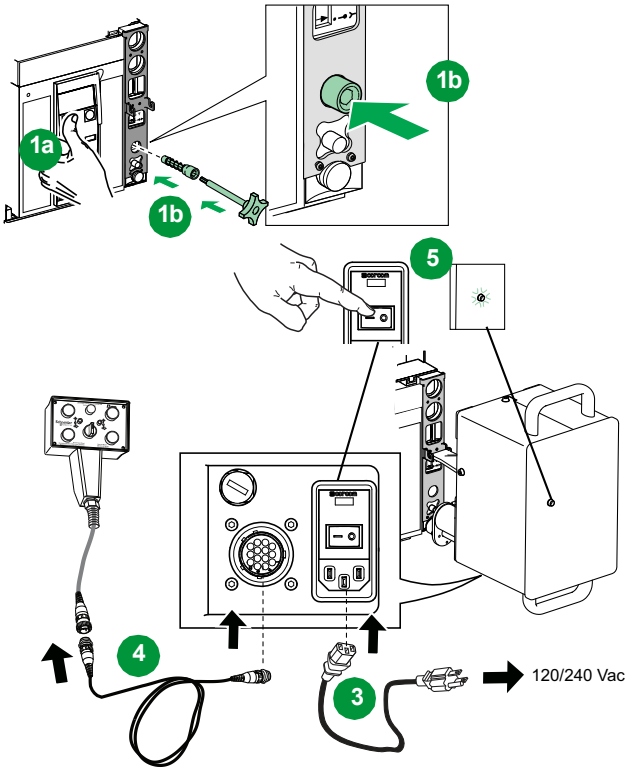

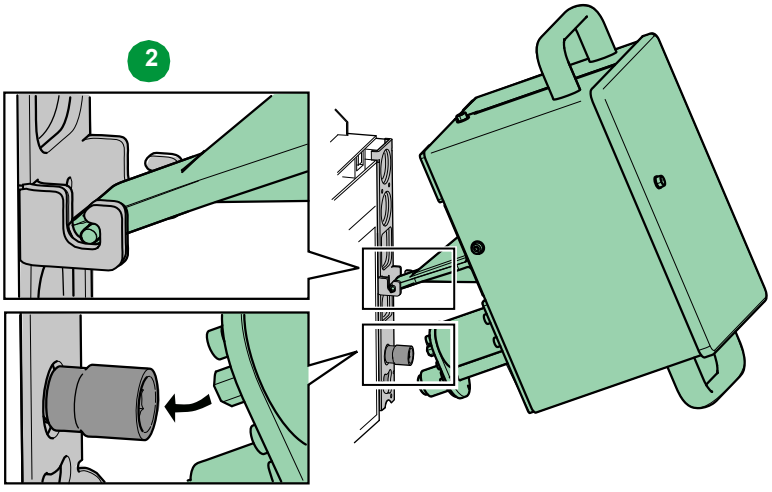

4.3 Power Off the Remote Racking Device / Mise hors tension du dispositif d'embrochage à distance / Apagado del dispositivo de montaje remoto / Handkurbelgerät ausschalten / Spegnere il dispositivo di inserzione/estrazione remoto / Desligue o dispositivo de estiramento remoto / Отключение дистанционного устройства вкатывания / 关闭分体式摇进摇出设备的电源

en
1. Turn OFF the I/O switch on the control unit.
2. Turn OFF the power switch located on the drive unit.
3. The “Power ON” LED on the drive unit will slowly go out.
4. Disconnect the control unit cable.
5. Disconnect the power cable.

fr
1. Eteignez l'interrupteur I/O sur l'unité de contrôle.
2. Eteignez l'interrupteur d'alimentation situé sur l'unité motrice.
3. Le voyant « Power ON » situé sur l'unité motrice s'éteint progressivement.
4. Débranchez le câble de l'unité de contrôle.
5. Débranchez le câble d'alimentation.

es
1. Apague el interruptor de E/S de la unidad de control.
2. Apague el interruptor de alimentación situado en la unidad de accionamiento.
3. El LED de "Alimentación activada" de la unidad de accionamiento se apagará lentamente.
4. Desconecte el cable de la unidad de control.
5. Desconecte el cable de alimentación.

de
1. Schalten Sie die Einschalttaste (E/A) am Auslösesystem AUS.
2. Schalten Sie den Leistungsschalter an der Antriebseinheit AUS.
3. Die Betriebs-LED an der Antriebseinheit erlischt langsam.
4. Trennen Sie das Kabel des Auslösesystems.
5. Trennen Sie das Stromkabel.

it
1. Spegnere (OFF) l'interruttore I/O sull'unità di controllo.
2. Spegnere (OFF) l'interruttore di alimentazione posto sull'unità azionamento.
3. Il LED “Power ON” sull'unità azionamento si spegne lentamente.
4. Scollegare il cavo dell'unità di controllo.
5. Scollegare il cavo di alimentazione.

pt
1. Desligue o comutador de E/S na unidade de controle.
2. Desligue o comutador de energia na unidade de acionamento.
3. O LED “Power ON” na unidade de acionamento irá apagar lentamente.
4. Desconecte o cabo da unidade de controle.
5. Desconecte o cabo de energia.

ru
1. Выключите переключатель входов/выходов на блоке управления.
2. Выключите выключатель электропитания, расположенный на блоке привода.
3. Светодиод включения электропитания на блоке привода должен медленно погаснуть.
4. Отсоедините кабель блока управления.
5. Отсоедините силовой кабель.

zh
1. 关闭控制装置上的 I/O 开关。
2. 关闭驱动装置上的电源开关。
3. 驱动装置上的 “ 通电 ”LED 将慢慢熄灭。
4. 拔下控制装置电缆。
5. 拔下电源电缆。

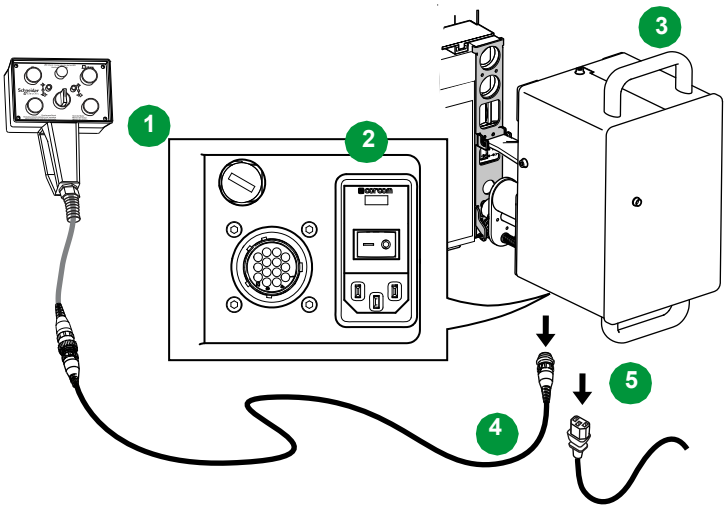

4.4 Remove the Remote Racking Device / Retrait du dispositif d'embrochage à distance / Extracción del dispositivo de montaje remoto / Dezentrales Handkurbelgerät entfernen / Rimuovere il dispositivo di inserzione/estrazione remoto / Remova o dispositivo de estiramento remoto / Извлечение дистанционного устройства вкатывания / 移除分体式摇进摇出设备

en Verify power is OFF before removing device from the cradle.

NOTE: The mounting bracket remains attached to the cradle for future operations with the remote racking device.

1. Push the release lever
2. Rotate the drive unit forward
3. Remove the drive shaft from the cradle.

The circuit breaker is now ready for testing, powering up or removal; depending on the last operation of the remote racking device. Follow safe work practices per NFPA 70E when working on the equipment.

fr Vérifiez l'absence de toute alimentation avant d'extraire l'équipement du châssis.

REMARQUE : le support de montage reste fixé au châssis en vue d'opérations ultérieures avec le dispositif d'embrochage à distance.

1. Appuyez sur le levier de dégagement
2. Faites pivoter l'unité motrice vers l'avant
3. Retirez l'arbre moteur du châssis.

Le disjoncteur est maintenant prêt pour les tests, le démarrage ou le retrait, en fonction de la dernière opération du dispositif d'embrochage à distance. Suivez les pratiques de travail en sécurité NFPA 70E lorsque vous effectuez des opérations sur l'équipement.

es Compruebe que la alimentación esté APAGADA antes de extraer el dispositivo del zócalo.

NOTA: El soporte de montaje permanece sujeto al zócalo para futuros usos del dispositivo de montaje remoto.

1. Pulse la palanca de liberación.
2. Gire la unidad de accionamiento hacia delante.
3. Retire el eje de accionamiento del zócalo.

El interruptor automático ya está preparado para probarlo, arrancarlo o retirarlo, en función de la última operación del dispositivo de montaje remoto. Respete las prácticas de trabajo seguro de NFPA 70E cuando manipule el equipo.

de Vergewissern Sie sich, dass der Strom abgeschaltet ist, bevor Sie das Gerät aus der Aufnahmevorrichtung nehmen.

HINWEIS: Die Montagehalterung bleibt an der Aufnahmevorrichtung für den künftigen Betrieb mit einer dezentralen Handkurbel.

1. Betätigen Sie den Auslösehebel
2. Drehen Sie die Antriebseinheit nach vorne
3. Trennen Sie die Antriebswelle von der Aufnahmevorrichtung.

Der Leistungsschalter kann jetzt getestet, eingeschaltet oder getrennt werden, abhängig vom letzten Betrieb der dezentralen Handkurbel. Beachten Sie die Sicherheitsanweisungen entsprechend den Vorschriften NFPA 70 E für Arbeiten am Gerät.

it Verificare che l'alimentazione sia disattivata prima di rimuovere il dispositivo dal telaio.

NOTA: il supporto di montaggio resta attaccato al telaio per future operazioni con il dispositivo di inserzione/estrazione remoto.

1. Premere la leva di rilascio
2. Ruotare in avanti l'unità azionamento
3. Rimuovere l'albero dell'azionamento dal telaio.

L'interruttore è ora pronto per test, alimentazione o rimozione; in base all'ultima operazione del dispositivo di inserzione/estrazione remoto. Seguire le pratiche per la sicurezza del lavoro per NFPA 70E quando si opera sull'apparecchiatura.

pt Verifique se a energia está DESLIGADA antes de remover o dispositivo da estrutura.

OBSERVAÇÃO: o suporte de montagem permanece fixado à estrutura para futuras operações com o dispositivo de estiramento remoto.

1. Empurre a alavanca de liberação
2. Gire a unidade de acionamento para frente
3. Remova o eixo da unidade da estrutura.

O interruptor agora está pronto para teste, inicialização ou remoção; dependendo da última operação do dispositivo de suporte remoto. Siga as práticas de segurança conforme a NFPA 70E ao trabalhar no equipamento.

ru Прежде чем извлекать устройство из корпуса, убедитесь, что питание отключено.

ПРИМЕЧАНИЕ. Монтажный кронштейн остается присоединенным к корпусу для будущих работ с дистанционным устройством вкатывания.

1. Нажмите на рычаг отпускания
2. Поверните блок привода вперед
3. Извлеките приводной вал из корпуса.

Автоматический выключатель теперь готов к тестированию, включению электропитания или снятию, в зависимости от последней операции дистанционного устройства вкатывания. Во время выполнения работ на оборудовании соблюдайте правила техники безопасности согласно NFPA 70E.

zh 在从抽架中移除设备之前，确认电源已关闭。

注：安装支架仍连接到抽架，以供将来继续使用分体式摇进摇出设备。

1. 推分离杆
2. 向前旋转驱动装置
3. 从抽架移除驱动装置。

断路器现在可进行测试，通电或移除，具体取决于远程机架设备的上次操作情况。操作设备时，应遵循符合 NFPA 70E 的安全作业做法。

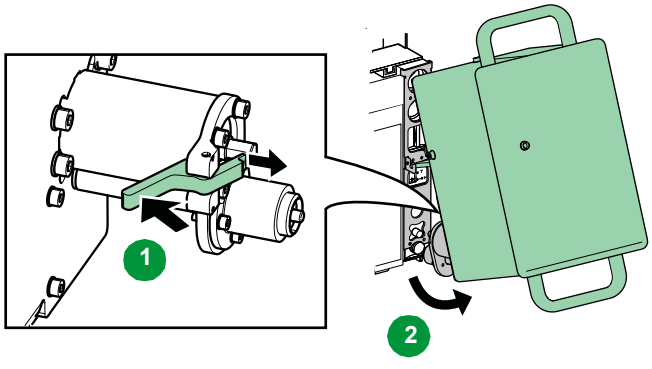

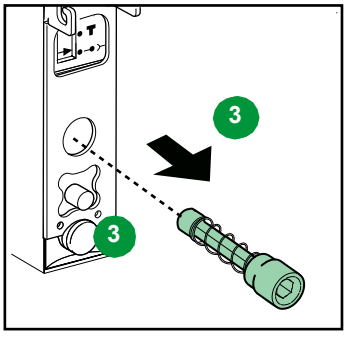

5 MTZ2/MTZ3/NW: Installation / Installation / Instalación / Installation / Installazione / Instalação / Установка / 安装

5.1 Install Mounting Bracket / Installation du support de montage / Instalación del soporte de montaje / Montagehalterung installieren / Installare il supporto di montaggio / Instale o suporte de montagem / Установка монтажного кронштейна / 安装支架的安装

en **NOTE:** Bracket can be installed with circuit breaker in any position (disconnected to connected) or status (open or closed). Mounting bracket installation is permanent.

1. Insert the alignment tool in the racking slot.
2. Pull out the racking handle 25 mm (1 in.).
3. Place the mounting bracket on the face of the cradle. Bracket tangs fit over edges of cradle face.

NOTE: Drill holes carefully as parts of the cradle surface are concave. Drill holes less than 25 mm (1 in.) deep.

4. Using the mounting bracket as a template, drill the top left hole.
5. Install the top left hole screw.
6. Remove the alignment tool and retain for future use.
7. Drill the bottom right hole.
8. Install the bottom right hole screw.
9. Repeat for the remaining four holes.
10. Return racking handle to original storage position.

fr **REMARQUE :** le support peut être installé dans n'importe quelle position (débroché ou embroché) et n'importe quel état (ouvert ou fermé) du disjoncteur. L'installation du support de montage est permanente.

1. Insérez l'outil d'alignement dans la fente d'embrochage.
2. Tirez sur la poignée d'embrochage de 25 mm (1 in)
3. Placez le support de montage devant le châssis. Les languettes du support s'ajustent aux bords avant du châssis.

REMARQUE : percez les trous avec précaution car la surface du châssis est concave par endroits. Percez des trous de moins de 25 mm (1 in) de profondeur.

4. En utilisant le support de montage comme modèle, percez le trou supérieur gauche.
5. Installez la vis dans le trou supérieur gauche.
6. Retirez l'outil d'alignement et conservez-le pour un usage ultérieur.
7. Percez le trou inférieur droit.
8. Installez la vis dans le trou inférieur droit.
9. Répétez l'opération pour les quatre autres trous.
10. Replacez la manivelle dans sa position de stockage d'origine.

it **NOTA:** il supporto può essere installato con l'interruttore in qualsiasi posizione (da scollegato a collegato) o stato (aperto o chiuso). L'installazione del supporto di montaggio è permanente.

1. Inserire l'utensile di allineamento nello slot di inserzione/estrazione.
2. Estrarre la maniglia di inserzione/estrazione 25 mm (1 in).
3. Posizionare la staffa di montaggio sulla parte anteriore del telaio. La staffa si adatta ai bordi della parte anteriore del telaio.

NOTA: eseguire i fori con cautela in quanto parti della superficie del telaio sono concave. Forare a profondità inferiore a 25 mm (1 in).

4. Utilizzando la staffa di montaggio come dima, eseguire il foro superiore sinistro.
5. Installare la vite nel foro superiore sinistro.
6. Rimuovere l'utensile di allineamento e conservarlo per uso futuro.
7. Eseguire il foro destro inferiore.
8. Installare la vite nel foro destro inferiore.
9. Ripetere per i rimanenti quattro fori.
10. Riportare la maniglia di inserzione/estrazione nella posizione originale di mantenimento.

pt **OBSERVAÇÃO:** o suporte pode ser instalado com o interruptor em qualquer posição (de desconectado a conectado) ou status (aberto ou fechado). A instalação do suporte de montagem é permanente.

1. Insira a ferramenta de alinhamento na abertura do suporte.
2. Puxe a alça do suporte 25 mm (1 pol.).
3. Coloque o suporte de montagem na face da estrutura. As hastes do suporte ajustam-se sobre as bordas da face da estrutura

OBSERVAÇÃO: faça orifícios cuidadosamente já que as peças da superfície da estrutura são côncavas. Faça orifícios com menos de 25 mm (1 pol.) de profundidade.

4. Utilizando o suporte de montagem como modelo, faça um orifício na parte superior esquerda.
5. Instale o parafuso no orifício da parte superior esquerda.
6. Remova a ferramenta de alinhamento e mantenha para uso futuro.
7. Faça um orifício na parte inferior direita.
8. Instale o parafuso no orifício inferior direito.
9. Repita para os quatro orifícios remanescentes.
10. Retorne a alça do suporte para a posição de armazenamento original.

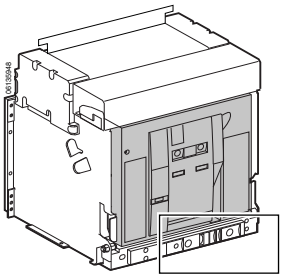

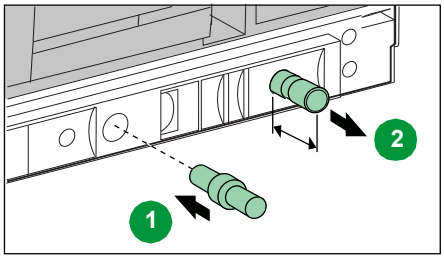

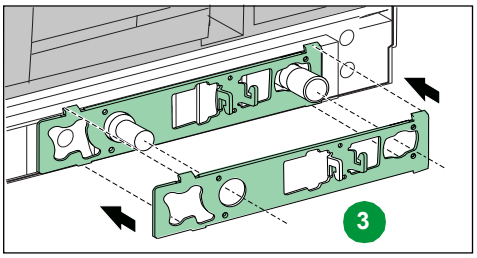

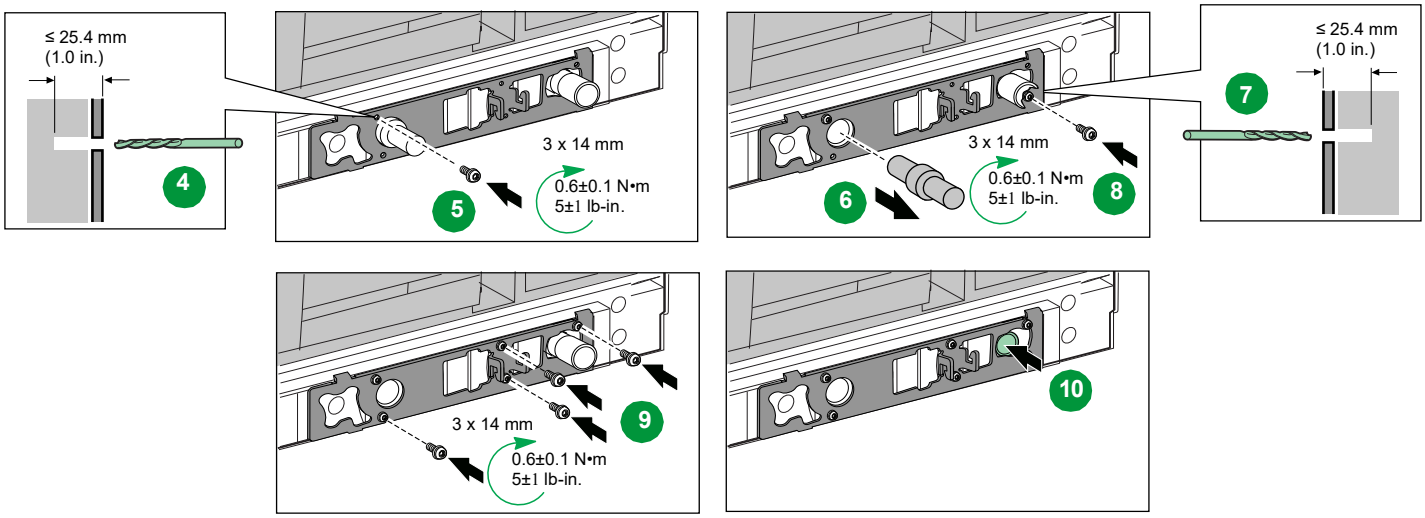

es **NOTA:** El soporte se puede instalar con el interruptor automático en cualquier posición (de desconectado a conectado) o estado (abierto o cerrado). La instalación del soporte de montaje es permanente.

1. Inserte la herramienta de alineación en el slot.
2. Extraiga la manivela 25 mm (1 in).
3. Coloque el soporte de montaje en la cara del zócalo. Las lengüetas del soporte encajan sobre los bordes de la cara del zócalo.

NOTA: Perfore los agujeros con cuidado, ya que hay piezas cóncavas en la superficie del zócalo. Perfore agujeros de menos de 25 mm (1 in) de profundidad.

4. Usando el soporte de montaje como plantilla, perfore el orificio superior izquierdo.
5. Coloque el tornillo en el orificio superior izquierdo.
6. Retire la herramienta de alineación y consérvela para usarla en el futuro.
7. Perfore el orificio inferior derecho.
8. Coloque el tornillo en el orificio inferior derecho.
9. Repita el proceso para los cuatro orificios restantes.
10. Vuelva a poner la manivela en la posición de almacenamiento original.

de **HINWEIS:** Die Halterung kann mit dem Leistungsschalter in jeder beliebigen Position (getrennt bis verbunden) bzw. in jedem beliebigen Status (offen oder geschlossen) installiert werden. Die Montagehalterung wird fest installiert.

1. Setzen Sie das Ausrichtungswerkzeug in den Kurbeleinschub.
2. Ziehen Sie die Handkurbel 25 mm (1 in) heraus.
3. Positionieren Sie die Montagehalterung auf der Vorderseite der Aufnahmevorrichtung. Die Zapfen der Halterung passen über die Ränder der Vorderseite der Aufnahmevorrichtung.

HINWEIS: Gehen Sie beim Bohren der Löcher sorgfältig vor, da Teile der Oberfläche der Aufnahmevorrichtung gewölbt sind. Bohren Sie Löcher mit einer Tiefe von weniger als 25 mm (1 in).

4. Verwenden Sie die Montagehalterung als Bohrvorlage für die Bohrung oben links.
5. Setzen Sie die Schraube oben links ein.
6. Entfernen Sie das Ausrichtungswerkzeug und bewahren Sie es für eine künftige Verwendung auf.
7. Bringen Sie die Bohrung unten rechts an.
8. Setzen Sie die Schraube unten rechts ein.
9. Wiederholen Sie diesen Vorgang für die verbleibenden vier Bohrungen.
10. Platzieren Sie die Handkurbel an ihrem ursprünglichen Aufbewahrungsort.

ru **ПРИМЕЧАНИЕ.** Кронштейн можно установить с автоматическим выключателем в любом положении (от отсоединенного до подсоединенного) или состоянии (разомкнутом или замкнутом). Установка монтажного кронштейна является постоянной.

1. Вставьте центрирующий инструмент в слот для вкатывания.
2. Извлеките рукоятку для вкатывания на 25 мм (1 дюйм.).
3. Поместите монтажный кронштейн на лицевую сторону корпуса. Хвостовые части кронштейна устанавливают поверх кромок лицевой стороны корпуса.

ПРИМЕЧАНИЕ. Просверливайте отверстия осторожно, поскольку части поверхности корпуса являются вогнутыми. Глубина просверливаемых отверстий должна быть менее 25 мм (1 дюйм.).

4. Используя монтажный кронштейн как шаблон, просверлите верхнее левое отверстие.
5. Установите винт в левое верхнее отверстие.
6. Удалите центрирующий инструмент и сохраните его для использования в будущем.
7. Просверлите правое нижнее отверстие.
8. Установите винт в правое нижнее отверстие.
9. Повторите эти действия для оставшихся четырех отверстий.
10. Верните рукоятку для вкатывания в изначальное положение для хранения.

zh 注：可以在断路器处于任何位置（退出或连接位置）或状态（分闸或合闸状态）时安装该支架。安装支架的安装是永久固定的。

1. 在机架槽中插入校准工具。
2. 将机架把手拉出 25 mm (1 in)。
3. 将安装支架置于抽架正面。支架柄脚贴合抽架正面的边缘。

注：钻孔时要小心，因为抽架表面部分内凹。钻孔的深度不得超过 25 mm (1 in)。

4. 将安装支架作为模板，在左上角钻孔。
5. 在钻的左上角孔中安装螺丝。
6. 移除校准工具，保存起来，以备不时之需。
7. 在右下角钻孔。
8. 在钻的右下角孔中安装螺丝。
9. 对其余四个孔重复这些操作。
10. 将支架手柄放回原贮存位置。

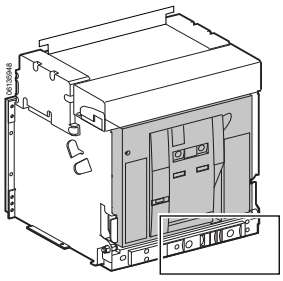

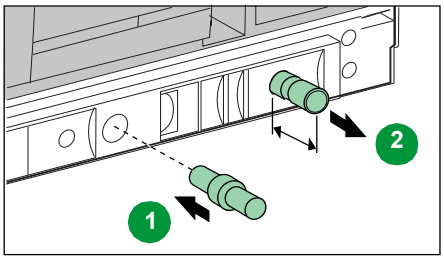

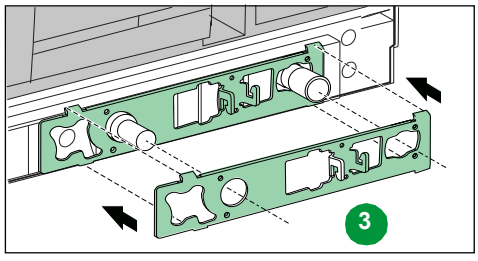

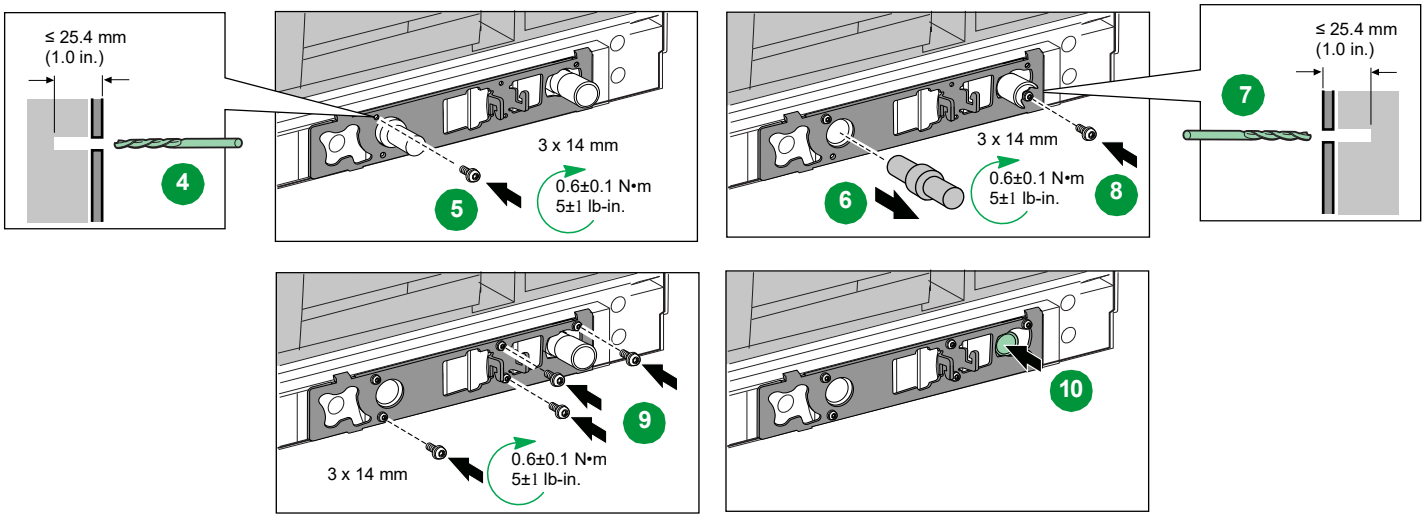

5.2 Install Racking Device / Installation du dispositif d'embrochage / Instalación del dispositivo de montaje / Handkurbelgerät installieren / Installazione del dispositivo di inserzione/estrazione / Instale o dispositivo de estiramento / Установка устройства вкатывания / 安装摇进摇出设备

en

1. Remove racking handle and retain for future use.
2. While pressing the red open button, install NW drive shaft (by hand or with Drive Installation tool). Spring will extend the drive shaft slightly when released.
3. Insert the locating pin in the racking handle storage hole.
4. Install the drive unit onto the mounting bracket attached to the cradle, making sure the push button bushing aligns with the stop release push button window.
5. Verify that the drive unit is fully seated against the mounting bracket. There should be no gap.
6. The hex drive of the gear box should be fully inserted in the drive shaft.
7. Visually inspect to make sure the hex drive of the gear box is fully inserted into the drive shaft. The hex end should not be visible.
8. Push in (a) and rotate (b) the locking handle to secure the device to the breaker.

fr

1. Retirez la manivelle d'embrochage et conservez-la pour un usage ultérieur.
2. Tout en appuyant sur le bouton d'ouverture rouge, installez l'arbre moteur NW (manuellement ou à l'aide d'un outil d'installation approprié) Le ressort va étendre légèrement l'arbre moteur en se détendant.
3. Introduisez l'axe de positionnement dans le trou de réception de la manivelle d'embrochage.
4. Installez l'unité motrice sur le support de montage fixé au châssis, en vérifiant que le bouton-poussoir est bien en face de la fenêtre du bouton-poussoir d'arrêt déclencheur.
5. Vérifiez que l'unité motrice est bien en butée contre le support de montage. Il ne devrait pas y avoir de jeu.
6. L'arbre hexagonal du réducteur doit être entièrement inséré dans l'arbre moteur.
7. Vérifiez visuellement que l'arbre hexagonal du réducteur est complètement inséré dans l'arbre moteur. L'extrémité hexagonale ne doit pas être visible.
8. Enfoncez (a) et faites tourner (b) la poignée de blocage pour fixer le dispositif au disjoncteur.

es

1. Retire la manivela y consérvela para futuros usos.
2. Mientras mantiene pulsado el botón rojo de apertura, instale el eje de accionamiento NW (a mano o con la herramienta de instalación del accionamiento). El muelle resorte extenderá ligeramente el eje de accionamiento al liberarlo.
3. Inserte el pin de posición en el orificio para guardar la manivela.
4. Instale la unidad de accionamiento en el soporte de montaje conectado al zócalo y asegúrese de que el cojinete del pulsador esté alineado con la ventana del pulsador de liberación de parada.
5. Compruebe que la unidad de accionamiento está totalmente encajada en el soporte de montaje. No debe haber ningún espacio.
6. La llave hexagonal de la caja de engranajes debe estar totalmente insertada en el eje de accionamiento.
7. Realice una inspección visual para asegurarse de que la llave hexagonal de la caja de engranajes está totalmente insertada en el eje de accionamiento. El extremo de la llave hexagonal no debe ser visible.
8. Empuje hacia adentro (a) y gire (b) el asa de bloqueo para asegurar el dispositivo al interruptor.

de

1. Entfernen Sie die Handkurbel und bewahren Sie sie für eine künftige Verwendung auf.
2. Installieren Sie während Sie den roten Drucktaster zum Öffnen drücken die NW-Antriebswelle (von Hand oder mithilfe des Antrieb-Installationswerkzeugs). Die Feder wird die Antriebswelle ein wenig verlängern, sobald sie entspannt wird.
3. Setzen Sie den Führungsstift in die Aufnahmebohrung der Handkurbel ein.
4. Installieren Sie die Antriebseinheit auf der Montagehalterung an der Aufnahmevorrichtung. Achten Sie darauf, dass die Drucktaster-Buchse am Stopp-Freigabe-Drucktaster-Fenster ausgerichtet ist.
5. Stellen Sie sicher, dass die Antriebseinheit vollständig an der Montagehalterung anliegt. Es darf keine Lücke vorhanden sein.
6. Der Sechskantantrieb des Getriebes muss vollständig in der Antriebswelle sitzen.
7. Vergewissern Sie sich per Sichtprüfung, dass der Sechskantantrieb des Getriebes vollständig in der Antriebswelle sitzt. Das Sechskantende darf nicht sichtbar sein.
8. Drücken Sie den Verriegelungsgriff (a) ein und drehen Sie ihn (b), um das Gerät am Leistungsschalter zu sichern.

it

1. Rimuovere la leva di inserzione/estrazione e conservarla per utilizzo futuro.
2. Mentre si preme il pulsante rosso di apertura, installare l'albero dell'azionamento NW (a mano o con lo strumento di installazione azionamento). La molla estende l'albero dell'azionamento leggermente quando rilasciata.
3. Inserire il perno di centraggio nel foro di conservazione della leva di inserzione/estrazione.
4. Installare l'unità azionamento sulla staffa di montaggio fissata al telaio, verificando che il pulsante si allinei con la finestra del pulsante di rilascio di arresto.
5. Verificare che l'unità di azionamento sia completamente innestata nella staffa di montaggio. Non deve essere presente spazio.
6. L'azionamento esagonale della scatola ingranaggi deve essere inserito completamente nell'albero dell'azionamento.
7. Verificare visivamente che l'azionamento esagonale della scatola ingranaggi sia completamente innestato nell'albero dell'azionamento. L'estremità esagonale non deve essere visibile.
8. Premere (a) e ruotare (b) la maniglia di blocco per fissare il dispositivo all'interruttore.

pt

1. Remova a pega de prateleira e guarde-a para futuro uso.
2. Enquanto pressiona o botão aberto vermelho, instale o eixo da unidade NW (com a mão ou a ferramenta de instalação da unidade). A mola irá expandir ligeiramente o eixo de acionamento quando liberada.
3. Insira o perno de localização na abertura de armazenagem da pega da prateleira.
4. Instale a unidade de acionamento no suporte de montagem fixado na base, garantindo que as buchas do botão de empurrar fica alinhado com a janela do botão de empurrar de libertação de batente.
5. Verifique se a unidade está totalmente encaixada no suporte de montagem. Não deve haver lacunas.
6. O acionamento hexadecimal da caixa de engrenagens deve estar totalmente inserido no eixo de acionamento.
7. Inspecione visualmente para conferir se o acionamento sextavado da caixa de engrenagens está totalmente inserido no eixo de acionamento. A extremidade hexadecimal não deve estar visível.
8. Empurre (a) e gire (b) a alça de travamento para fixar o dispositivo no disjuntor.

ru

1. Снимите рукоятку для вкатывания и сохраните для использования в будущем.
2. Удерживая нажатой красную кнопку открытия, установите приводной вал NW (вручную или с использованием инструмента для установки привода). При спуске пружина немного выдвинет приводной вал.
3. Вставьте установочный штифт в отверстие для хранения рукоятки для вкатывания.
4. Установите блок привода на монтажный кронштейн, прикрепленный к тележке, обеспечив соосность втулки кнопки с окном кнопки квитирования остановки.
5. Убедитесь, что блок привода плотно прилегает к монтажному кронштейну. Зазоры должны отсутствовать.
6. Шестигранный привод редуктора должен быть полностью вставлен в приводной вал.
7. Визуально проверьте, полностью ли шестигранный привод редуктора вставлен в приводной вал. Шестигранный конец не должен быть виден.
8. Вдавите (a) и поверните (b) запорную ручку, чтобы прикрепить устройство к выключателю.

zh

1. 移除摇进摇出手柄，保留供日后使用。
2. 在按下红色开启按钮的同时，安装 NW 驱动轴（用手或使用驱动安装工具）。弹簧释放后，会使驱动轴稍微延长。
3. 将定位销插入摇进摇出手柄存放孔中。
4. 将驱动单元安装到连接到抽架的安装支架上，确保按钮衬套与停止释能按钮的窗口对准。
5. 检查驱动单元是否牢固地紧邻安装支架放置。不应该有任何间隙。
6. 变速箱的六角轴应完全插入传动轴中。
7. 目视检查，以确保将变速箱的六角轴完全插入驱动轴中。不应看见六角轴的末端。
8. 推入 (a) 并旋转 (b) 锁定手柄，将设备固定在断路器上。

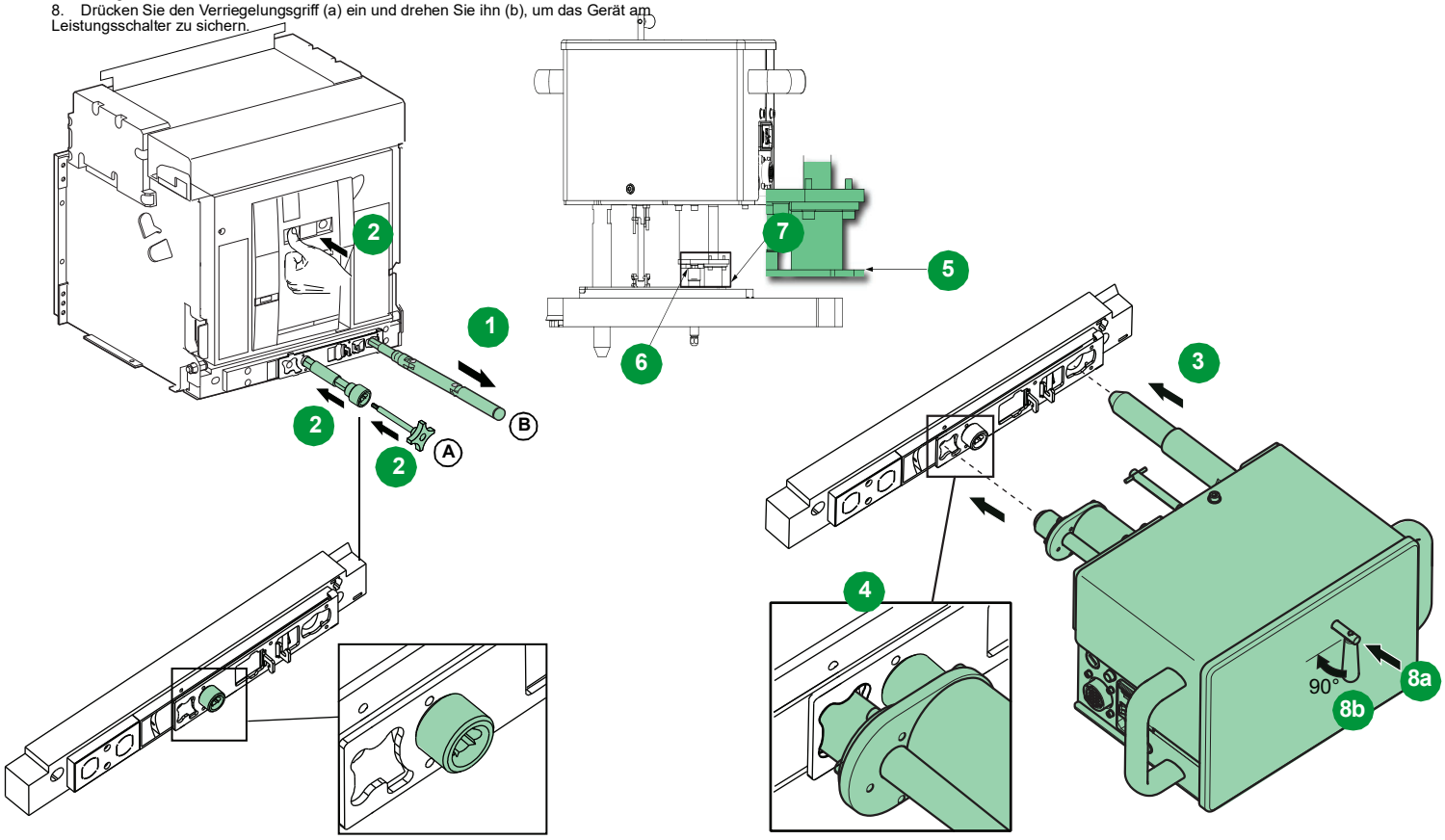

5.3 Install Cable Connection / Connexion du câble / Instalar la conexión de los cables / Installieren der Kabelverbindung / Installazione della connessione del cavo / Efetuar a ligação dos cabos / Установите кабельное подключение / 安装电缆连接

en
1. Connect the power cord. Plug into 120 Vac connection.
2. Connect the control cable. Be sure to connect both ends.
3. Turn on the power switch. Confirm “Power ON” LED is illuminated.

fr
1. Branchez le câble d'alimentation. Branchez-le à une connexion à 120 VCA.
2. Branchez le câble de contrôle. Veillez à brancher les deux extrémités.
3. Allumez l'interrupteur d'alimentation. Vérifiez que le voyant « Power ON » est allumé.

es
1. Conecte el cable de alimentación. Conecte a la toma de 120 V CA.
2. Conecte el cable de control. Asegúrese de conectar ambos extremos.
3. Active el interruptor de alimentación. Confirme que el LED de "Alimentación activada" esté encendido.

de
1. Schließen Sie das Stromkabel an. Schließen Sie es an einen 120 VAC-Anschluss an.
2. Schließen Sie das Steuerkabel an. Stellen Sie sicher, dass beide Enden angeschlossen sind.
3. Schalten Sie den Leistungsschalter ein. Stellen Sie sicher, dass die Betriebs-LED leuchtet.

it
1. Collegare il cavo di alimentazione. Collegare alla connessione 120 Vca.
2. Collegare il cavo di controllo. Verificare di collegare entrambe le estremità.
3. Accendere l'interruttore di alimentazione. Confermare che il LED “Power ON” sia illuminato.

pt
1. Conecte o cabo de energia. Ligue a uma conexão de 120 Vca.
2. Conecte o cabo de controle. Certifique-se de conectar ambas as extremidades.
3. Ligue o comutador de energia. Confirme se o LED “Power ON” está iluminado.

ru
1. Подсоедините шнур питания. Подключите его к источнику электропитания 120 В переменного тока.
2. Подсоедините кабель управления. Обязательно подключите оба конца.
3. Включите выключатель электропитания. Убедитесь, что светодиод включения электропитания светится.

zh
1. 连接电源线。插入 120 Vac 连接线。
2. 连接控制电缆。确保两端均连接。
3. 打开电源开关。确认 “ 通电 ”LED 已点亮。

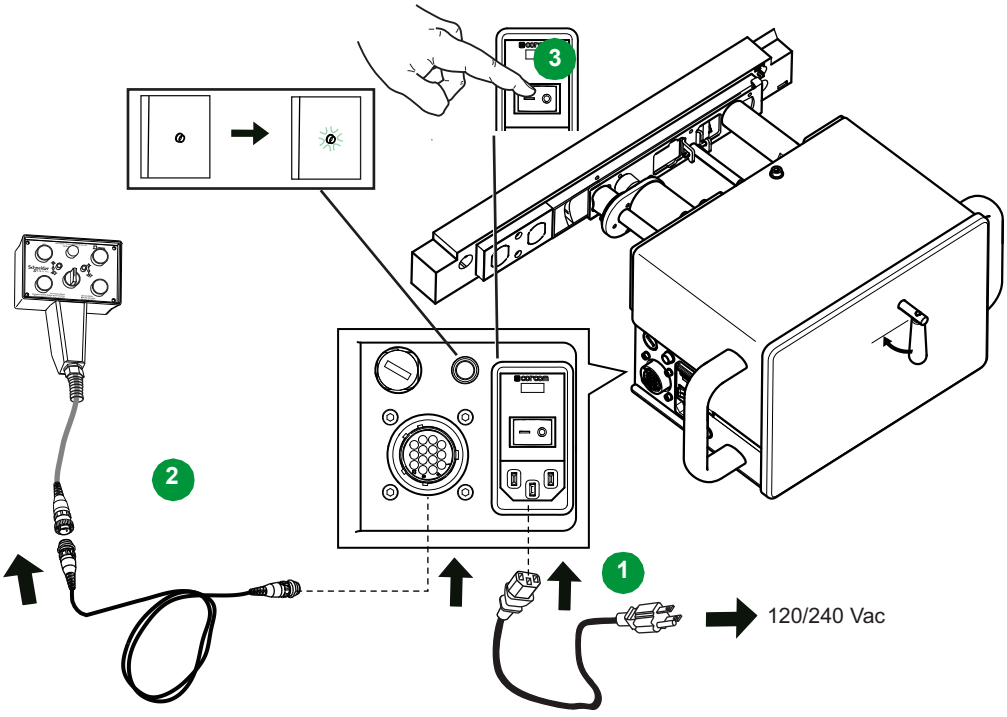

5.4 Power Off the Remote Racking Device / Mise hors tension du dispositif d'embrochage à distance / Apagado del dispositivo de montaje remoto / Handkurbelgerät ausschalten / Disattivazione del dispositivo di inserzione/estrazione remoto / Desligamento do dispositivo de estiramento remoto / Отключение дистанционного устройства вкатывания / 关闭分体式摇进摇出设备的电源

en
1. Turn OFF the I/O switch on the control unit.
2. Turn OFF the power switch located on the drive unit.
3. The “Power ON” LED on the drive unit will slowly go out.
4. Disconnect the control unit cable.
5. Disconnect the power cable.

fr
1. Eteignez l'interrupteur I/O sur l'unité de contrôle.
2. Eteignez l'interrupteur d'alimentation situé sur l'unité motrice.
3. Le voyant « Power ON » situé sur l'unité motrice s'éteint progressivement.
4. Débranchez le câble de l'unité de contrôle.
5. Débranchez le câble d'alimentation.

es
1. Apague el interruptor de E/S de la unidad de control.
2. Apague el interruptor de alimentación situado en la unidad de accionamiento.
3. El LED de "Alimentación activada" de la unidad de accionamiento se apagará lentamente.
4. Desconecte el cable de la unidad de control.
5. Desconecte el cable de alimentación.

de
1. Schalten Sie die Einschalttaste (E/A) am Auslösesystem AUS.
2. Schalten Sie den Leistungsschalter an der Antriebseinheit AUS.
3. Die Betriebs-LED an der Antriebseinheit erlischt langsam.
4. Trennen Sie das Kabel des Auslösesystems.
5. Trennen Sie das Stromkabel.

it
1. Spegnere (OFF) l'interruttore I/O sull'unità di controllo.
2. Spegnere (OFF) l'interruttore di alimentazione posto sull'unità azionamento.
3. Il LED “Power ON” sull'unità azionamento si spegne lentamente.
4. Scollegare il cavo dell'unità di controllo.
5. Scollegare il cavo di alimentazione.

pt
1. Desligue o comutador de E/S na unidade de controle.
2. Desligue o comutador de energia na unidade de acionamento.
3. O LED “Power ON” na unidade de acionamento irá apagar lentamente.
4. Desconecte o cabo da unidade de controle.
5. Desconecte o cabo de energia.

ru
1. Выключите переключатель входов/выходов на блоке управления.
2. Выключите выключатель электропитания, расположенный на блоке привода.
3. Светодиод включения электропитания на блоке привода должен медленно погаснуть.
4. Отсоедините кабель блока управления.
5. Отсоедините силовой кабель.

zh
1. 关闭控制装置上的 I/O 开关。
2. 关闭驱动装置上的电源开关。
3. 驱动装置上的 “ 通电 ”LED 将慢慢熄灭。
4. 拔下控制装置电缆。
5. 拔下电源电缆。

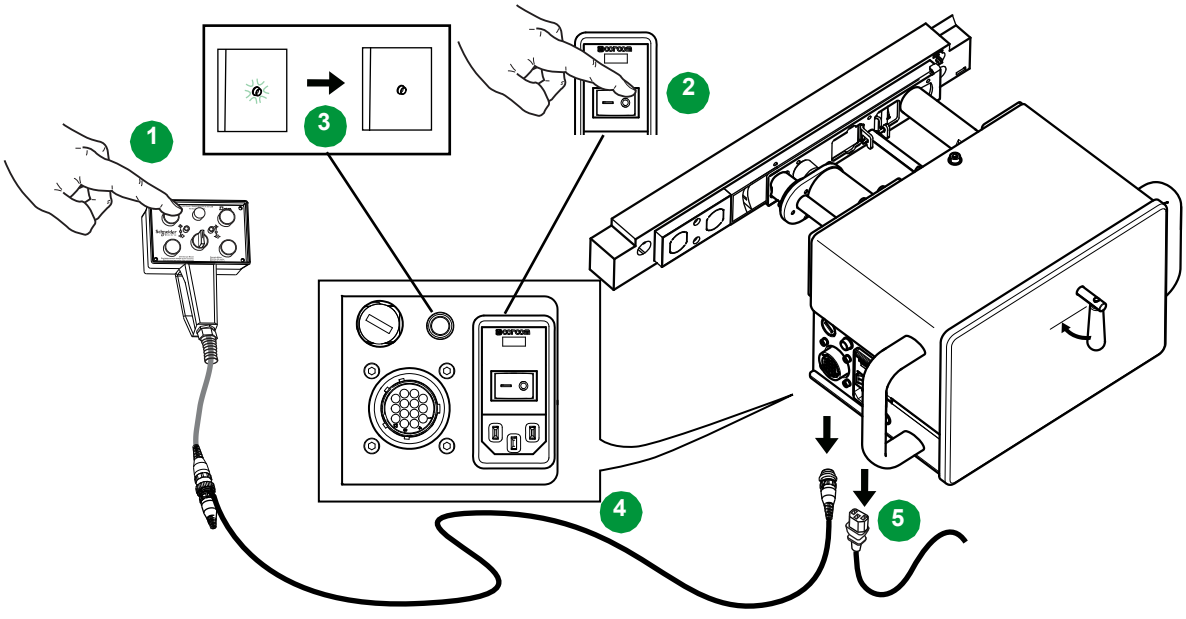

5.5 Remove the Remote Racking Device / Retrait du dispositif d'embrochage à distance / Extracción del dispositivo de montaje remoto / Dezentrales Handkurbelgerät entfernen / Rimuovere il dispositivo di inserzione/estrazione remoto / Remova o dispositivo de estiramento remoto / Извлечение дистанционного устройства вкатывания / 移除分体式摇进摇出设备

en Verify power is OFF before removing device from the cradle.

NOTE: The mounting bracket remains attached to the cradle for future operations with the remote racking device.

1. Unlock the locking handle.
2. Pull the remote racking device away from the cradle.
3. Remove the drive shaft from the cradle.
4. Replace the racking handle in the cradle.

The circuit breaker is now ready for testing, powering up or removal; depending on the last operation of the remote racking device. Follow safe work practices per NFPA 70E when working on the equipment.

fr Vérifiez l'absence de toute alimentation avant d'extraire l'équipement du châssis.

REMARQUE : le support de montage reste fixé au châssis en vue d'opérations ultérieures avec le dispositif d'embrochage à distance.

1. Déverrouillez la poignée de blocage.
2. Tirez sur le dispositif d'embrochage à distance et éloignez-le du berceau.
3. Retirez l'arbre moteur du châssis.
4. Remettez la manivelle d'embrochage en place.

Le disjoncteur est maintenant prêt pour les tests, le démarrage ou le retrait, en fonction de la dernière opération du dispositif d'embrochage à distance. Suivez les pratiques de travail en sécurité NFPA 70E lorsque vous effectuez des opérations sur l'équipement.

es Compruebe que la alimentación esté APAGADA antes de extraer el dispositivo del zócalo.

NOTA: El soporte de montaje permanece sujeto al zócalo para futuros usos del dispositivo de montaje remoto.

1. Desbloquee el asa de bloqueo.
2. Tire del dispositivo de montaje remoto hacia fuera del zócalo.
3. Retire el eje de accionamiento del zócalo.
4. Vuelva a colocar la manivela en el zócalo.

El interruptor automático ya está preparado para probarlo, arrancarlo o retirarlo, en función de la última operación del dispositivo de montaje remoto. Respete las prácticas de trabajo seguro de NFPA 70E cuando manipule el equipo.

de Vergewissern Sie sich, dass der Strom abgeschaltet ist, bevor Sie das Gerät aus der Aufnahmevorrichtung nehmen.

HINWEIS: Die Montagehalterung bleibt an der Aufnahmevorrichtung für den künftigen Betrieb mit einer dezentralen Handkurbel.

1. Entsperren Sie den Verschlussgriff.
2. Entfernen Sie das dezentrale Kurbelgerät von der Aufnahmevorrichtung.
3. Trennen Sie die Antriebswelle von der Aufnahmevorrichtung.
4. Ersetzen Sie das Kurbelgerät in der Aufnahmevorrichtung.

Der Leistungsschalter kann jetzt getestet, eingeschaltet oder getrennt werden, abhängig vom letzten Betrieb der dezentralen Handkurbel. Beachten Sie die Sicherheitsanweisungen entsprechend den Vorschriften NFPA 70 E für Arbeiten am Gerät.

it Verificare che l'alimentazione sia disattivata prima di rimuovere il dispositivo dal telaio.

NOTA: il supporto di montaggio resta attaccato al telaio per future operazioni con il dispositivo di inserzione/estrazione remoto.

1. Sbloccare la maniglia di blocco.
2. Estrarre il dispositivo di inserzione/estrazione remoto dal telaio.
3. Rimuovere l'albero dell'azionamento dal telaio.
4. Reinserire la maniglia di inserzione/estrazione nel telaio.

L'interruttore è ora pronto per test, alimentazione o rimozione; in base all'ultima operazione del dispositivo di inserzione/estrazione remoto. Seguire le pratiche per la sicurezza del lavoro per NFPA 70E quando si opera sull'apparecchiatura.

pt Verifique se a energia está DESLIGADA antes de remover o dispositivo da estrutura.

OBSERVAÇÃO: o suporte de montagem permanece fixado à estrutura para futuras operações com o dispositivo de estiramento remoto.

1. Desbloqueie a pega de bloqueio.
2. Afaste o dispositivo do bastidor remoto da base.
3. Remova o eixo da unidade da estrutura.
4. Substitua a pega de bastidor na base.

O interruptor agora está pronto para teste, inicialização ou remoção; dependendo da última operação do dispositivo de suporte remoto. Siga as práticas de segurança conforme a NFPA 70E ao trabalhar no equipamento.

ru Прежде чем извлекать устройство из корпуса, убедитесь, что питание отключено.

ПРИМЕЧАНИЕ. Монтажный кронштейн остается присоединенным к корпусу для будущих работ с дистанционным устройством вкатывания.

1. Откройте запорную рукоятку.
2. Извлеките дистанционное устройство вкатывания из корпуса.
3. Извлеките приводной вал из корпуса.
4. Установите рукоятку для вкатывания обратно в корпус.

Автоматический выключатель теперь готов к тестированию, включению электропитания или снятию, в зависимости от последней операции дистанционного устройства вкатывания. Во время выполнения работ на оборудовании соблюдайте правила техники безопасности согласно NFPA 70E.

zh 在从抽架中移除设备之前，确认电源已关闭。

注：安装支架仍连接到抽架，以供将来继续使用分体式摇进摇出设备。

1. 解锁锁定手柄。
2. 将分体式摇进摇出设备拉离抽架。
3. 从抽架移除驱动装置。
4. 将插入摇进摇出手柄重新放入抽架中。

断路器现在可进行测试，通电或移除，具体取决于远程机架设备的上次操作情况。操作设备时，应遵循符合 NFPA 70E 的安全作业做法。

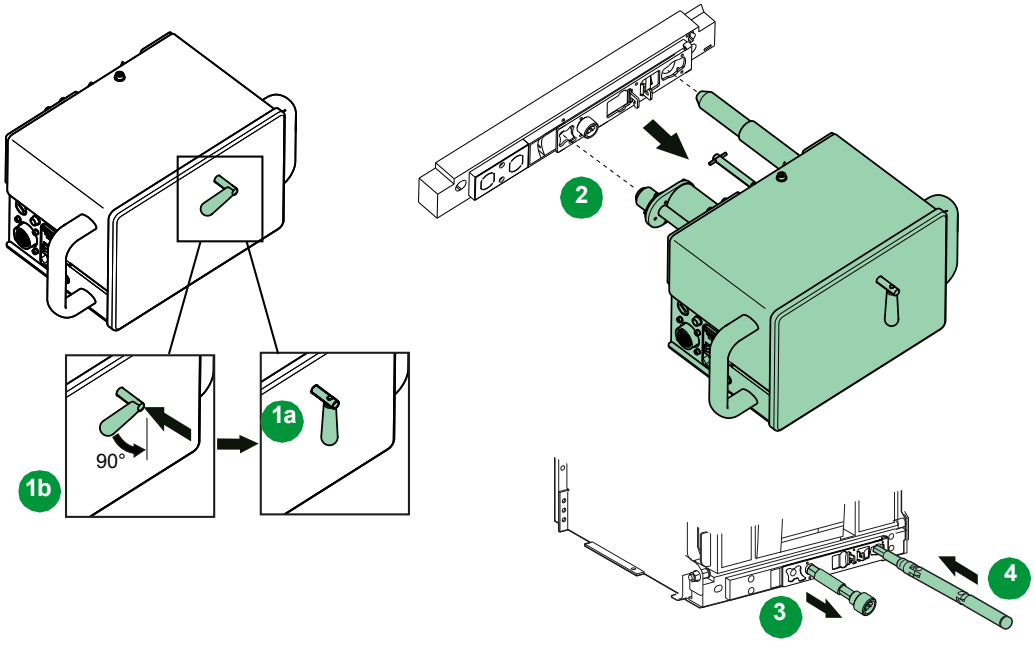

6 Operation / Fonctionnement / Funcionamiento / Betrieb / Funzionamento / Funcionamento / Эксплуатация / 操作

DANGER / PELIGRO / GEFAHR / PERICOLO / PERIGO / ОПАСНОСТЬ / 危险

HAZARD OF ELECTRIC SHOCK, EXPLOSION OR ARC FLASH

- Apply appropriate personal protective equipment (PPE) and follow safe electrical work practices. See NFPA 70E, CSA Z462, NOM 029-STPS or local equivalent.
- This equipment must only be installed and serviced by qualified electrical personnel.
- Confirm all personnel, including orator, are a safe distance from the equipment per the NFPA 70E/CSA Z462 guidelines for the specific energy level of the equipment.

Failure to follow these instructions will result in death or serious injury.

RISQUE D'ÉLECTROCUTION, D'EXPLOSION OU ÉCLAIR D'ARC ÉLECTRIQUE

- Portez un équipement de protection individuel (EPI) adapté et respectez les consignes de sécurité électrique courantes. Reportez-vous aux normes NFPA 70E, CSA Z462, NOM 029-STPS ou aux textes équivalents applicables dans votre région du monde.
- Seul un personnel qualifié doit effectuer l'installation et l'entretien de cet appareil.
- Assurez-vous que tout le personnel (y compris l'opérateur) est suffisamment éloigné de l'équipement, conformément aux recommandations NFPA 70E/CSA Z462 pour le niveau d'énergie concerné.

Si ces directives ne sont pas respectées, cela entraînera la mort ou des blessures graves.

PELIGRO DE DESCARGA ELÉCTRICA, EXPLOSIÓN O DESTELLO POR ARQUEO

- Utilice el equipo de protección personal (PPE) adecuado y siga las recomendaciones para el trabajo seguro con dispositivos eléctricos. Consulte NFPA 70E, CSA Z462, NOM 029-STPS o la norma local equivalente.
- Solo el personal de electricidad cualificado podrá instalar, programar y realizar el mantenimiento del equipo.
- Confirme que todo el personal, incluido el operador, se encuentre a una distancia segura del equipo según las directrices NFPA 70E/CSA Z462 para conocer el nivel de energía específico del equipo.

El incumplimiento de estas instrucciones provocará lesiones graves o incluso la muerte.

GEFAHR VON ELEKTRISCHEM SCHLAG, EXPLOSIONODER LICHTBOGEN

- Tragen Sie persönliche Schutzausrüstung (PSA) und befolgen Sie sichere Verfahren im Umgang mit Elektrogeräten. Siehe NFPA 70E, CSA Z462, NOM 029-STPS oder lokale Entsprechung.
- Diese Geräte dürfen nur von qualifizierten Elektrikern installiert und gewartet werden.
- Vergewissern Sie sich, dass sich das gesamte Personal, einschließlich des Bedieners, in sicherer Entfernung von der Ausrüstung befindet, wie dies in den Leitlinien NFPA 70E/CSA Z462 Leitlinien für Ausrüstung mit einem bestimmten Energieniveau gefordert wird.

Die Nichtbeachtung dieser Anweisungen führt zu Tod oder schwerer Verletzungen.

RISCHIO DI FOLGORAZIONE, ESPLOSIONI O ARCO ELETTRICO

- Utilizzare dispositivi di protezione individuale (DPI) idonei e adottare misure di sicurezza adeguate per lavori elettrici. Vedere le normative NFPA 70E, CSA Z462, NOM 029-STPS o le norme equivalenti nel paese di installazione.
- Installazione e manutenzione di questa apparecchiatura si devono affidare solo ad elettricisti qualificati.
- Confermare che tutto il personale, compreso l'operatore, siano a una distanza di sicurezza dall'apparecchiatura secondo le linee guida NFPA 70E/CSA Z462 per il livello di energia specifico dell'apparecchiatura.

Il mancato rispetto di queste istruzioni provocherà morte o gravi infortuni.

RISCO DE ELECTROCUSSÃO, DE EXPLOSÃO, OU DE ARCO ELÉCTRICO

- Utilize equipamento de protecção pessoal (PPE) e siga os métodos de segurança eléctrica. Consulte NFPA 70E, CSA Z462, NOM 029-STPS ou o equivalente local.
- A instalação e manutenção deste equipamento só devem ser efectuadas por electricistas qualificados.
- Confirme que todo o pessoal, incluindo o operador, está a uma distância segura do equipamento de acordo com as orientações da NFPA 70E/CSA Z462 para o nível específico de energia do equipamento.

A não observância destas instruções resultará em morte, ou ferimentos graves.

ОПАСНОСТЬ ПОРАЖЕНИЯ ЭЛЕКТРИЧЕСКИМ ТОКОМ, ВЗРЫВА ИЛИ ВОЗНИКНОВЕНИЯ ДУГИ

- Используйте подходящие средства индивидуальной защиты (СИЗ) и соблюдайте технику безопасности при электротехнических работах. См. NFPA 70E, CSA Z462, NOM 029-STPS или местный эквивалентный стандарт.
- Данное оборудование могут устанавливать и обслуживать только квалифицированные электрики.
- Убедитесь, что весь персонал, в том числе оператор, находится на безопасном удалении от оборудования согласно рекомендациям NFPA 70E/CSA Z462 для фактического уровня энергии оборудования.

Несоблюдение этих инструкций приведет к смерти или серьезной травме.

电击、爆炸或弧闪的危险

- 采用适当的个人防护设备 (PPE) 并遵循电气作业安全守则。请参阅 NFPA 70E, CSA Z462, NOM 029-STPS 或当地对应的标准。
- 只有具备相应资质的电气人员才能安装和维修该设备。
- 确认所有人员（包括操作员）与设备之间保持 NFPA 70E/CSA Z462 指南针对设备特定电能级别而规定的安全距离。

不遵循上述说明将导致人员伤亡。

NOTICE / AVIS / AVISO / HINWEIS / AVVISO / AVISO / ПРЕДУПРЕЖДЕНИЕ / 注意

HAZARD OF EQUIPMENT DAMAGE

- The Remote Racking Device will NOT prevent the operator from racking circuit breakers past the connected or disconnected positions.
- DO NOT rack circuit breakers past the connected or disconnected positions.

Failure to follow these instructions can result in equipment damage.

RISQUE DE DOMMAGES MATÉRIELS

- Le dispositif d'embrochage à distance n'empêche PAS l'opérateur d'embrocher des disjoncteurs au-delà des positions Embroché ou Débroché.
- EVITEZ d'embrocher les disjoncteurs au-delà des positions Embroché et Débroché.

Si ces directives ne sont pas respectées, cela peut entraîner des dommages matériels.

PELIGRO DE DAÑO AL EQUIPO

- El dispositivo de montaje remoto NO impide que el operador pueda montar interruptores automáticos después de las posiciones de conectado o desconectado.
- NO monte interruptores automáticos después de las posiciones de conectado o desconectado.

El incumplimiento de estas instrucciones puede causar daño al equipo.

GEFAHR EINER BESCHÄDIGUNG DER ANLAGE

- Das dezentrale Kurbelgerät kann den Bediener NICHT daran hindern, die Leistungsschalter der Handkurbel über die verbundene oder getrennte Position hinaus zu verstellen.
- Die Leistungsschalter dürfen NICHT über die verbundene oder getrennte Position hinaus verstellt werden.

Die Nichtbeachtung dieser Anweisungen kann Materialschäden zur Folge haben.

PERICOLO DI DANNI ALL'APPARECCHIATURA

- Il dispositivo di inserzione/estrazione remoto NON impedisce all'operatore di inserire/rimuovere interruttori vicini alle posizioni collegata o scollegata.
- NON inserire interruttori vicini alle posizioni collegata o scollegata.

Il mancato rispetto di queste istruzioni può provocare il danneggiamento dell'apparecchiatura.

PERIGO DE DANOS NO EQUIPAMENTO

- O Dispositivo de estiramento remoto NÃO evita que o operador de estirar interruptores além das posições conectado ou desconectado.
- NÃO estire os interruptores além das posições conectado ou desconectado.

O não cumprimento destas instruções pode resultar em danos no equipamento.

ОПАСНОСТЬ ПОВРЕЖДЕНИЯ ОБОРУДОВАНИЯ

- Дистанционное устройство вкатывания НЕ помешает оператору выкатить автоматические выключатели за пределы подсоединенного или отсоединенного положения.
- НИ В КОЕМ СЛУЧАЕ не выкатывайте автоматические выключатели за пределы подсоединенного или отсоединенного положения.

Несоблюдение данных инструкций может привести к повреждению оборудования.

设备损坏危险

- 分体式摇进摇出设备无法防止操作员将断路器摇进至超过连接位置或退出位置。
- 不得将断路器摇进至超过连接位置或退出位置。

不遵守上述说明可能会导致设备损坏。

6.1 Power Up the Remote Control Unit / Mise sous tension de l'unité de contrôle à distance / Arranque de la unidad de control remoto / Dezentrales Auslösesystem einschalten / Alimentare l'unità di controllo remota / Energize a unidade de controle remoto / Включение дистанционного устройства вкатывания / 分体式控制单元通电

en

1. Confirm all personnel (including yourself) are a safe distance from the equipment. Follow NFPA 70E/CSA Z462 guidelines for safe distance per the specific energy level.
2. Press the I/O button (H) (the button will turn RED when power is ON).
3. Press the **LED Check** button, (A). All LED buttons should light up.
4. To ensure the drive shaft is fully engaged with the gear box hex shaft, toggle the selector switch (E), back and forth twice while holding down the operate motor button (D).
5. Visually inspect to make sure the drive shaft is fully engaged with the gear box hex shaft.

NOTE: Before performing any operation, use the status window on the front of the circuit breaker to check the position of the circuit breaker in the cradle.

fr

1. Assurez-vous que tout le personnel (vous-même inclus) se tient à distance de l'équipement. Observez les distances de sécurité fournies dans les directives NFPA 70E/CSA Z462 pour le niveau d'énergie concerné.
2. Appuyez sur le bouton I/O (H). Le bouton devient ROUGE lorsque le dispositif est sous tension).
3. Appuyez sur le bouton Vérification des DEL. Tous les boutons DEL doivent s'allumer.
4. Pour vous assurer que l'arbre moteur est en prise totale avec l'arbre hexagonal du réducteur, basculez le commutateur de sélection (E) deux fois d'avant en arrière tout en maintenant enfoncé le bouton de marche du moteur (D).
5. Inspectez visuellement l'arbre moteur pour vérifier qu'il est bien en prise avec l'arbre hexagonal du réducteur.

REMARQUE : Avant d'effectuer une opération quelconque, consultez l'écran d'état à l'avant du disjoncteur pour vérifier sa position dans le châssis.

es

1. Confirme que todo el personal (incluido usted mismo) se encuentre a una distancia segura del equipo. Siga las directrices NFPA 70E/CSA Z462 para conocer la distancia segura según el nivel de energía específico.
2. Pulse el botón de E/S (H) (el botón cambiará a ROJO cuando el dispositivo esté ENCENDIDO).
3. Pulse el botón de comprobación de los LED (A). Todos los botones LED deberían encenderse.
4. Para asegurarse de que el eje de accionamiento está totalmente acoplado con el eje hexagonal de la caja de engranajes, mueva dos veces el selector (E) hacia atrás y hacia adelante mientras mantiene pulsado el botón del motor de accionamiento (D).
5. Realice una inspección visual para asegurarse de que el eje de accionamiento está totalmente acoplado con el eje hexagonal de la caja de engranajes.

NOTA: Antes de realizar cualquier operación, utilice la ventana de estado en la parte frontal del interruptor automático para comprobar la posición de este en el zócalo.

de

1. Vergewissern Sie sich, dass sich das gesamte Personal (und Sie selbst) in sicherer Entfernung von der Ausrüstung befindet. Folgen Sie mit Bezug auf den Sicherheitsabstand den Leitlinien NFPA 70E/CSA Z462 für Ausrüstung mit einem bestimmten Energieniveau.
2. Drücken Sie die E/A-Taste (H) (die Taste leuchtet rot, wenn die Spannungsversorgung eingeschaltet ist)..
3. Drücken Sie die LED-Prüftaste (A). Alle LED-Tasten müssen aufleuchten.
4. Um sicherzustellen, dass die Antriebswelle vollständig in der Sechskantwelle des Getriebes sitzt, schalten Sie den Auswahlschalter (E) zweimal hin und her, während Sie die Motorbetriebstaste (D) gedrückt halten.
5. Vergewissern Sie sich per Sichtprüfung, dass die Antriebswelle vollständig in der Sechskantwelle des Getriebes sitzt.

HINWEIS: Bevor Sie einen Vorgang durchführen, verwenden Sie das Status-Fenster an der Vorderseite des Leistungsschalters, um die Position des Leistungsschalter in der Aufnahmevorrichtung zu prüfen.

it

1. Confermare che tutto il personale (compreso l'operatore) sia a distanza di sicurezza dall'apparecchiatura. Seguire le linee guida NFPA 70E/CSA Z462 per la distanza di sicurezza per livello di energia specifico.
2. Premere il pulsante di I/O (H), che diventa ROSSO quando l'alimentazione è inserita.
3. Premere il pulsante di controllo dei LED, (A). Tutti i pulsanti a LED devono accendersi.
4. Per verificare che l'albero dell'azionamento sia completamente innestato sull'albero esagonale della scatola ingranaggi, commutare due volte avanti e indietro il selettore (E) tenendo premuto il pulsante di azionamento del motore (D).
5. Verificare visivamente che l'albero dell'azionamento sia completamente innestato nell'albero esagonale della scatola ingranaggi.

NOTA: prima di eseguire qualsiasi operazione, utilizzare la finestra di stato sulla parte anteriore dell'interruttore per controllare la posizione dell'interruttore nel telaio.

pt

1. Confirme que todo o pessoal (incluindo você mesmo) está a uma distância segura do equipamento. Siga as orientações da NFPA 70E/CSA Z462 sobre a distância de segurança para o nível de energia específico.
2. Pressione o botão de E/S (H) (o botão ficará VERMELHO quando a energia estiver LIGADA).
3. Pressione o botão de verificação de LED (A). Todos os botões de LED devem acender.
4. Para garantir que o eixo de acionamento esteja totalmente encaixado no eixo hexagonal da caixa de engrenagens, alterne a chave seletora (E) para frente e para trás duas vezes segurando o botão de operação do motor (D).
5. Inspecione visualmente para conferir se o eixo de acionamento está totalmente encaixado no eixo sextavado da caixa de engrenagens.

OBSERVAÇÃO: antes de realizar qualquer operação, utilize a janela de status na parte dianteira do interruptor para verificar a posição do interruptor na estrutura.

ru

1. Убедитесь, что весь персонал (и вы в том числе) находится на безопасном удалении от оборудования. Придерживайтесь рекомендаций NFPA 70E/CSA Z462 для фактического уровня энергии оборудования.
2. Нажмите кнопку I/O (H) (при включении питания кнопка горит КРАСНЫМ цветом).
3. Нажмите кнопку проверки светодиодов, (A). Все светодиоды кнопок должны зажечься.
4. Чтобы обеспечить полное сцепление приводного вала с шестигранным валом редуктора, дважды переключите переключатель (E) туда и обратно, удерживая кнопку пуска двигателя (D) нажатой.
5. Выполните визуальный осмотр полного сцепления приводного вала с шестигранным валом редуктора.

ПРИМЕЧАНИЕ. Прежде чем проводить какие-либо работы, с помощью окна состояния проверьте положение автоматического выключателя в корпусе.

zh

1. 确认所有人员（包括您自己）与设备保持安全距离。谨遵 NFPA 70E/CSA Z462 指南针对特定电能级别而规定的安全距离。
2. 按下 I/O 按钮 (H)（电源打开时该按钮将变为红色）。
3. 按 LED 检查按钮 (A)。所有 LED 按钮都应亮起。
4. 为确保驱动轴与变速箱六角轴完全啮合，按下操作电机按钮 (D) 时切换选择开关 (E) 两次。
5. 目视检查，以确保驱动轴与变速箱六角轴完全啮合。

注：在执行任何操作之前，应通过断路器正面的状态窗口检查断路器在抽架中的位置。

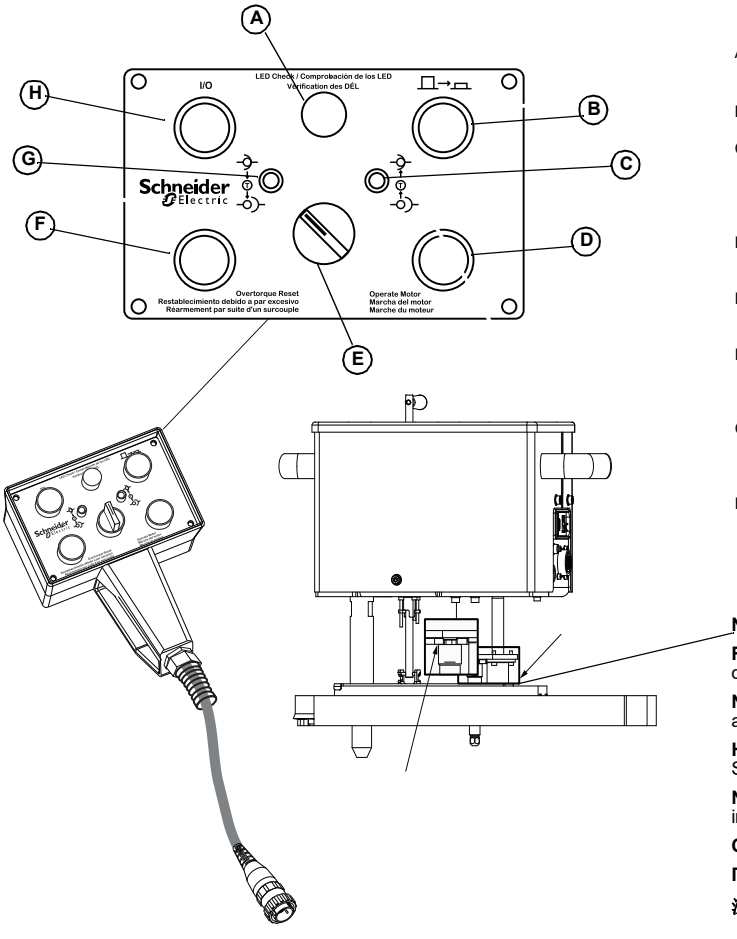

A. LED Check / Vérification des DEL / Comprobación de los LED / LED-Prüf-Taste / Controllo LED / Verificação de LED / Проверка светодиодов / LED 检查
B. Stop Release / Arrêt déclencheur / Liberador de parada / Stopp-Freigabe-Taste / Stop Rilascio / Liberação de parada / Квитирование остановки / 停止释能
C. Insert Circuit Breaker LED / DEL Insertion de disjoncteur / LED de inserción del interruptor automático / Leistungsschalter einschieben LED / LED dell'interruttore inser. / Insira o LED do interruptor / Светодиод вставки автоматического выключателя / 插入断路器 LED
D. Operate Motor / Marche du moteur / Marcha del motor / Motor verwenden / Azionamento motore / Operar motor / Пуск двигателя / 操作马达
E. Selector Switch / Commutateur de sélection / Selector / Auswahlschalter / Selettore / Comutador / Переключатель / 选择开关
F. Overtorque Reset / Réarmement par suite d'un surcouple / Restablecimiento debido a par excesivo / Überdrehmoment rücksetzen / Reset coppia eccessiva / Redefinição de torque excessivo / Сброс превышения крутящего момента / 过扭矩复位
G. Withdraw Circuit Breaker LED / DEL Extraction de disjoncteur / LED de extracción del interruptor automático / Leistungsschalter herausziehen LED / LED rimozione interruttore / Retire o LED do interruptor / Светодиод выдвижения автоматического выключателя / 撤出断路器 LED
H. I/O (Power On/Off) / E/S sous tension/hors tension / E/S (Encendido/Apagado) / E/A (Strom ein/aus) / I/O (Alimentazione On/Off) / E/S (Ligado/Desligado) / I/O (питание вкл/выкл) / I/O （电源开 / 关）

NOTE: Point to the correct part of the shaft for verification in step 5 above.

REMARQUE : pointer la partie correspondante de l'arbre pour la vérification à l'étape 5 ci-dessus.

NOTA: Apunte a la parte correcta del eje para realizar la verificación indicada en el paso 5 anterior.

HINWEIS: Verweis auf den korrekten Teil der Welle zur Verifizierung im vorstehenden Schritt 5.

NOTA: indicare la parte corretta dell'albero su cui eseguire la verifica nel passaggio 5 sopra indicato.

OBSERVAÇÃO: Aponte para a parte correta do eixo para a verificação no passo 5 acima.

ПРИМЕЧАНИЕ: указание нужной части вала для проверки на шаге 5 выше.

注意： 在上述步骤 5 中进行验证应指向轴的正确部分。

6.2 Overtorque Reset / Réarmement par suite d'un surcouple / Restablecimiento debido a par excesivo / Überdrehmoment rücksetzen / Reset coppia eccessiva / Redefinição de torque excessivo / Сброс превышения крутящего момента / 过扭矩复位

en **NOTE:** The drive mechanism is equipped with an “Over Torque” feature.

- If the drive mechanism exceeds the torque limit, allowed by the design of the cradle mechanism. The drive mechanism will disengage the drive motor from the cradle mechanism, putting the tool into an “over torque” state. The control unit **Overtorque Reset** button will light up, and the motor will automatically stop.

1. Remove drive unit from the cradle mounting bracket, rotate the selector switch (E) to the opposite direction and press the overtorque reset button (F) press and hold the operate motor button (D) and rotate the selector switch (E) back and forth to rotate the motor in each direction, at least twice.
2. Verify the reset with the drive unit still removed from the cradle. The drive mechanism should operate without the overtorque light (F) flashing or coming on. If the light does flash or comes on, repeat step 1.
3. To confirm the unit is reset properly, operate the drive mechanism in each direction for 20 seconds by holding the operate motor button (D) to rotate the motor for 20 seconds in one direction. Rotate the selector switch (E) then hold the operate motor button (D) to rotate the motor in the opposite direction for 20 seconds.
4. Clear the cause of the overtorque before reinstalling the drive unit. See section 8 for probable causes.

fr **REMARQUE :** Le mécanisme moteur est équipé d'une fonctionnalité "surcouple".

- Si le mécanisme moteur dépasse la limite de couple autorisée par la conception du mécanisme du châssis, il dégage le moteur du mécanisme du châssis et l’outil est alors en « surcouple ». Le bouton « Réarmement par suite d’un surcouple » de l’unité de contrôle s’allume et le moteur s’arrête automatiquement.

1. Retirez l’unité motrice du support de montage sur le châssis, faites tourner le commutateur de sélection (E) dans le sens opposé et appuyez sur le bouton de réarmement après surcouple (F). Appuyez sur le bouton de marche du moteur (D) et maintenez-le enfoncé, puis faites tourner le commutateur de sélection (E) d’avant en arrière pour faire tourner le moteur dans chaque sens, au moins deux fois.
2. Vérifiez que le réarmement a bien lieu lorsque l’unité motrice est toujours retirée du châssis. Le mécanisme moteur doit fonctionner sans que le voyant de surcouple (F) clignote ou s’allume. Si le voyant clignote ou s’allume, répétez l’étape 1.
3. Pour confirmer que l’unité est correctement réarmée, actionnez le mécanisme moteur dans chaque sens pendant 20 secondes en maintenant le bouton de marche du moteur (D) enfoncé pour faire tourner le moteur pendant 20 secondes dans un sens. Tournez le commutateur de sélection (E), puis maintenez le bouton de marche du moteur (D) enfoncé pour faire tourner le moteur dans le sens opposé pendant 20 secondes.
4. Éliminez la cause du surcouple avant de réinstaller l’unité motrice. Voir Section 8 pour les causes probables.

es **NOTA:** El mecanismo de accionamiento está equipado con una función de "par excesivo".

- Si el mecanismo de accionamiento supera el límite del par de apriete, permitido por el diseño del mecanismo del zócalo. El mecanismo de accionamiento desactivará el motor de accionamiento del mecanismo del zócalo, y la herramienta entrará en el estado de "par excesivo". El botón de restablecimiento debido a par excesivo de la unidad de control se encenderá y el motor se detendrá automáticamente.

1. Extraiga la unidad de accionamiento del soporte de montaje del zócalo, gire el selector (E) a la dirección opuesta y pulse el botón de restablecimiento debido a par excesivo (F), mantenga pulsado el botón del motor de accionamiento (D) y gire el selector (E) hacia atrás y hacia adelante para girar el motor en cada dirección, al menos dos veces.
2. Compruebe el restablecimiento con la unidad de accionamiento aún extraída del zócalo. El mecanismo de accionamiento debe funcionar sin que parpadee o se encienda la luz de par excesivo (F). Si la luz parpadea o se enciende, repita el paso 1.
3. Para confirmar que la unidad se ha reiniciado correctamente, accione el mecanismo de accionamiento en cada dirección durante 20 segundos pulsando el botón del motor de accionamiento (D) para hacer girar el motor durante 20 segundos en una dirección. Gire el selector (E) y mantenga pulsado el botón del motor de accionamiento (D) para girar el motor en el sentido opuesto durante 20 segundos.
4. Elimine la causa del par excesivo antes de volver a instalar la unidad de accionamiento. Consulte la sección 8 para conocer las causas probables.

de **Hinweis:** Der Antriebsmechanismus ist mit einer Überdreh-Funktion ausgestattet.

- Wenn der Antriebsmechanismus die Drehmomentgrenze überschreitet, die gemäß dem Mechanismus der Aufnahmevorrichtung zulässig ist, trennt der Antriebsmechanismus den Antriebsmotor vom Mechanismus der Aufnahmevorrichtung, wodurch das Werkzeug in einen „Überdrehmoment“-Zustand versetzt wird. Die Überdrehmoment-Rücksetztaste des Auslösesystems leuchtet auf und der Motor wird automatisch angehalten.

1. Entfernen Sie die Antriebseinheit von der Montagehalterung der Aufnahmevorrichtung. Drehen Sie den Auswahlschalter (E) in die entgegengesetzte Richtung und drücken Sie die Überdrehmoment-Rücksetztaste (F). Halten Sie die Motorbetriebstaste (D) gedrückt und drehen Sie den Auswahlschalter (E) hin und her, um den Motor mindestens zweimal in jede Richtung zu drehen.
2. Überprüfen Sie die Rücksetzung, während sich die Antriebseinheit noch nicht in der Aufnahmevorrichtung befindet. Der Antriebsmechanismus muss funktionieren, ohne dass die Überdrehmomentleuchte (F) blinkt oder aufleuchtet. Wenn die Leuchte blinkt oder aufleuchtet, wiederholen Sie Schritt 1.
3. Um sicherzustellen, dass die Einheit ordnungsgemäß zurückgesetzt wurde, lassen Sie den Antriebsmechanismus in jede Richtung 20 Sekunden lang laufen, indem Sie die Motorbetriebstaste (D) gedrückt halten, um den Motor 20 Sekunden lang in eine Richtung zu drehen. Drehen Sie den Auswahlschalter (E) und halten Sie dann die Motorbetriebstaste (D) gedrückt, um den Motor für 20 Sekunden in die entgegengesetzte Richtung zu drehen.
4. Beseitigen Sie die Ursache des Überdrehmoments, bevor Sie die Antriebseinheit wieder einbauen. Mögliche Ursachen finden Sie in Abschnitt 8.

it **NOTA:** il meccanismo di azionamento è dotato di una funzionalità “Coppia eccessiva”.

- Se il meccanismo dell'azionamento supera il limite della coppia, consentito dal design del meccanismo del telaio, il meccanismo dell'azionamento disinnesterà il motore dell'azionamento dal meccanismo del telaio, collocando l'utensile in uno stato di "Sovracoppia". Il pulsante "Reset sovracoppia" dell'unità di controllo si accenderà e il motore si arresterà automaticamente.

1. Rimuovere l'unità dell'azionamento dalla staffa di montaggio del telaio, ruotare il selettore (E) nella direzione opposta, premere il pulsante Reset sovracoppia (F), tenere premuto il pulsante di azionamento del motore (D) e ruotare il selettore (E) in avanti e all'indietro per far ruotare il motore in ciascuna direzione almeno due volte.
2. Verificare che il reset dell'unità dell'azionamento ancora rimosso dal telaio. Il meccanismo di azionamento deve funzionare senza che la luce di sovracoppia (F) lampeggi o si accenda. Se la spia lampeggia o si accende, ripetere il passaggio 1.
3. Per confermare che il reset dell'unità venga eseguito correttamente, azionare il meccanismo del comando in ciascuna direzione per 20 secondi tenendo premuto il pulsante di azionamento del motore (D) per far ruotare il motore per 20 secondi in una sola direzione. Ruotare il selettore (E), quindi tenere premuto il pulsante di azionamento del motore (D) per far ruotare il motore nella direzione opposta per 20 secondi.
4. Eliminare la causa della sovracoppia prima di reinstallare l'unità dell'azionamento. Consultare il paragrafo 8 per un elenco delle cause probabili.

pt **OBSERVAÇÃO:** o mecanismo de acionamento está equipado com um recurso de "Torque excessivo".

- Se o mecanismo da unidade exceder o limite de torque permitido pelo projeto do mecanismo da base. O mecanismo de acionamento desengatará o motor de acionamento do mecanismo da base, colocando a ferramenta em um estado de “torque excedido”. O botão Overtorque Reset (redefinição de torque excedido) da unidade de controle acenderá e o motor parará automaticamente.

1. Remova a unidade de acionamento do suporte de montagem do suporte, gire a chave seletora (E) para a direção oposta e pressione o botão de reinicialização de torque excedido (F), segure o botão para operar o motor (D) e gire a chave seletora (E) para frente e para trás para girar o motor em cada direção, pelo menos duas vezes.
2. Verifique a reinicialização com a unidade de acionamento ainda removida da base. O mecanismo de acionamento deve operar sem a luz de torque excedido (F) piscar ou acender. Se a luz piscar ou acender, repita o passo 1.
3. Para confirmar se a unidade está redefinida corretamente, opere o mecanismo do acionador em cada direção por 20 segundos, mantendo pressionado o botão de operação do motor (D) para girar o motor por 20 segundos em uma direção. Gire a chave seletora (E) e, em seguida, mantenha pressionado o botão de operação do motor (D) para girar o motor na direção oposta por 20 segundos.
4. Elimine a causa do torque excedido antes de reinstalar a unidade de acionamento. Consulte as possíveis causas na seção 8.

ru **ПРИМЕЧАНИЕ.** Механизм привода снабжен функцией «Превышения крутящего момента».

- Если приводной механизм превышает крутящий момент, допустимый конструкцией механизма корпуса. Приводной механизм отсоединяет приводной двигатель от механизма корпуса, переводя инструмент в состояние «превышения крутящего момента». Кнопка «Сброс превышения крутящего момента» на блоке управления загорается, а двигатель автоматически останавливается.

1. Снимите блок привода с монтажного кронштейна корпуса, поверните переключатель (E) в противоположном направлении и нажмите кнопку сброса превышения крутящего момента (F), нажмите и удерживайте кнопку пуска двигателя (D) и поверните переключатель (E) взад-вперед чтобы как минимум дважды провернуть двигатель в каждом направлении.
2. Проверьте сброс, пока блок привод извлечен из корпуса. Приводной механизм должен работать без мигания или включения индикатора превышения крутящего момента (F). Если индикатор мигает или загорается, повторите шаг 1.
3. Чтобы убедиться в надлежащем сбросе блока, запустите приводной механизм в каждом направлении на 20 секунд, удерживая кнопку пуска двигателя (D) для вращения двигателя в течение 20 секунд в одном направлении. Поверните переключатель (E), затем удерживайте кнопку пуска двигателя (D) для вращения двигателя в противоположном направлении в течение 20 секунд.
4. Устраните причину превышения крутящего момента перед установкой блока привода на место. См. вероятные причины в разделе 8.

zh 注：驱动机构具有 “ 过扭矩 ” 保护功能。

- 如果驱动机构超出抽架机构设计允许的扭矩限值。驱动机构将使驱动电机与抽架机构分离，使工具处于 “ 过扭矩 ” 状态。控制单元 “ 过扭矩复位 ” 按钮将亮起，电机将自动停止。

1. 从抽架安装支架上拆下驱动单元，将选择开关 (E) 向相反方向旋转，按下过扭矩复位按钮 (F)，按住操作电机按钮 (D)，然后前后旋转选择开关 (E)，在每个方向上旋转电机，至少两次。
2. 在驱动单元仍从抽架上移除的情况下检查复位。驱动机构应已运行，过扭矩指示灯 (F) 停止闪烁或亮起。如果指示灯仍然闪烁或者亮起，请重复步骤 1。
3. 为了确认设备已正确复位，请按住操作电机按钮 (D) 使电机在每个方向上旋转 20 秒，从而使驱动机构在每个方向上运行 20 秒。旋转选择开关 (E)，然后按住操作电机按钮 (D)，沿相反方向旋转电机 20 秒。
4. 重新安装驱动装置前清除导致过扭矩的原因。原因可参见第 8 节。

6.3 Move Circuit Breaker from Disconnected to TEST Position / Passage de la position Débroché à la position Test / Cambie el interruptor automático de la posición de Desconectado a la posición de PRUEBA / Verstellen Sie den Leistungsschalter von der DISCONNECTED-Position (Getrennt) in die TEST-Position / Spostare l'interruttore dalla posizione scollegata a TEST / Mova o interruptor da posição Desconectado para TESTE / Перемещение автоматического выключателя из положения ОТСОЕДИНЕННОГО в положение ИСПЫТАНИЕ / 将断路器从退出位置移动到测试位置

Control Unit / Unité de contrôle / Unidad de control / Auslösesystem / Unità di controllo / Unidade de controle / Блок управления / 控制单元

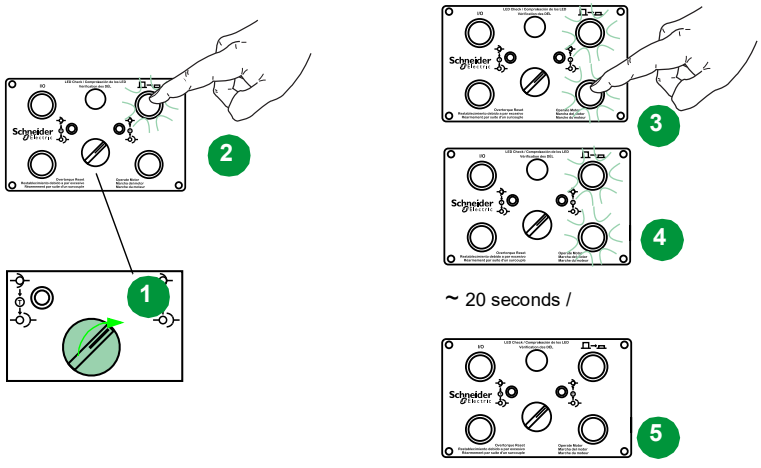

Cradle Face / Face du châssis / Cara del zócalo/ Vorderseite der Aufnahmevorrichtung / L'unità/la faccia / A face do suporte / Лицевая сторона корпуса / 抽架正面

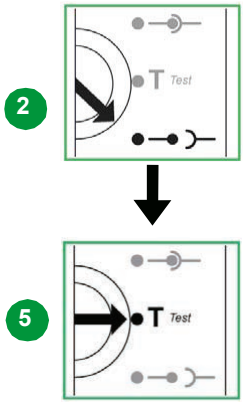

6.4 Move Circuit Breaker from TEST to CONNECTED Position / Passage de la position Test à la position Embroché / Cambie el interruptor automático de la posición de PRUEBA a la posición de CONECTADO / Verstellen Sie den Leistungsschalter von der TEST-Position in die CONNECTED-Position (Verbunden) / Spostare l'interruttore dalla posizione TEST a COLLEGATA / Mova o interruptor da posição TESTE para CONECTADO / Перемещение автоматического выключателя из положения ИСПЫТАНИЕ в ПОДСОЕДИНЕННОЕ положение / 将断路器从测试位置移动到连接位置

Control Unit / Unité de contrôle / Unidad de control / Auslösesystem / Unità di controllo / Unidade de controle / Блок управления / 控制单元

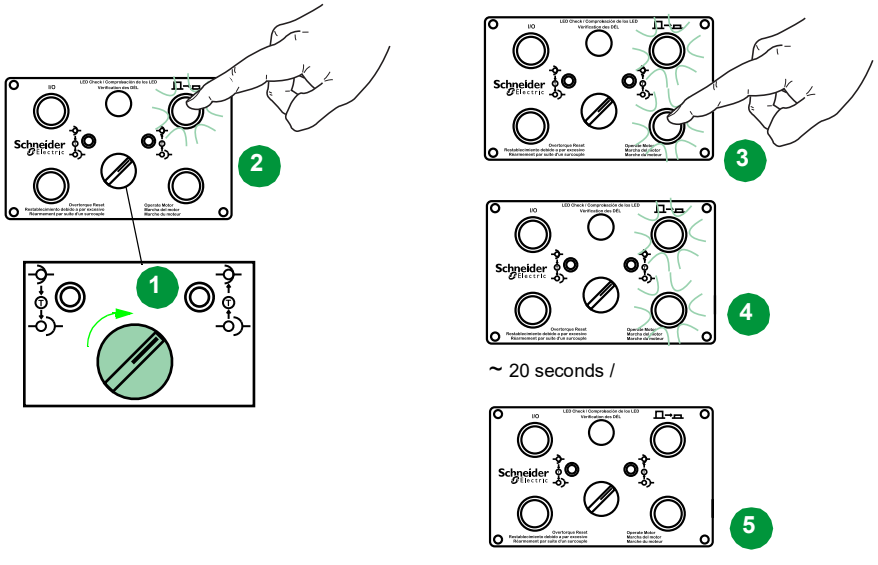

Cradle Face / Face du châssis / Cara del zócalo/ Vorderseite der Aufnahmevorrichtung / L'unità/la faccia / A face do suporte / Лицевая сторона корпуса / 抽架正面

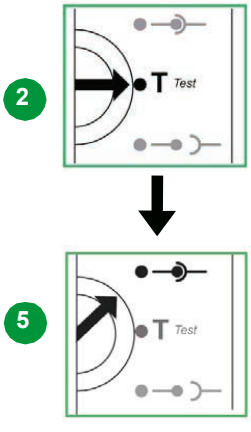

6.5 Move Circuit Breaker from CONNECTED to TEST Position / Passage de la position Embroché à la position Test / Cambie el interruptor automático de la posición de CONECTADO a la posición de PRUEBA / Verstellen Sie den Leistungsschalter von der CONNECTED-Position (Verbunden) in die TEST-Position (Verbunden) / Spostare l'interruttore dalla posizione COLLEGATA a TEST / Mova o interruptor da posição CONECTADO para TESTE / Перемещение автоматического выключателя из ПОДСОЕДИНЕННОГО положения в положение ИСПЫТАНИЕ / 将断路器从连接位置移动到测试位置

Control Unit / Unité de contrôle / Unidad de control / Auslösesystem / Unità di controllo / Unidade de controle / Блок управления / 控制单元

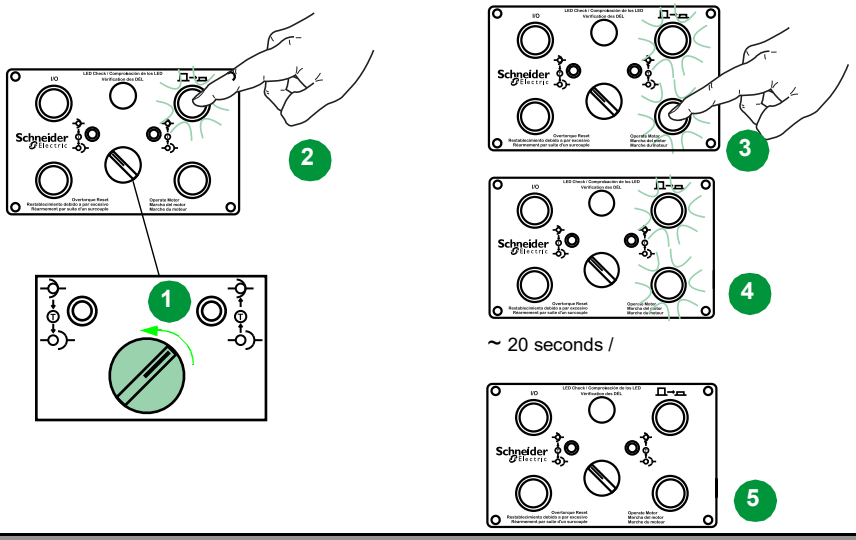

Cradle Face / Face du châssis / Cara del zócalo/ Vorderseite der Aufnahmevorrichtung / L'unità/la faccia / A face do suporte / Лицевая сторона корпуса / 抽架正面

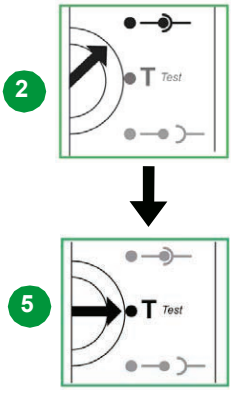

6.6 Move Circuit Breaker from TEST to DISCONNECTED Position / Passage de la position Test à la position Débroché / Cambie el interruptor automático de la posición de PRUEBA a la posición de DESCONECTADO / Verstellen Sie den Leistungsschalter von der TEST-Position (Verbunden) in die DISCONNECTED-Position (Getrennt) / Spostare l'interruttore dalla posizione TEST a SCOLLEGATA / Mova o interruptor da posição TESTE para DESCONECTADO / Перемещение автоматического выключателя из положения ИСПЫТАНИЕ в ОТСОЕДИНЕННОЕ положение / 将断路器从测试位置移动到退出位置

Control Unit / Unité de contrôle / Unidad de control / Auslösesystem / Unità di controllo / Unidade de controle / Блок управления / 控制单元

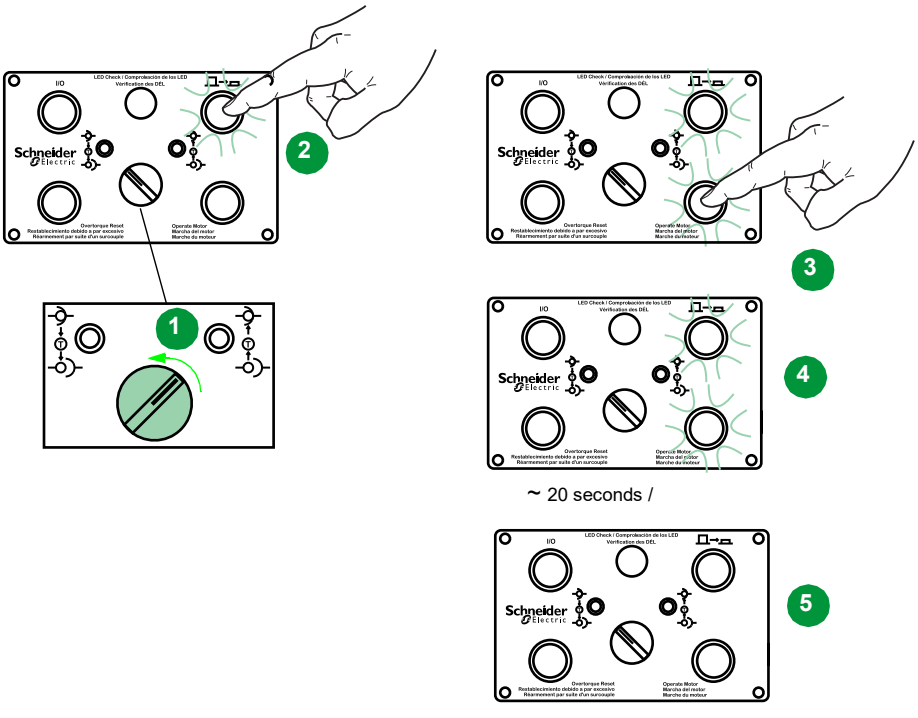

Cradle Face / Face du châssis / Cara del zócalo/ Vorderseite der Aufnahmevorrichtung / L'unità/la faccia / A face do suporte / Лицевая сторона корпуса / 抽架正面

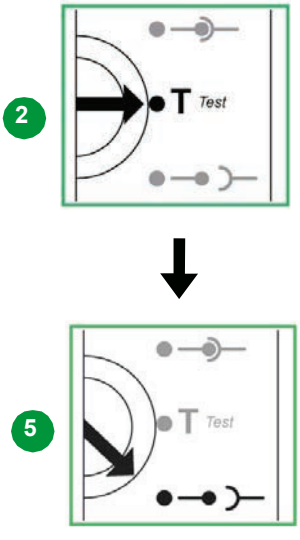

7 Maintenance / Maintenance / Mantenimiento / Wartung / Manutenzione / Manutenção / Техническое обслуживание / 维护

en See KIT CONTENTS for replacement part numbers.

NOTE: The drive unit and the control box are not intended to be repaired (other than fuses). If any damage is noticed on the drive unit or control box, please contact the manufacturer.

fr Les références des pièces de rechange sont disponibles dans la section "Contenu du kit".

REMARQUE : L'unité motrice et le boîtier de contrôle ne sont pas réparables (sauf remplacement de fusibles). Si vous constatez une anomalie sur l'unité motrice ou le boîtier de contrôle, contactez le fabricant.

es Consulte el CONTENIDO DEL KIT para conocer los números de las piezas de recambio.

NOTA: La unidad de accionamiento y la caja de control no se han concebido para ser reparadas (salvo los fusibles). Si observa cualquier daño en la unidad de control o en la caja de control, póngase en contacto con el fabricante.

de Im Inhalt des Lieferpakets finden Sie die Bestellnummern für Ersatzteile.

HINWEIS: Die Antriebseinheit und das Gehäuse des Auslösesystems eignen sich nicht für eine Reparatur (ausgenommen die Sicherungen). Bei einer Beschädigung der Antriebseinheit oder des Gehäuses des Auslösesystems kontaktieren Sie bitte den Hersteller.

it Vedere i CONTENUTI DEL KIT per i codici delle parti di ricambio.

NOTA: l'unità azionamento e la scatola di controllo non possono essere riparati (eccetto i fusibili). Se si rilevano danni all'unità azionamento o alla scatola di controllo, rivolgersi al produttore.

pt Consulte CONTEÚDO DO KIT para substituição dos números da peça.

OBSERVAÇÃO: a unidade de acionamento e a caixa de controle não são destinadas a reparo (a não ser fusíveis). Se algum dano for percebido na unidade de acionamento ou caixa de controle, entre em contato com o fabricante.

ru Номера запасных частей см. в разделе СОДЕРЖИМОЕ КОМПЛЕКТА.

ПРИМЕЧАНИЕ: Блок привода и блок управления ремонту не подлежат (кроме замены предохранителей). При обнаружении любых неисправностей блока привода или блока управления свяжитесь с изготовителем.

zh 替换件的部件号请参见“工具套件目录”。

注：不得维修驱动单元和控制箱（但熔断器除外）。如果发现驱动单元或控制箱存在任何损坏，请联系制造商。

8 Troubleshooting / Dépannage / Solución de problemas / Fehlersuche und -behebung / Risoluzione dei problemi / Resolução de problemas / Поиск и устранение неисправностей / 故障排除

Condition	Possible Causes	Solution
Power LED on drive unit is not lit up	Blown fuse	Replace fuse
	Power cord is not connected properly to 120/240 Vac power supply	Check power cord connections
Power (I/O) button on control unit will not light up	Drive unit power switch is not turned ON	Turn power switch to ON
	LED on I/O switch has failed	Check by pressing “LED CHECK” button. If LED does not light return unit.
	Control cable is not properly connected at both ends	Check cable connections
	Control cable is damaged	Check cable for damage
Motor will not function	“Stop Release” button has not been pressed	Press “Stop Release” button
“Overtorque Reset” button is lit (system sees an overtorque condition)	Operator has racked the circuit breaker past the disconnected or connected position	Manually rack the circuit breaker back to disconnected or connected position using the racking handle.
	A foreign object was left in the cradle	1. Remove remote racking device from cradle. 2. Check position of circuit breaker. 3. Check for objects in cradle which could interfere with circuit breaker operation. 4. See Section 6.2 for method to reset remote racking device. 5. Replace remote racking device on cradle.
Unit hits the “overtorque” condition without racking the breaker out (though the cradle torques are within normal operating levels).	Clutch mechanism is not resetting properly	1. Follow the procedure for resetting the remote racking device in Section 6.2. 2. Check the torque required to “go into overtorque condition” a. >35 N•m okay, reinspect cradle; b. <20 N•m, not okay, run reset procedure

Condition	Causes possibles	Solution
DEL d'alimentation éteinte sur l'unité motrice	Fusible grillé	Remplacez le fusible.
	Le cordon d'alimentation n'est pas connecté correctement à une alimentation 120/240 Vca	Vérifiez les raccordements à l'alimentation
Le bouton d'alimentation (I/O) de l'unité de contrôle ne s'allume pas	Le commutateur de l'unité motrice n'est pas en position ON	Mettez le commutateur en position ON
	La DEL du bouton I/O a échoué	Appuyez sur le bouton "Vérification des DEL". Si la DEL ne s'allume pas, renvoyez l'unité.
	Le câble de contrôle n'est pas correctement connecté aux deux extrémités	Vérifiez les connexions du câble
	Le câble de contrôle est endommagé	Vérifiez l'état du câble
Le moteur ne fonctionne pas	Le bouton "Arrêt déclencheur" n'a pas été actionné	Appuyez sur le bouton "Arrêt déclencheur"
Le bouton "Réarmement par suite d'un surcouple" est allumé (le système détecte une situation de dépassement de couple)	L'opérateur a embroché le disjoncteur au-delà de la position Débroché ou Embroché	Embrochez manuellement le disjoncteur en position Débroché ou Embroché à l'aide de la manivelle.
	Un objet étranger est présent dans le châssis	1. Retirez le dispositif d'embrochage à distance du châssis. 2. Vérifiez la position du disjoncteur. 3. Recherchez dans le châssis les objets susceptibles de gêner le fonctionnement du disjoncteur. 4. Voir Section 6.2 pour la méthode de réarmement d’un dispositif d’embrochage à distance. 5. Remettez le dispositif d'embrochage à distance en place.
L’unité atteint la condition de « surcouple » sans débrochage du disjoncteur (bien que les couples du châssis soient dans les limites de fonctionnement normal).	Le mécanisme d’embrayage ne se réarme pas correctement	1. Suivez la procédure de réarmement du dispositif d’embrochage à distance décrite dans la Section 6.2. 2. Vérifiez le couple requis pour passer en « surcouple ». a. > 35 N·m : couple correct, inspecter le châssis à nouveau b. < 20 N·m : couple incorrect, exécutez la procédure de réarmement

Situación	Posibles causas	Solución
El LED de encendido en la unidad de accionamiento no está encendido.	Fusible fundido	Sustituya el fusible.
	El cable de alimentación no está bien conectado a la fuente de alimentación de 120/240 V CA.	Compruebe las conexiones del cable de alimentación.
El botón de encendido (E/S) en la unidad de control no se enciende.	El interruptor de encendido de la unidad de accionamiento no está ENCENDIDO.	Cambie el interruptor de encendido a la posición ON.
	El LED del interruptor de E/S no funciona.	Compruébelo pulsando el botón de "COMPROBACIÓN de los LED". Si el LED no se enciende, devuelva la unidad.
	El cable de control no está bien conectado en los dos extremos.	Compruebe las conexiones del cable.
	El cable de control está dañado.	Compruebe si el cable tiene daños.
El motor no funciona.	No se ha pulsado el botón de "Liberación de parada".	Pulse el botón de "Liberación de parada".
El botón de "Restablecimiento debido a par excesivo" está encendido (el sistema detecta que existe un par excesivo).	El operador ha montado el interruptor automático después de la posición de desconectado o conectado.	Monte el interruptor automático de forma manual en la posición de desconectado o conectado utilizando la manivela.
	Se ha dejado un objeto extraño en el zócalo.	1. Extraiga el dispositivo de montaje remoto del zócalo. 2. Compruebe la posición del interruptor automático. 3. Compruebe si hay objetos en el zócalo que podrían interferir en el funcionamiento del interruptor automático. 4. Consulte la Sección 6.2 para conocer el método para restablecer el dispositivo de montaje remoto. 5. Sustituya el dispositivo de montaje remoto del zócalo.
La unidad alcanza la condición de "par excesivo" sin montar el interruptor (aunque los pares del zócalo están dentro de los niveles de funcionamiento normales).	El mecanismo del embrague no se ha reiniciado correctamente	1. Siga el procedimiento para restablecer el dispositivo de montaje remoto que se describe en la sección 6.2. 2. Compruebe el par requerido para "entrar en condición de par excesivo" a. >35 N·m, adecuado, vuelva a inspeccionar el zócalo; b. <20 N·m, inadecuado, realice el procedimiento de reinicio

Bedingung	Mögliche Ursachen	Lösung
Die Betriebs-LED an der Antriebseinheit leuchtet nicht auf.	Durchgebrannte Sicherung	Sicherung auswechseln
	Das Stromkabel ist nicht vorschriftsmäßig mit der 120/240-VAC Stromversorgung verbunden.	Prüfen Sie die Stromkabelanschlüsse
Die Einschalttaste (E/A) an der Antriebseinheit leuchtet nicht auf.	Der Leistungsschalter an der Antriebseinheit ist nicht EINGESCHALTET.	Setzen Sie den Leistungsschalter auf ON.
	Die LED an der Einschalttaste (E/A) ist ausgefallen	Prüfen Sie die LED mit einem Druck auf die LED-Prüftaste. Wenn die LED nicht aufleuchtet, geben Sie die Einheit zurück.
	Das Steuerkabel ist nicht vorschriftsmäßig an beiden Enden eingesteckt.	Prüfen Sie die Kabelverbindungen
	Das Steuerkabel ist beschädigt	Untersuchen Sie das Steuerkabel auf Beschädigungen
Der Motor funktioniert nicht	Die Stopp-Freigabe-Taste wurde nicht gedrückt	Drücken Sie die Stopp-Freigabe-Taste
Die Taste zum Rücksetzen des Überdrehmoments leuchtet (das System hat eine Überdrehbedingung festgestellt)	Der Bediener hat den Leistungsschalter über die Position "Disconnected" (Getrennt) oder "Connected" (Verbindung) hinausgekurbelt.	Kurbeln Sie den Leistungsschalter manuell mit der Handkurbel in die Position "Disconnected" (Getrennt) oder "Connected" (Verbindung).
	Ein fremder Gegenstand wurde in der Aufnahmevorrichtung zurückgelassen.	1. Entfernen Sie das dezentrale Kurbelgerät aus der Aufnahmevorrichtung. 2. Prüfen Sie die Position des Leistungsschalters. 3. Untersuchen Sie die Aufnahmevorrichtung auf Gegenstände, die den Betrieb des Leistungsschalters stören könnten. 4. Die Methode zum Zurücksetzen der dezentralen Ausfahrvorrichtung finden Sie in Abschnitt 6.2. 5. Ersetzen Sie das dezentrale Kurbelgerät an der Aufnahmevorrichtung.
Das Gerät erreicht den Zustand „Überdrehmoment“, ohne dass der Leistungsschalter ausgefahren wird (obwohl sich die Drehmomentwerte der Aufnahmevorrichtung innerhalb normaler Betriebswerte befinden).	Der Kupplungsmechanismus wird nicht ordnungsgemäß zurückgesetzt	1. Befolgen Sie das in Abschnitt 6.2 beschriebene Verfahren zum Zurücksetzen der dezentralen Ausfahrvorrichtung. 2. Überprüfen Sie den Drehmomentwert, der erforderlich ist, um in den „Überdrehmoment-Zustand“ zu wechseln. a. > 35 Nm sind in Ordnung; überprüfen Sie die Aufnahmevorrichtung erneut b. < 20 Nm sind nicht in Ordnung; führen Sie das Rücksetzverfahren durch

Situación	Posibles causas	Solución
El LED de encendido en la unidad de accionamiento no está encendido.	Fusible fundido	Sustituya el fusible.
	El cable de alimentación no está bien conectado a la fuente de alimentación de 120/240 V CA.	Compruebe las conexiones del cable de alimentación.
El botón de encendido (E/S) en la unidad de control no se enciende.	El interruptor de encendido de la unidad de accionamiento no está ENCENDIDO.	Cambie el interruptor de encendido a la posición ON.
	El LED del interruptor de E/S no funciona.	Compruébelo pulsando el botón de "COMPROBACIÓN de los LED". Si el LED no se enciende, devuelva la unidad.
	El cable de control no está bien conectado en los dos extremos.	Compruebe las conexiones del cable.
	El cable de control está dañado.	Compruebe si el cable tiene daños.
El motor no funciona.	No se ha pulsado el botón de "Liberación de parada".	Pulse el botón de "Liberación de parada".
El botón de "Restablecimiento debido a par excesivo" está encendido (el sistema detecta que existe un par excesivo).	El operador ha montado el interruptor automático después de la posición de desconectado o conectado.	Monte el interruptor automático de forma manual en la posición de desconectado o conectado utilizando la manivela.
	Se ha dejado un objeto extraño en el zócalo.	1. Extraiga el dispositivo de montaje remoto del zócalo. 2. Compruebe la posición del interruptor automático. 3. Compruebe si hay objetos en el zócalo que podrían interferir en el funcionamiento del interruptor automático. 4. Consultare la sezione 6.2 per informazioni sul metodo di reset del carrello remoto. 5. Sustituya el dispositivo de montaje remoto del zócalo.
Del telaio raggiunge la condizione di "sovracoppia" senza far scattare l'interruttore (anche se le coppie del telaio rientrano nei normali livelli di funzionamento).	Il meccanismo della frizione non viene resettato correttamente	1. Attenersi alla procedura di reset del carrello remoto descritta nella sezione 6.2. 2. Verificare la coppia richiesta per "passare alla condizione di sovracoppia" a. > 35 N•m corretta, controllare di nuovo il telaio b. <20 N•m, anomala, eseguire la procedura di reset

Situación	Posibles causas	Solución
El LED de encendido en la unidad de accionamiento no está encendido.	Fusible fundido	Sustituya el fusible.
	El cable de alimentación no está bien conectado a la fuente de alimentación de 120/240 V CA.	Compruebe las conexiones del cable de alimentación.
El botón de encendido (E/S) en la unidad de control no se enciende.	El interruptor de encendido de la unidad de accionamiento no está ENCENDIDO.	Cambie el interruptor de encendido a la posición ON.
	El LED del interruptor de E/S no funciona.	Compruébelo pulsando el botón de "COMPROBACIÓN de los LED". Si el LED no se enciende, devuelva la unidad.
	El cable de control no está bien conectado en los dos extremos.	Compruebe las conexiones del cable.
	El cable de control está dañado.	Compruebe si el cable tiene daños.
El motor no funciona.	No se ha pulsado el botón de "Liberación de parada".	Pulse el botón de "Liberación de parada".
El botón de "Restablecimiento debido a par excesivo" está encendido (el sistema detecta que existe un par excesivo).	El operador ha montado el interruptor automático después de la posición de desconectado o conectado.	Monte el interruptor automático de forma manual en la posición de desconectado o conectado utilizando la manivela.
	Se ha dejado un objeto extraño en el zócalo.	1. Extraiga el dispositivo de montaje remoto del zócalo. 2. Compruebe la posición del interruptor automático. 3. Compruebe si hay objetos en el zócalo que podrían interferir en el funcionamiento del interruptor automático. 4. Consulte la Sección 6.2 para conocer el método para restablecer el dispositivo de montaje remoto. 5. Sustituya el dispositivo de montaje remoto del zócalo.
La unidad alcanza la condición de "par excesivo" sin montar el interruptor (aunque los pares del zócalo están dentro de los niveles de funcionamiento normales).	El mecanismo del embrague no se ha reiniciado correctamente	1. Siga el procedimiento para restablecer el dispositivo de montaje remoto que se describe en la sección 6.2. 2. Verifique o torque necessário para “entrar na condição de torque excessivo” a. >35 N·m está dentro dos parâmetros, inspecione novamente o suporte; b. <20 N·m, não está dentro dos parâmetros, execute o procedimento de reinicialização

Condição	Possíveis causas	Solução
O LED de energização na unidade de acionamento não está aceso	Fusível queimado	Substituir fusível
	O cabo de alimentação não está conectado adequadamente à alimentação de 120/240 Vca	Verifique as conexões do cabo de alimentação
O botão de energização (E/S) na unidade de controle não irá acender	A chave de alimentação da unidade de acionamento não está LIGADA	LIGUE a chave de alimentação
	O LED do comutador de E/S falhou	Verifique pressionando o botão "VERIFICAÇÃO DE LED". Se o LED não acender, devolva a unidade.
	O cabo de controle não está conectado adequadamente em ambas as extremidades	Verifique as conexões do cabo
	O cabo de controle está danificado	Verifique o cabo quanto a danos
O motor não irá funcionar	O botão “Liberação de parada” não foi pressionado	Pressione o botão “Liberação de parada”
O botão “Redefinição de torque excessivo” está aceso (o sistema percebe uma condição de torque excessivo)	O operador estirou o interruptor além da posição desconectado ou conectado	Estire manualmente o interruptor para a posição desconectado ou conectado utilizando a alça de estiramento.
	Se ha dejado un objeto extraño en el zócalo.	1. Extraiga el dispositivo de montaje remoto del zócalo. 2. Compruebe la posición del interruptor automático. 3. Compruebe si hay objetos en el zócalo que podrían interferir en el funcionamiento del interruptor automático. 4. Consulte o método para redefinir o dispositivo de montagem remota na Seção 6.2. 5. Sustituya el dispositivo de montaje remoto del zócalo.
Unidade atinge a condição de “torque excessivo” sem acionar o disjuntor (embora os torques do suporte estejam dentro dos níveis de operação normais).	O mecanismo da embreagem não está reiniciando corretamente	1. Siga o procedimento para reinicializar o dispositivo de montagem remota na Seção 6.2. 2. Verifique o torque necessário para “entrar na condição de torque excessivo” a. >35 N·m está dentro dos parâmetros, inspecione novamente o suporte; b. <20 N·m, não está dentro dos parâmetros, execute o procedimento de reinicialização

Условие	Возможные причины	Действия по устранению
Светодиод питания на блоке привода не горит	Перегорел предохранитель	Замените предохранитель
	Шнур питания не подключен надлежащим образом к источнику питания 120/240 В перем. тока	Проверьте подключение шнура электропитания
Клавиша питания (I/O) на блоке управления не горит	Выключатель питания не включен	Включите выключатель питания
	Светодиод на клавише I/O вышел из строя	Проверьте его, нажав на Проверка светодиодов. Если светодиод не горит, верните блок.
	Кабель управления не подключен надлежащим образом с обоих концов	Проверьте подключения кабеля
	Кабель управления поврежден	Проверьте кабель на повреждения
Двигатель не функционирует	Кнопка «Stop Release» (Квитирование остановки) не нажата	Нажмите кнопку «Stop Release» (Квитирование остановки)
Горит кнопка «Сброс превышения крутящего момента» (система обнаружила состояние превышения крутящего момента)	Оператор продвинул автоматический выключатель за пределы отсоединенного или подсоединенного положения	Вручную продвиньте автоматический выключатель в отсоединенное или подсоединенное положение с помощью рукоятки для вкатывания.
	В корпусе оставлен посторонний предмет	1. Извлеките дистанционное устройство вкатывания из корпуса. 2. Проверьте положение автоматического выключателя. 3. Проверьте корпус на наличие посторонних предметов, мешающих работе автоматического выключателя. 4. См. процедуру сброса дистанционного устройства для вкатывания в разделе 6.2. 5. Замените дистанционное устройство вкатывания в корпусе.
Блок попал в состояние «превышения крутящего момента» без выкатывания автоматического выключателя (несмотря на то, что крутящий момент корпуса находится в пределах рабочей нормы).	Механизм сцепления не сбрасывается надлежащим образом	1. Следуйте процедуре сброса дистанционного устройства для вкатывания, приведенной в разделе 6.2. 2. Проверьте момент затяжки, необходимый для входа в состояние «превышения крутящего момента» a. >35 Н•м — норма, проверьте корпус заново; b. <20 Н•м — отказ, выполните процедуру сброса

状况	可能原因	解决方案
驱动单元上的电源 LED 未点亮	熔断器熔断	更换熔断器
	电源线未正确连接到 120/240 Vac 电源	检查电源线连接
控制单元上的电源 (I/O) 按钮无法点亮	驱动单元电源开关未打开	打开电源开关
	I/O 开关上的 LED 发生故障	按下 “LED 检查 ” 按钮，进行检查。 如果 LED 不亮，则退回整个单元。
	控制电缆两端未正确连接	检查电缆连接
	控制电缆受损	检查电缆是否受损
马达不工作	未按下 “ 停止释能 ” 按钮	按下 “ 停止释能 ” 按钮
“ 过扭矩复位 ” 按钮亮起 （系统发生过扭矩状况）	操作员将断路器摇进至超过了退出位置或连接位置	使用摇进摇出手柄将断路器手动摇回到退出位置或连接位置。
	抽架中存在异物	1. 从抽架中移除分体式摇进摇出设备。 2. 检查断路器位置。 3. 检查抽架中是否存在可能干扰断路器操作的物体。 4. 有关复位远程摇进摇出设备的方法，请参阅第 6.2 节。 5. 更换抽架上的分体式摇进摇出设备。
设备在未将断路器摇出的情况下达到“过扭矩”状态（尽管抽架转矩在正常操作水平内）。	离合器机构未正确复位	1. 按照 6.2 节中复位远程摇进摇出设备的步骤操作。 2. 检查“变成过扭矩状态”所需的扭矩 a. >35 N·为良好，请检查抽架； b. <20 N·m，有问题，运行复位程序

Schneider Electric USA, Inc.
800 Federal Street
Andover, MA 01810 USA
888-778-2733
www.se.com/us

www.se.com/us
QGH68316

© 2018-2024 Schneider Electric - All rights reserved