Replaces / Reemplaza / Remplace S1A59248, Rev. 04, 06/2014

Field-Installable MicroLogic™ Trip Unit for L-Frame Circuit Breakers
Unidad de disparo MicroLogic™ de instalación en campo para interruptores automáticos marco L
Déclencheur MicroLogic^MC à installer sur place pour disjoncteurs à châssis L

Retain for future use. / Conservar para uso futuro. / À conserver pour usage ultérieur.

Required for Installation | Necesarios para la instalación | Requis pour l'installation

MicroLogic 3.3,3.3S

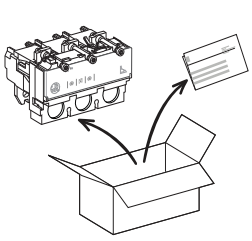

MicroLogic 5.3 A/E, 6.3 A/E

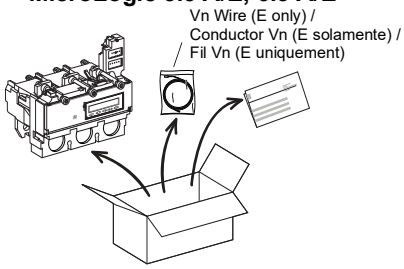

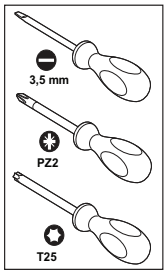

Precautions | Precauciones | Précautions

DANGER / PELIGRO / DANGER

HAZARD OF ELECTRIC SHOCK, EXPLOSION, OR ARC FLASH

- Apply appropriate personal protective equipment (PPE) and follow safe electrical work practices. See NFPA 70E or CSA Z462.
- This equipment must only be installed and serviced by qualified electrical personnel.
- Turn off all power supplying this equipment before working on or inside equipment.
- Always use a properly rated voltage sensing device to confirm power is off.
- Replace all devices, doors and covers before turning on power to this equipment.

Failure to follow these instructions will result in death or serious injury.

PELIGRO DE DESCARGA ELÉCTRICA, EXPLOSIÓN O DESTELLO POR ARQUEO

- Utilice equipo de protección personal (EPP) apropiado y siga las prácticas de seguridad en trabajos eléctricos establecidas por su Compañía, consulte la norma 70E de NFPA o Z462 de CSA y NOM-029-STPS.
- Solamente el personal eléctrico calificado deberá instalar y prestar servicio de mantenimiento a este equipo.
- Desenergice el equipo antes de realizar cualquier trabajo dentro o fuera de él.
- Siempre utilice un dispositivo detector de tensión nominal adecuado para confirmar la desenergización del equipo.
- Vuelva a colocar todos los dispositivos, las puertas y las cubiertas antes de energizar este equipo.

El incumplimiento de estas instrucciones podrá causar la muerte o lesiones serias.

RISQUE D'ÉLECTROCUTION, D'EXPLOSION OU D'ÉCLAIR D'ARC

- Portez un équipement de protection personnelle (ÉPP) approprié et observez les méthodes de travail électrique sécuritaire. Voir NFPA 70E ou CSA Z462.
- Seul un personnel qualifié doit effectuer l'installation et l'entretien de cet appareil.
- Coupez toutes les alimentations à cet appareil avant d'y travailler.
- Utilisez toujours un dispositif de détection de tension à valeur nominale appropriée pour vous assurer que l'alimentation est coupée.
- Replacez tous les dispositifs, les portes et les couvercles avant de mettre l'appareil sous tension.

Le fait de ne pas suivre ces instructions entrainera des blessures graves, voire mortelles.

WARNING / ADVERTENCIA / AVERTISSEMENT

HAZARD OF PERSONAL INJURY OR EQUIPMENT DAMAGE

Electronic trip units cannot be used on DC applications.

Failure to follow these instructions can result in serious injury or equipment damage.

PELIGRO DE LESIONES PERSONALES O DAÑO AL EQUIPO

Las unidades de disparo electrónico no pueden usarse en aplicaciones de corriente directa.

El incumplimiento de estas instrucciones puede causar lesiones serias o daño al equipo.

RISQUE DES BLESSURES OU DE DOMMAGES MATÉRIELS

Les déclencheurs électroniques ne peuvent pas être utilisés en applications de courant continu.

Le fait de ne pas suivre ces instructions peut entraîner des blessures graves, voire mortelles, ou endommager l'équipement.

⚠ **WARNING:** This product can expose you to chemicals including DINP, which is known to the State of California to cause cancer, and DIDP which is known to the State of California to cause birth defects or other reproductive harm. For more information go to: www.P65Warnings.ca.gov.

⚠ **ADVERTENCIA**: Este producto puede exponerle a químicos incluyendo DINP, que es (son) conocido(s) por el Estado de California como causante(s) de cáncer y DIDP, que es (son) conocido(s) por el Estado de California como causante(s) de defectos de nacimiento u otros daños reproductivos. Para mayor información, visite : www.P65Warnings.ca.gov.

⚠ **AVERTISSEMENT**: Ce produit peut vous exposer à des agents chimiques, y compris DINP, identifiés par l'État de Californie comme pouvant causer le cancer et DIDP, identifiés par l'État de Californie comme pouvant causer des malformations congénitales ou autres troubles de l'appareil reproducteur. Pour de plus amples informations, prière de consulter: www.P65Warnings.ca.gov.

Installation

1. Turn off all power supplying this equipment before working on or inside equipment.
2. Trip circuit breaker (Figure 1, a–c).

Instalación

1. Desenergice el equipo antes de realizar cualquier trabajo dentro o fuera de él.
2. Dispare el interruptor automático (figura 1, a–c).

Installation

1. Couper toutes les alimentations de l'appareil avant d'y travailler.
2. Déclencher le disjoncteur (figure 1, a–c).

FIG. 1 :

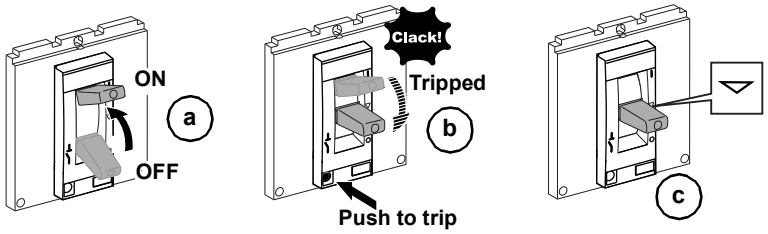

3. Unit-mount circuit breaker only: remove off-end lug cover, lugs (if installed) and terminal shield (Figure 2, a–c).

3. Interruptor automático de montaje individual solamente: retire la cubierta de zapata del extremo abierto "O/OFF", zapatas (si están instaladas) y blindaje de terminal (figura 2, a–c).

3. Disjoncteurs montés individuellement uniquement : retirer le couvercle des cosses, cosses (si installées) et le cache-borne de l'extrémité d'arrêt (O) (figure 2, a–c).

FIG. 2 :

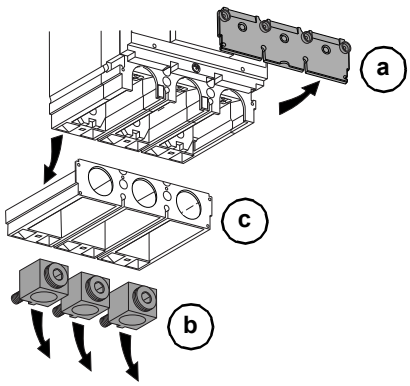

4. Plug-on circuit breakers only:
   a. Remove circuit breaker from plug-on base (Figure 3, a).
   b. Remove terminal shield (b).
   c. Remove load-end plug-on power connectors (c–d).

4. Interruptores automáticos enchufables solamente:
   a. Retire el interruptor automático de la base enchufable (figura 3, a).
   b. Retire el blindaje de terminal (b).
   c. Retire los conectores de alimentación enchufables del lado de carga (c–d).

4. Disjoncteurs enfichables uniquement :
   a. Retirer le disjoncteur du socle embrochable (figure 3, a).
   b. Retirer le cache-borne (b).
   c. Enlever les connecteurs enfichables d'alimentation de l'extrémité charge (c–d).

© 2011-2023 Schneider Electric All Rights Reserved / Reservados todos los derechos / Tous droits réservés

FIG. 3 :

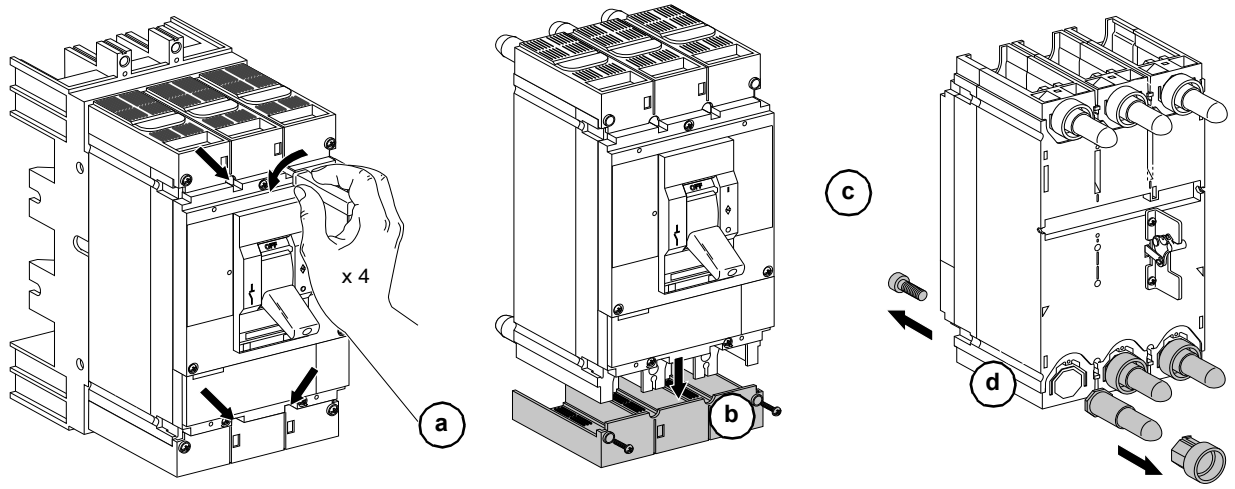

5. Remove accessory cover (Figure 4, a–b).
6. Remove existing trip unit, if one is installed (c–d).

5. Desmonte la cubierta de accesorios (figura 4, a–b).
6. Retire la unidad de disparo existente, si está instalada (c–d).

5. Retirer le couvercle des accessoires (figure 4, a–b).
6. Retirer le déclencheur existant, si installé (c–d).

FIG. 4 :

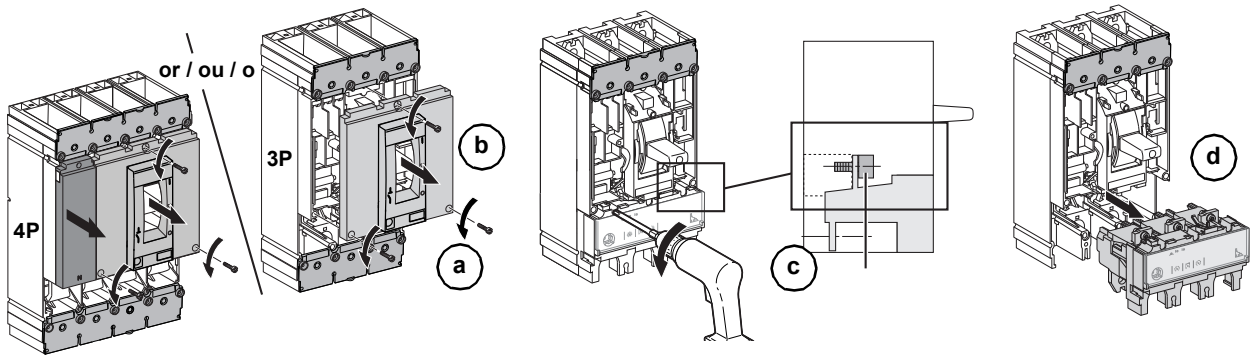

Connector Installation, MicroLogic 5.3E / 6.3E Only

1. Install connector (Figure 5, a, provided).
2. Confirm jumper wire (b) is installed if circuit breaker does not have external neutral current transformer (ENCT).

Instalación del conector, MicroLogic 5.3E / 6.3E solamente

1. Instale el conector (figura 5, a, provisto).
2. Asegúrese de que el alambre de conexión en puente (b) está instalado si el interruptor automático no tiene un transformador de corriente al neutro externo (ENCT).

Installation du connecteur, MicroLogic 5.3E / 6.3E uniquement

1. Installer le connecteur (figure 5, a, fourni).
2. S'assurer qu'un cavalier (b) est installé si le disjoncteur ne possède pas de transformateur de courant du neutre externe (ENCT).

FIG. 5 :

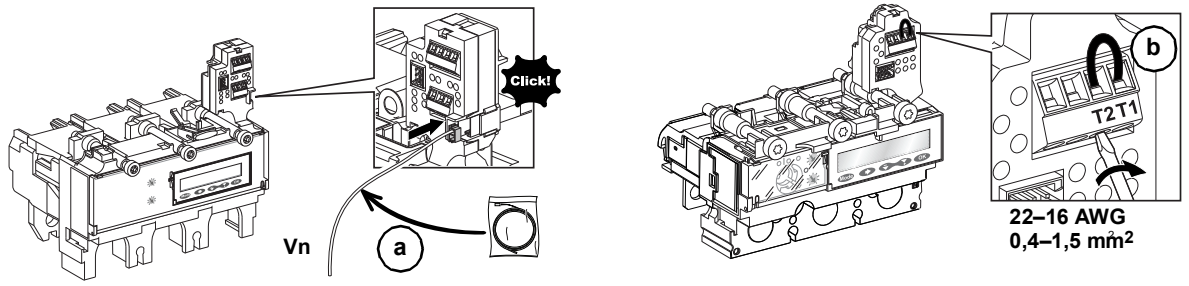

© 2011-2023 Schneider Electric All Rights Reserved / Reservados todos los derechos / Tous droits réservés

Trip Unit Installation

1. Install trip unit (Figure 6, a). Tighten each screw until upper screw breaks off (b). Discard upper screws and screw guide (c).

Instalación de la unidad de disparo

1. Instale la unidad de disparo (figura 6, a). Apriete cada tornillo hasta que el tornillo superior se rompa (b). Deseche los tornillos superiores y el tornillo guía (c).

Installation du déclencheur

1. Installer le déclencheur (figure 6, a). Serrer chaque vis jusqu'à ce que la vis supérieure se brise (b). Jeter les vis supérieures et le guide-vis (c).

FIG. 6 :

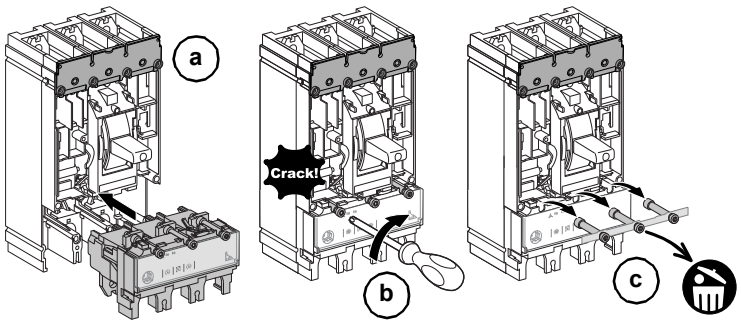

NOTE: If trip unit is removed, re-install trip unit using lower screws (d).

NOTA: Si se retira la unidad de disparo, vuelva a instalarla empleando los tornillos inferiores (d).

REMARQUE: Si le déclencheur est retiré, le réinstaller à l'aide des vis inférieures (f).

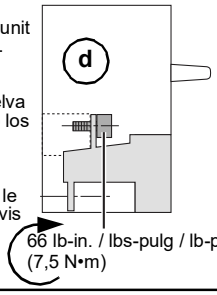

2. Unit-mount circuit breaker: replace off-end terminal shield, lugs (if previously removed), and lug covers (Figure 7, a–c).

2. Interruptor automático de montaje individual: vuelva a colocar el blindaje de terminal del extremo abierto "O/OFF", zapatas (si fueron retiradas antetiormente) y cubiertas de zapatas (figura 7, a–c).

2. Disjoncteurs montés individuellement : remettre en place les couvercles des cosses, cosses (si elles ont été enlevées antérieurement) et le cache-borne de l'extrémité d'arrêt (O) (figure 7, a–c).

FIG. 7 :

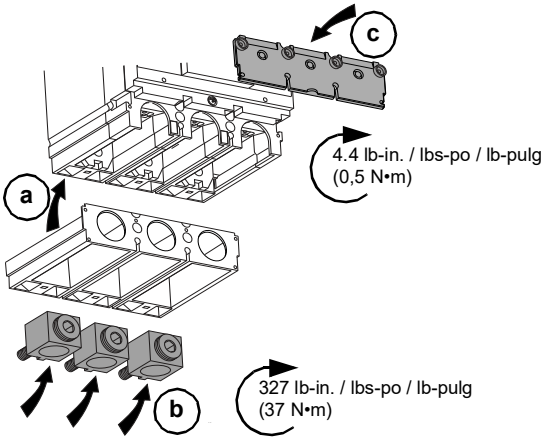

3. Plug-on circuit breakers:
   a. Replace load-end plug-on power connectors (Figure 8, a-b).
   b. Replace terminal shield (c).
   c. Replace circuit breaker into plug-on base (d).

3. Interruptores automáticos enchufables:
   a. Vuelva a colocar los conectores de alimentación enchufables del lado de carga (a–b).
   b. Vuelva a colocar el blindaje de terminal (c).
   c. Vuelva a colocar el interruptor automático en la base enchufable (d).

3. Disjoncteurs enfichables :
   a. Remettre en place les connecteurs enfichables d'alimentation de l'extrémité charge (a–b).
   b. Remettre en place le cache-borne (c).
   c. Remettre le disjoncteur en place dans le socle embrochable (d).

© 2011-2023 Schneider Electric All Rights Reserved / Reservados todos los derechos / Tous droits réservés

FIG. 8 :

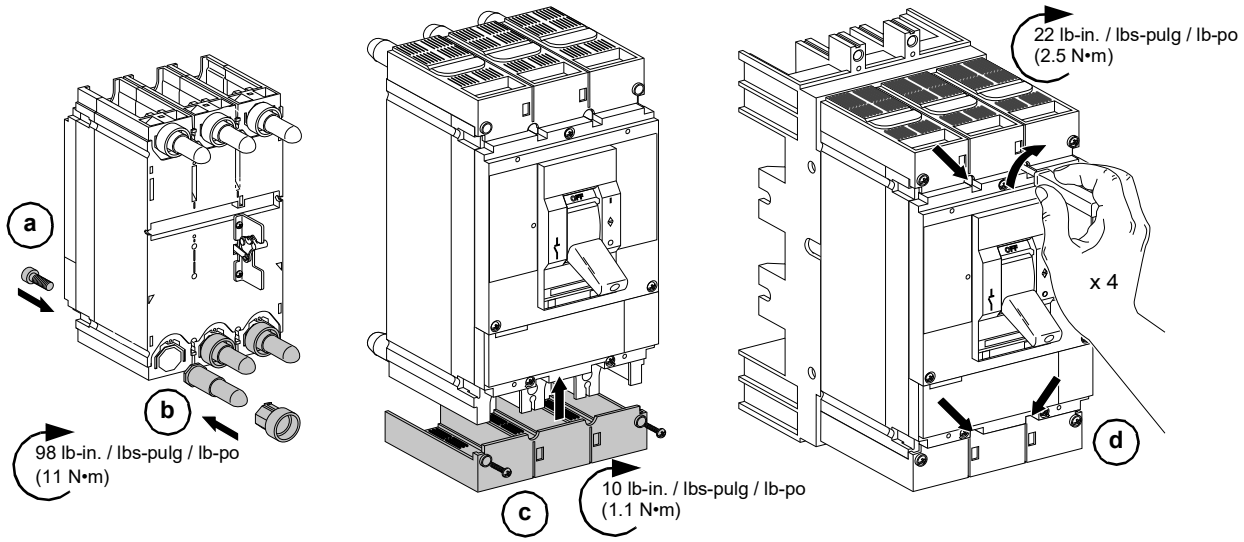

4. Replace accessory cover (Figure 9, a).

4. Vuelva a colocar la cubierta de accesorios (figura 9, a).

4. Remettre en place le couvercle des accessoires (figure 9, a).

FIG. 9 :

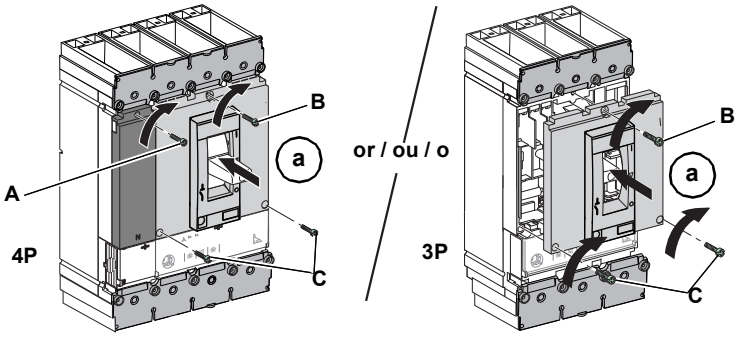

Screw / Tornillo / Vis	Qty / Cant. / Qté	Type / Tipo / Type	Torque / Par de apriete / Couple de serrage
A	1	3 x 10	7 lb-in. / lbs-pulg / lb-po (0,8 N•m)
B	1	4 x 14	18 lb-in. / lbs-pulg / lb-po (2 N•m)
C	2	4 x 20	18 lb-in. / lbs-pulg / lb-po (2 N•m)

Test Installation

Secondary Injection Testing

Field installation of a trip unit requires secondary injection testing with a test kit found in Section 7 of The Digest (Reference 0100CT1901) to ensure that the new trip unit is functioning properly. The test requires opening and closing the circuit breaker. Follow the procedures outlined in the instruction bulletins shipped with the circuit breaker and the test kit.

1. Make sure that the circuit breaker is isolated from all upstream and downstream devices.

Prueba de la instalación

Prueba de inyección secundaria

La instalación en campo de una unidad de disparo requiere pruebas de inyección secundaria con un kit de prueba, que se encuentra en la Sección 7 del Resumen (referencia 0100CT1901), para asegurar que la nueva unidad de disparo funcione correctamente.
Durante la prueba, será necesario abrir y cerrar el interruptor automático. Siga los procedimientos que se detallan en los boletines de instrucciones incluidos con el interruptor automático y el kit de prueba.

1. Asegúrese de que el interruptor esté aislado de todos los dispositivos de corriente ascendente y descendente.

Essai de l'installation

Essai d'injection secondaire

L'installation sur site d'un déclencheur nécessite un essai d'injection secondaire à l'aide d'un kit d'essai indiqué à la section 7 du Digest (Référence 0100CT1901) pour vérifier que le nouveau déclencheur fonctionne correctement. L'essai impose d'ouvrir et de fermer le disjoncteur. Suivre les procédures détaillées dans les directives d'utilisation expédiées avec le disjoncteur et le kit d'essai

1. S'assurer que le disjoncteur est isolé de tous les dispositifs en amont et en aval.

© 2011-2023 Schneider Electric All Rights Reserved / Reservados todos los derechos / Tous droits réservés

2. Perform secondary injection testing as outlined in the instruction bulletin shipped with the test kit. Verify that all applicable trip unit functions are operating properly.

NOTE: Perform first test with circuit breaker closed to verify mechanical operation. Subsequent tests may be performed with circuit breaker open.

3. If any test fails, do not put the circuit breaker into service and contact the local sales office for factory authorization service.

2. Realice una prueba de inyección secundaria, tal como se describe en el boletín de instrucciones incluido con el kit de prueba. Verifique que todas las funciones aplicables de la unidad de disparo estén funcionando correctamente.

NOTA: Realice la primera prueba con el interruptor automático cerrado (I) para verificar el funcionamiento mecánico. Las siguientes pruebas pueden realizarse con el interruptor abierto (O).

3. Si alguna de las pruebas falla, no ponga el interruptor automático en servicio y póngase en contacto con la oficina local de ventas para obtener servicios de mantenimiento autorizados por la fábrica.

2. Effectuer les essais d'injection secondaire comme indiqué dans les directives d'utilisation fournies avec le kit d'essai. Vérifier si toutes les fonctions utilisables du déclencheur fonctionnent correctement.

REMARQUE : Faire un premier essai avec le disjoncteur fermé afin de vérifier le fonctionnement mécanique. Les essais suivants peuvent être faits avec le disjoncteur ouvert.

3. Si certains essais échouent, ne pas mettre le disjoncteur en service et contacter le bureau de vente local pour obtenir un service autorisé par l'usine.

Check Push-to-Trip

Check push-to-trip (Figure 10, a–c).

Verificación del botón de disparo

Pruebe el botón de disparo (figura 10, a–c).

Vérification du bouton pousserpour- déclencher

Vérifier le bouton pousser-pour-déclencher (figure 10, a–c).

FIG. 10 :

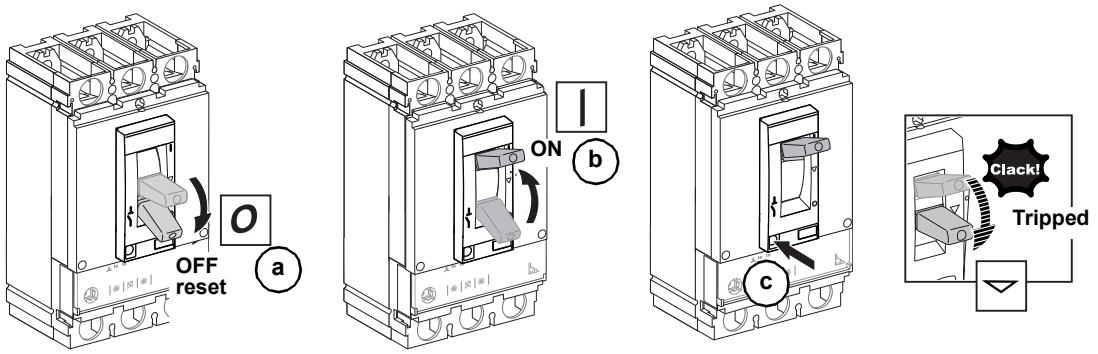

Testing Ground-Fault Test

Prueba de la función de falla a tierra

Vérification du défaut à la terre

NOTICE / AVISO / AVIS		
HAZARD OF EQUIPMENT DAMAGE	**PELIGRO DE DAÑO AL EQUIPO**	**RISQUE DE DOMMAGES MATÉRIELS**
If ENCT is installed, perform a ground-fault test on circuit breaker.	Si está instalado un ENCT, realice una prueba de falla a tierra al interruptor automático.	Si un ENCT est installé, faire un essai de défaut à la terre sur le disjoncteur.
Failure to follow these instructions will result in equipment damage.	**El incumplimiento de estas instrucciones puede causar daño al equipo.**	**Le fait de ne pas suivre ces instructions peut endommager l'équipement.**

© 2011-2023 Schneider Electric All Rights Reserved / Reservados todos los derechos / Tous droits réservés

Perform ground-fault testing as outlined in the instruction bulletin shipped with the test kit.

Trip Unit Adjustment

MicroLogic 2.3M and 3.3/3.3S Trip Units:

Set the trip unit using the dials on the front face of the trip unit (Figure 11, a–d). See Figure 12 for dial information.

See bulletin 48940-310-01, MicroLogic™ 1, 2, and 3 Electronic *Trip Unit—Users Manual*, for more information on the trip unit.

Realice una prueba de falla a tierra, tal como se describe en el boletín de instrucciones incluido con el kit de prueba.

Ajuste de la unidad de disparo

Unidades de disparo MicroLogic 2.3M y 3.3/3.3S:

Configure la unidad de disparo empleando los selectores en la parte frontal de la unidad (figura 11, a–d). Consulte la figura 12 para obtener información sobre los selectores.

Consulte el boletín 48940-310-01, Unidades de disparo electrónic *MicroLogic™ 1, 2 y 3—Guía de usuario*, para obtener más información.

Realice una prueba de falla a tierra, tal como se describe en el boletín de instrucciones incluido con el kit de prueba.

Réglages du déclencheur

Déclencheurs MicroLogic 2.3M et 3.3/3.3S :

Régler le déclencheur à l'aide des cadrans sur la face avant du déclencheur (figure 11, a–d). Voir la figure 12 pour des informations sur les cadrans.

Voir les directives 48940-310-01, Déclencheurs électroniques MicroLogic^{MC} *1, 2 et 3—Guide de l'utilisateur*, pour plus des renseignements.

FIG. 11 :

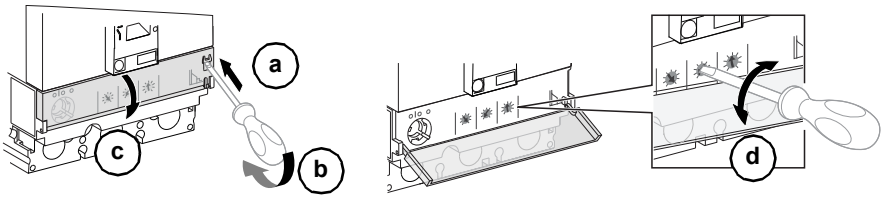

For example:
To set Ir to 300, rotate dial until arrow points to 300.
Por ejemplo:
Para ajustar Ir en 300, gire el selector hasta que la flecha señale hacia el ajuste 300.
Par exemple :
Pour régler Ir à 300, tourner le cadran jusqu'à ce que la flèche pointe vers 300.

FIG. 12 :

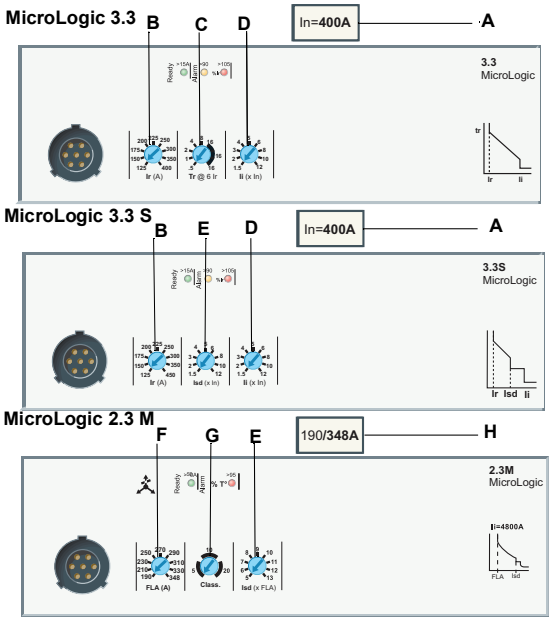

A. Sensor rating In
B. Long-time protection pickup setting dial Ir
C. Long-time protection time delay setting dial tr
D. Instantaneous protection pickup setting dial Ii
E. Short-time protection pickup setting dial Isd
F. Full load amp setting dial FLA
G. Long-time protection trip class dial Class
H. FLA adjustment range

A. Valor nominal del sensor In
B. Selector de ajuste de activación de la protección de tiempo largo Ir
C. Selector de ajuste de retardo de la protección de tiempo largo tr
D. Selector de ajuste de activación de la protección instantánea Ii
E. Selector de ajuste de activación de la protección de tiempo corto Isd
F. Selector de ajuste de la corriente a plena carga FLA
G. Selector de clase (Class) de disparo para la protección de tiempo largo
H. Gama de ajuste de la corriente a plena carga FLA

A. Valeur nominale du capteur In
B. Cadran de réglage Ir de l'enclenchement de la protection de longue durée
C. Cadran de réglage tr du retard de la protection de longue durée
D. Cadran de réglage Ii de l'enclenchement de la protection instantanée
E. Cadran de réglage Isd de l'enclenchement de la protection de courte durée
F. Cadran de réglage FLA du courant à pleine charge
G. Cadran de la classe (Class) de protection de longue durée
H. Gamme de réglage du courant à pleine charge (FLA)

© 2011-2023 Schneider Electric All Rights Reserved / Reservados todos los derechos / Tous droits réservés

Protective Functions Trip Curve /
Curva de disparo de las funciones de protección /
Courbe de déclenchement des fonctions de protection

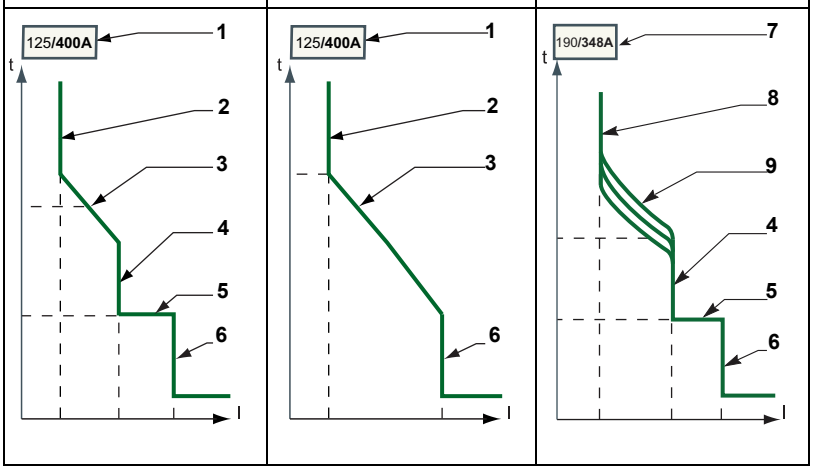

No Nº	Function / Función / Fonction	MicroLogic Trip Unit Unidad de disparo Déclencheur		
		2.3 M	3.3	3.3S
1	I_n	N	N	N
2	I_r	—	A	A
3	t_r	—	A	N
4	I_{sd}	A	—	A
5	t_{sd}	N	—	N
6	I_i	N	A	A
7	FLA Min/Max	N	—	—
8	FLA	A	—	—
9	Cl	A	—	—
	Iunbal	N	—	—
	tunbal	N	—	—

A = Adjustable / Ajustable / Réglable
N = Not Adjustable / No ajustable / Pas réglable
— = Not Available / No disponible / Non disponible

No Nº	Function / Función / Fonction	Description / Descripción / Description
1	I_n	Sensor rating / Valor nominal del sensor / Valeur nominale de capteur
2	I_r	Long-time protection pickup / Activación de la protección de tiempo largo / Enclenchement de la protection de longue durée
3	t_r	Long-time protection time delay / Retardo de la protección de tiempo largo / Retard de la protection de longue durée
4	I_{sd}	Short-time protection pickup / Activación de la protección de tiempo corto / Enclenchement de la protection de courte durée
5	t_{sd}	Short-time protection time delay / Retardo de la protección de tiempo corto / Retard de la protection de courte durée
6	I_i	Instantaneous protection pickup / Activación de la protección instantánea / Enclenchement de la protection instantanée
7	FLA Min/Max	Full load amp adjustment range / Gama de ajuste de la corriente a plena carga / Gamme de réglage du courant à pleine charge
8	FLA	Full load amp setting / Ajuste de la corriente a plena carga / Réglage du courant à pleine charge
9	Cl	Long-time protection trip class / Clase de disparo para la protección de tiempo largo / Classe de déclenchement de la protection de longue durée
	Iunbal	Phase unbalance protection pickup / Activación de la protección de desequilibrio de fase / Protection contre le déséquilibre de phase
	tunbal	Phase unbalance protection time delay / Retardo de tiempo de la protección de desequilibrio de fase / Retard de la protection contre le déséquilibre de phase

MicroLogic 5 and 6 Trip Units:

Set the protection functions:

- A test kit can be used to power the MicroLogic 5/6 trip unit (Figure 13, a–g). Use small screwdriver to adjust dial settings if necessary (h–i).
- Use the keypad for fine adjustments of dial values and to set other protection parameters.

Unidades de disparo MicroLogic 5 y 6 :

Para configurar las funciones de protección:

- Se puede utilizar un kit de prueba para alimentar la unidad de disparo MicroLogic 5/6 (figura 13, a-g). Si fuera necesario, utilice un destornillador pequeño para ajustar la configuración del dial (h-i).
- Utilice la terminal de programación y ajustes para realizar ajustes precisos de los valores de los selectores y para configurar otros parámetros de protección.

Déclencheurs MicroLogic 5 et 6 :

Régler les fonctions de protection :

- Se puede utilizar un kit de prueba para alimentar la unidad de disparo MicroLogic 5/6 (figura 13, a-g). Si fuera necesario, utilice un destornillador pequeño para ajustar la configuración del dial (h-i).
- Utiliser le terminal d'exploitation pour de fins ajustements de valeurs de cadran et pour régler d'autres paramètres de protection.

© 2011-2023 Schneider Electric All Rights Reserved / Reservados todos los derechos / Tous droits réservés

See Figure 14 for dial information. See bulletin 48940-312-01, MicroLogic™ 5 and 6 Electronic Trip *Units—User Guide*, for more information on setting and operation of the trip unit.

Consulte la figura 14 para obtener información sobre los selectores. Consulte el boletín 48940-312-01, *Unidad* de disparo electrónico MicroLogic™ 5 y 6— *Guía de usuario*, para obtener más información sobre los ajustes y funcionamiento de la unidad.

Voir la figure 14 pour des informations sur les cadrans. Voir les directives 48940-312-01, Déclencheurs électroniques MicroLogic^{MC} 5 *et 6—Guide de l'utilisateur,* pour plus des renseignements concernant le réglage et le fonctionnement des déclencheurs.

FIG. 13 :

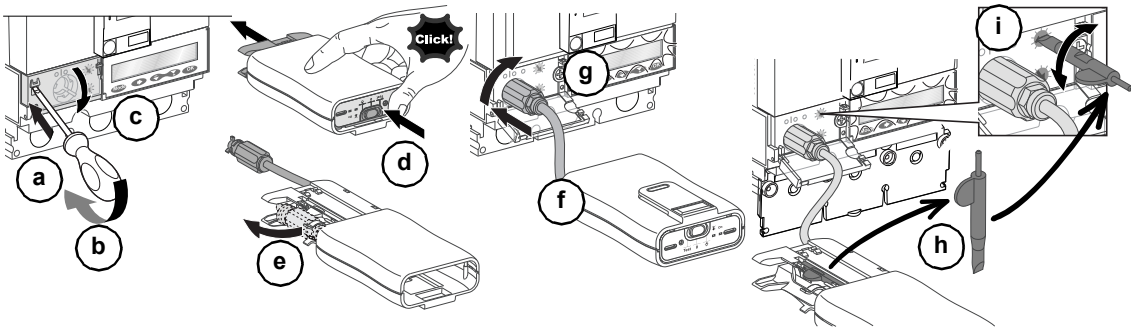

FIG. 14 :

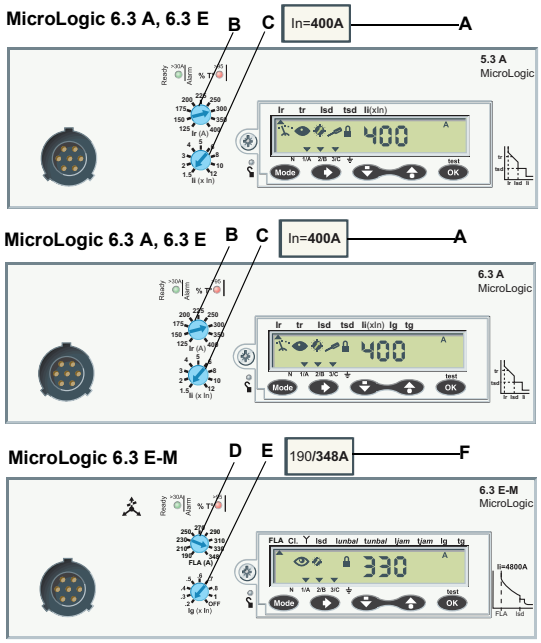

A. Sensor rating In
B. Long-time protection pickup setting dial Ir
C. Instantaneous protection pickup setting dial Ii
D. Full load amp setting dial FLA
E. Ground-fault protection pickup setting dial Ig
F. FLA adjustment range

A. Valor nominal del sensor In
B. Selector de ajuste de activación de la protección de tiempo largo Ir
C. Selector de ajuste de activación de la protección instantánea Ii
D. Selector de ajuste de la corriente a plena carga FLA
E. Selector de ajuste de activación de la protección contra fallas a tierra Ig
F. Gama de ajuste de la corriente a plena carga (FLA)

A. Valeur nominale du capteur In
B. Cadran de réglage Ir de l'enclenchement de la protection de longue durée
C. Cadran de réglage Ii de l'enclenchement de la protection instantanée
D. Cadran de réglage FLA du courant à pleine charge
E. Cadran de réglage Ig de l'enclenchement de la protection contre les défauts à la terre
F. Gamme de réglage du courant à pleine charge (FLA)

© 2011-2023 Schneider Electric All Rights Reserved / Reservados todos los derechos / Tous droits réservés

Protective Functions Trip Curve / Curva de disparo de las funciones de protección / Courbe de déclenchement des fonctions de protection

5.3 A, 5.3 E, 6.3 A, 6.3 E

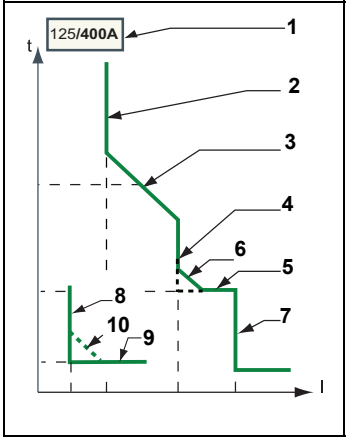

6.3 E-M

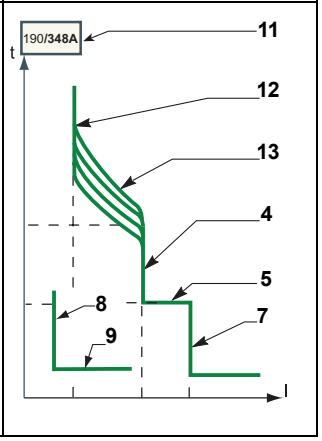

A = Adjustable / Ajustable / Réglable
A_R=Adjustable with RSU software
N = Not Adjustable / No ajustable / Pas réglable
— = Not Available / No disponible / Non disponible

No Nº	Function / Función / Fonction	MicroLogic Trip Unit Unidad de disparo Déclencheur		
		5.3	6.3	6.3 E-M
1	I_n	N	N	N
2	I_r	A	A	—
3	t_r	A	A	—
4	I_{sd}	A	A	A
5	t_{sd}	A	A	N
6	I^2t ON/OFF	A	A	—
7	Ii	A	A	N
8	Ig	—	A	A
9	tg	—	A	A
10	I^2t ON/OFF	—	A	—
11	FLA Min/Max	—	—	N
12	FLA	—	—	A
13	Cl	—	—	A
	Iunbal	—	—	A
	tunbal	—	—	A
	Ijam	—	—	A
	tjam	—	—	A
	Iund	—	—	A_R
	tund	—	—	A
	Ilong	—	—	N
	tlong	—	—	N

No Nº	Function / Función / Fonction	Description / Descripción / Description
1	I_n	Sensor rating / Valor nominal del sensor / Valeur nominale du capteur
2	I_r	Long-time protection pickup / Activación de la protección de tiempo largo / Enclenchement de la protection de longue durée
3	t_r	Long-time protection time delay / Retardo de la protección de tiempo largo / Retard de la protection de longue durée
4	I_{sd}	Short-time protection pickup / Activación de la protección de tiempo corto / Enclenchement de la protection de courte durée
5	t_{sd}	Short-time protection time delay / Retardo de la protección de tiempo corto / Retard de la protection de courte durée
6	I^2t ON/OFF	Short-time protection I^2t curve in ON or OFF position / Curva de protección I^2t de tiempo corto en posición ON u OFF / Courbe de protection de courte durée I^2t dans la position de marche (ON) ou d'arrêt (OFF)
7	I_i	Instantaneous protection pickup / Activación de la protección instantánea / Enclenchement de la protection instantanée
8	Ig	Ground-fault protection pickup / Activación de la protección contra fallas a tierra / Enclenchement de la protection contre les défauts à la terre
9	tg	Ground-fault protection time delay / Retardo de tiempo de la protección contra fallas a tierra / Retard de la protection contre les défauts à la terre
10	I^2t ON/OFF	Ground-fault protection I^2t curve in ON or OFF position / Curva de protección I^2t de falla a tierra en posición ON u OFF / Courbe de protection contre les défauts à la terre I^2t dans la position de marche (ON) ou d'arrêt (OFF)
11	FLA Min/Max	FLA adjustment range / Gama de ajustes de FLA / Gamme de réglage FLA
12	FLA	Full load amp setting / Ajuste de la corriente a plena carga / Réglage du courant à pleine charge
13	Cl	Long-time protection trip class / Clase de disparo para la protección de tiempo largo / Classe de déclenchement de la protection de longue durée
	Iunbal	Phase unbalance protection pickup / Activación de la protección de desequilibrio de fase / Protection contre le déséquilibre de phase
	tunbal	Phase unbalance protection time delay / Retardo de tiempo de la protección de desequilibrio de fase / Retard de la protection contre le déséquilibre de phase
	Ijam	Locked rotor protection pickup / Activación de la protección contra rotor bloqueado del motor / Enclenchement de la protection du moteur contre les blocages
	tjam	Locked rotor protection time delay / Retardo de tiempo de la protección contra rotor bloqueado del motor / Retard de la protection du moteur contre les blocage
	Iund	Underload protection pickup / Activación de la protección contra baja carga / Enclenchement de la protection contre les sous-charges
	tund	Underload protection time delay / Retardo de tiempo de la protección contra baja carga / Retard de la protection contre les sous-charges
	Ilong	Long start motor protection pickup / Activación de la protección contra arranque prolongado del motor / Enclenchement de la protection du moteur contre les démarrages longs
	tlong	Long start motor protection time delay / Retardo de tiempo de la protección contra arranque prolongado del motor / Retard de la protection du moteur contre les démarrages longs

© 2011-2023 Schneider Electric All Rights Reserved / Reservados todos los derechos / Tous droits réservés

© 2011-2023 Schneider Electric All Rights Reserved / Reservados todos los derechos / Tous droits réservés

Electrical equipment must be installed, operated, serviced, and maintained only by qualified personnel. No responsibility is assumed by Schneider Electric for any consequences arising out of the use of this material.

Schneider Electric and Square D are trademarks and the property of Schneider Electric SE, its subsidiaries, and affiliated companies. All other trademarks are the property of their respective owners.

Schneider Electric USA, Inc.
800 Federal Street
Andover, MA 01810 USA
888-778-2733
www.se.com/us

Solamente el personal calificado deberá instalar, hacer funcionar y prestar servicios de mantenimiento al equipo eléctrico. Schneider Electric no asume responsabilidad alguna por las consecuencias emergentes de la utilización de este material.

Schneider Electric y Square D son marcas comerciales y propiedad de Schneider Electric SE, sus filiales y compañías afiliadas. Todas las otras marcas comerciales son propiedad de sus respectivos propietarios.

Importado en México por:
Schneider Electric México, S.A. de C.V.
Av. Ejercito Nacional No. 904
Col. Palmas, Polanco 11560 México, D.F.
55-5804-5000
www.se.com/mx

Seul un personnel qualifié doit effectuer l'installation, l'utilisation, l'entretien et la maintenance du matériel électrique. Schneider Electric n'assume aucune responsabilité des conséquences éventuelles découlant de l'utilisation de cette documentation.

Schneider Electric et Square D sont des marques commerciales et la propriété de Schneider Electric SE, ses filiales et compagnies affiliées. Toutes les autres marques commerciales sont la propriété de leurs propriétaires respectifs.

Schneider Electric Canada, Inc.
5985 McLaughlin Road
Mississauga, ON L5R 1B8 Canada
800-565-6699
www.se.com/ca

© 2011-2023 Schneider Electric All Rights Reserved / Reservados todos los derechos / Tous droits réservés