MasterPact™ MTZ1

3 606481 176981

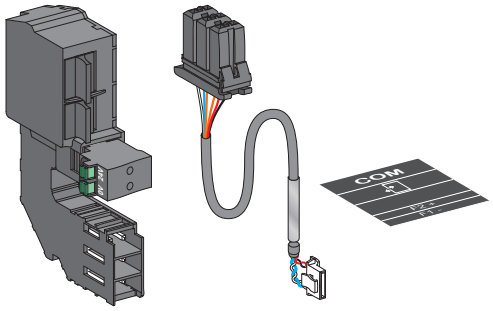

LV850064SP

en ULP Port Module for Drawout MasterPact MTZ1
fr Module port ULP pour MasterPact MTZ1 débrochable
es Módulo de puerto ULP para modelos seccionables de MasterPact MTZ1
de ULP-Portmodul für Einschub-MasterPact MTZ1
it Modulo porta ULP per MasterPact MTZ1 estraibile
pt Módulo da porta ULP para MasterPact extraível MTZ1
ru Модуль порта ULP для выкатного аппарата MasterPact MTZ1
zh 抽出式 MasterPact MTZ1 的 ULP 端口模块

www.se.com

	UG MasterPact MTZ1	IS MasterPact MTZ1
IEC	en DOCA0100EN fr DOCA0100FR es DOCA0100ES zh DOCA0100ZH	en it fr pt es ru de zh } NVE35506
	UG MasterPact MTZ1	**IS MasterPact MTZ1**
UL	en 0614IB1702EN fr 0614IB1702FR es 0614IB1702ES zh 0614IB1702ZH	en it fr pt es ru de zh } QGH70065

? → www.se.com/support

Retain instruction sheet for future use.
Visit our website at **www.se.com** to download the documents listed above (user guides UG or instruction sheets IS for drawout circuit breakers) and other documents.

PLEASE NOTE
- Electrical equipment should be installed, operated, serviced, and maintained only by qualified personnel.
- No responsibility is assumed by Schneider Electric for any consequences arising out of the use of this material.
- All pertinent state, regional, and local safety regulations must be observed when installing and using this product.

Instruction de service à conserver pour usage ultérieur.
Visitez notre site web **www.se.com** pour télécharger les documents listés ci-dessus (guide utilisateurs UG ou instructions de service IS pour disjoncteur débrochable) et d'autres documents.

REMARQUE IMPORTANTE
- L'installation, l'utilisation, la réparation et la maintenance des équipements électriques doivent être assurées par du personnel qualifié uniquement.
- Schneider Electric décline toute responsabilité quant aux conséquences de l'utilisation de ce matériel.
- Toutes les réglementations locales, régionales et nationales pertinentes doivent être respectées lors de l'installation et de l'utilisation de ce produit.

Guarde la hoja de instrucciones para utilizarla en el futuro.
Visite nuestra página web en **www.se.com** para descargar los documentos enumerados anteriormente (manuales de usuario UG u hojas de instrucciones IS para interruptores automáticos extraíbles) así como otros documentos.

TENGA EN CUENTA
- La instalación, utilización, puesta en servicio y mantenimiento de equipos eléctricos deberán ser realizados sólo por personal cualificado.
- Schneider Electric no se hace responsable de ninguna de las consecuencias del uso de este material.
- Al instalar y utilizar este producto es necesario tener en cuenta todas las regulaciones sobre seguridad correspondientes, ya sean regionales, locales o estatales.

Bewahren Sie die Kurzanleitung als Referenz für den späteren Gebrauch auf.
Besuchen Sie unsere Website unter **www.se.com** um die oben aufgeführten Dokumente (Benutzerhandbücher UG oder Bedienungsanleitungen IS für ausfahrbare Leistungsschalter) und weitere Dokumente herunterzuladen.

BITTE BEACHTEN
- Elektrische Geräte dürfen nur von Fachpersonal installiert, betrieben, bedient und gewartet werden.
- Schneider Electric haftet nicht für Schäden, die durch die Verwendung dieses Materials entstehen.
- Bei der Montage und Verwendung dieses Produkts sind alle zutreffenden staatlichen, landesspezifischen, regionalen und lokalen Sicherheitsbestimmungen zu beachten.

Conservare questo foglio di istruzioni per un utilizzo futuro.
Visitate il nostro sito web **www.se.com** per scaricare i documenti elencati sopra (Guide utente UG o Fogli di istruzioni IS) per sezionatori rimovibili e altri documenti.

NOTA
- Manutenzione, riparazione, installazione e uso delle apparecchiature elettriche si devono affidare solo a personale qualificato.
- Schneider Electric non si assume alcuna responsabilità per qualsiasi conseguenza derivante dall'uso di questo materiale.
- Durante l'installazione e l'uso di questo prodotto è necessario rispettare tutte le normative locali, nazionali o internazionali in materia di sicurezza.

Guarde a folha de instruções para utilização futura.
Visite o nosso site web em **www.se.com** para transferir os documentos indicados acima (manuais de utilizador UG ou folhas de instruções IS para disjuntores) e outros documentos.

NOTA
- A instalação, utilização e manutenção do equipamento eléctrico devem ser efectuadas exclusivamente por pessoal qualificado.
- A Schneider Electric não assume qualquer responsabilidade pelas consequências resultantes da utilização deste material.
- Todas as regulamentações de segurança pertinentes, sejam estatais, regionais ou locais, devem ser cumpridas na instalação e utilização deste produto.

Сохраните эту инструкцию для использования в будущем.
Посетите наш веб-сайт **www.se.com** чтобы загрузить перечисленные выше документы (руководства пользователей UG или инструкции IS по выкатным автоматическим выключателям) и другие публикации.

ОБРАТИТЕ ВНИМАНИЕ
- Установка, эксплуатация, ремонт и обслуживание электрического оборудования может выполняться только квалифицированными электриками.
- Компания Schneider Electric не несет никакой ответственности за любые возможные последствия использования данной документации.
- Во время установки и использования данного изделия следует соблюдать все действующие государственные, региональные и местные нормы и правила безопасности.

请保管好此说明书以供将来使用。
请访问网站 **www.se.com** 以下载上述文件（抽出式 断路器用户指南 UG 或说明书 IS）和其他文件。

请注意
- 电气设备的安装、操作、维修和维护工作仅限于合格人员执行。
- Schneider Electric 不承担由于使用本资料所引起的 任何后果。
- 在安装和使用本产品时，必须遵守国家、地区和当地的所有相关的安全法规。

LV836291
NVE40796-02
01/2021

⚠ ⚠ DANGER / DANGER / PELIGRO / GEFAHR / PERICOLO / PERIGO / ОПАСНОСТЬ / 危险

HAZARD OF ELECTRIC SHOCK, EXPLOSION OR ARC FLASH

- Apply appropriate personal protective equipment (PPE) and follow safe electrical work practices. See NFPA 70E, CSA Z462, NOM-029-STPS or local equivalent.
- This equipment must only be installed and serviced by qualified electrical personnel.
- Turn off all power supplying this equipment before working on or inside equipment.
- Always use a properly rated voltage sensing device to confirm power is off.
- Replace all devices, doors, and covers before turning on power to this equipment.
- Beware of potential hazards, and carefully inspect the work area for tools and objects that may have been left inside the equipment.

Failure to follow these instructions will result in death or serious injury.

RISQUE D'ÉLECTROCUTION, D'EXPLOSION OU D'ÉCLAIR D'ARC ÉLECTRIQUE

- Portez un équipement de protection individuel (EPI) adapté et respectez les consignes de sécurité électrique courantes. Reportez-vous aux normes NFPA 70E, CSA Z462, NOM-029-STPS ou aux codes locaux en vigueur.
- Seul un personnel qualifié doit effectuer l'installation et l'entretien de cet équipement.
- Débranchez toutes les sources d'alimentation de cet équipement avant d'effectuer toute opération interne ou externe sur celui-ci.
- Utilisez toujours un dispositif de détection de tension ayant une valeur nominale appropriée pour vous assurer que l'alimentation est coupée.
- Replacez tous les dispositifs, les portes et les capots avant de mettre l'équipement sous tension.
- Faites attention aux dangers potentiels et inspectez attentivement la zone de travail pour vous assurer qu'aucun outil ou objet n'est resté à l'intérieur de l'équipement.

Si ces directives ne sont pas respectées, cela entraînera la mort ou des blessures graves.

PELIGRO DE DESCARGA ELÉCTRICA, EXPLOSIÓN O DESTELLO POR ARQUEO

- Utilice equipo de protección personal (EPP) apropiado y siga las prácticas de seguridad eléctricos establecidas. Consulte las normas NFPA 70E, CSA Z462, NOM-029-STPS u otros códigos locales correspondientes.
- Solamente el personal eléctrico calificado deberá instalar y prestar servicio de mantenimiento a este equipo.
- Desconecte todas las fuentes de alimentacion del equipo antes de realizar cualquier trabajo en él.
- Siempre utilice un dispositivo detector de tensión nominal adecuado para confirmar la desenergización del equipo.
- Vuelva a colocar todos los dispositivos, las puertas y las cubiertas antes de volver a energizar el equipo.
- Tenga cuidado con los riesgos potenciales, e inspeccione cuidadosamente la zona de trabajo para comprobar si han quedado herramientas y objetos dentro del equipo.

El incumplimiento de estas instrucciones provocará lesiones graves o incluso la muerte.

GEFAHR VON ELEKTRISCHEM SCHLAG, EXPLOSIONODER LICHTBOGEN

- Tragen Sie persönliche Schutzausrüstung (PSA) und befolgen Sie sichere Verfahren im Umgang mit Elektrogeräten. Siehe NFPA 70E, CSA Z462, NOM-029-STPS oder lokale Entsprechung.
- Diese Geräte dürfen nur von qualifizierten Elektrikern installiert und gewartet werden.
- Schalten Sie vor Arbeiten am bzw. im Innern des Geräts die gesamte Spannungsversorgung ab.
- Verwenden Sie für die Prüfung vorhandener Spannung stets einen Spannungsfühler mit zutreffender Bemessungsspannung.
- Bringen Sie alle Vorrichtungen, Türen und Abdeckungen wieder an, bevor Sie das Gerät einschalten.
- Beachten Sie potenzielle Gefahren, und überprüfen Sie den Arbeitsbereich auf Werkzeuge und andere Gegenstände, die sich möglicherweise noch in der Anlage befinden.

Die Nichtbeachtung dieser Anweisungen führt zu Tod oder schweren Verletzungen.

RISCHIO DI FOLGORAZIONE, ESPLOSIONI O ARCO ELETTRICO

- Utilizzare dispositivi di protezione individuale (DPI) idonei e adottare misure di sicurezza adeguate per lavori elettrici. Vedere le normative NFPA 70E, CSA Z462, NOM-029-STPS o le norme equivalenti nel paese di installazione.
- Installazione e manutenzione di questa apparecchiatura si devono affidare solo ad elettricisti qualificati.
- Prima di lavorare con l'apparecchiatura o al suo interno isolare completamente l'alimentazione elettrica.
- Per verificare che l'alimentazione sia isolata usare sempre un rilevatore di tensione correttamente tarato.
- Sostituire dispositivi, sportelli e coperture prima di riaccendere l'alimentazione dell'apparecchiatura.
- Prestare attenzione a potenziali pericoli e ispezionare con attenzione l'area di lavoro per assicurarsi di non aver dimenticato utensili o altri oggetti all'interno dell'apparecchiatura.

Il mancato rispetto di queste istruzioni provocherà morte o gravi infortuni.

RISCO DE ELECTROCUSSÃO, DE EXPLOSÃO, OU DE ARCO ELÉCTRICO

- Utilize equipamento de protecção pessoal (PPE) e siga os métodos de segurança eléctrica. Consulte NFPA 70E, CSA Z462, NOM-029-STPS ou o equivalente local.
- A instalação e manutenção deste equipamento só devem ser efectuadas por electricistas qualificados.
- Desligue todas as fontes de alimentação deste equipamento antes de trabalhar no equipamento ou no seu interior.
- Utilize sempre um dispositivo de detecção da tensão nominal adequada para confirmar se a alimentação está desligada.
- Substitua todos os dispositivos, portas e tampas antes de ligar a alimentação deste equipamento.
- Esteja atento a potenciais perigos e inspecione cuidadosamente a área de trabalho para se assegurar que não foram deixadas ferramentas e objectos no interior do equipamento.

A não observância destas instruções resultará em morte, ou ferimentos graves.

Опасность поражения электрическим током, взрыва или возникновения дуги

- Используйте подходящие средства индивидуальной защиты (СИЗ) и соблюдайте технику безопасности при электротехнических работах. См. NFPA 70E, CSA Z462, NOM-029-STPS или местный эквивалентный стандарт.
- Данное оборудование могут устанавливать и обслуживать только квалифицированные электрики.
- Отключите питание до начала работы снаружи или внутри оборудования.
- Всегда пользуйтесь надлежащим датчиком номинального напряжения для определения отсутствия питания.
- Установите обратно все устройства, дверцы и крышки перед включением питания данного оборудования.
- Избегайте потенциальных опасностей, внимательно осмотрите рабочую область на наличие инструментов и предметов, которые могли остаться внутри оборудования.

Несоблюдение этих инструкций приведет к смерти или серьезной травме.

电击、爆炸或弧闪的危险

- 采用适当的个人防护设备 (PPE) 并遵循电气作业安全守则。请参阅 NFPA 70E, CSA Z462, NOM-029-STPS 或当地对应的标准。
- 只有具备相应资质的电气人员才能安装和维修该设备。
- 在该设备表面或内部工作之前，请关闭设备的全部电源。
- 确保使用合适的额定电压传感器确认电源已关闭。
- 更换所有设备、门和盖，然后再打开该设备的电源。
- 注意潜在危险，仔细检查作业区，以免将工具和物件遗忘在设备内部。

不遵循上述说明将导致人员伤亡。

1 Required for Installation / Nécessaire pour l'installation / Necesario para la instalación / Erforderliches Material für die Installation / Richiesto per l'installazione / Necessário para a instalação / Инструменты и материалы, необходимые для монтажа / 必备安装工具

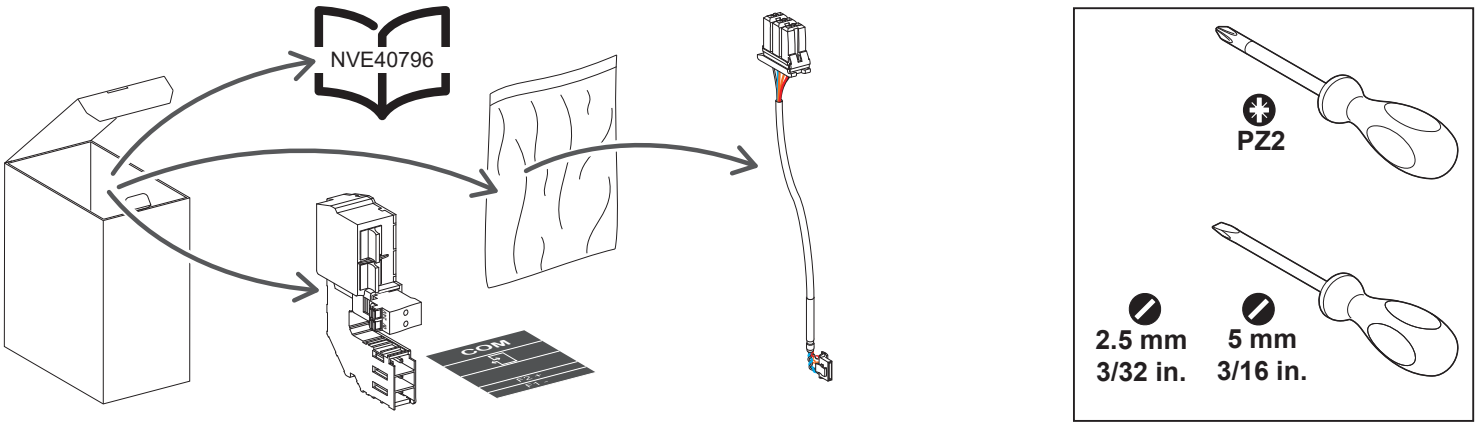

2 Before Working on Equipment / Avant de travailler sur cet équipement / Antes de trabajar en el equipo / Vor Eingriffen am Gerät / Prima di operare sull'apparecchiatura / Antes de trabalhar no equipamento / До начала работы с оборудованием / 设备操作前的准备工作

en

1. Turn off all power supplying this equipment before working on or inside equipment.
2. Use a properly-rated voltage sensing device to confirm power is off.
3. Turn off or trip circuit breaker before installation.
Make sure the circuit breaker is in the open (O) position and spring is discharged.
4. Disconnect circuit breaker and make sure the circuit breaker is in the disconnected position.
5. Extract circuit breaker from chassis.
NOTE: Consult the instruction sheet shipped with the circuit breaker.

fr

1. Débranchez toutes les sources d'alimentation de cet équipement avant d'effectuer toute opération interne ou externe sur celui-ci.
2. Utilisez un dispositif de détection de tension ayant une valeur nominale appropriée pour vous assurer que l'alimentation est coupée.
3. Mettez le disjoncteur en position ouverte ou déclenchée avant l'installation. Assurez-vous que le disjoncteur est ouvert (O) et que le ressort est désarmé.
4. Débrochez le disjoncteur et assurez-vous que le disjoncteur est en position débroché.
5. Extrayez le disjoncteur du châssis.
NOTA: Consultez l'instruction de service livrée avec le disjoncteur.

es

1. Antes de trabajar con el equipo o en su interior, desactive la alimentación de este.
2. Utilice un dispositivo de detección de tensión de capacidad adecuada para confirmar la ausencia de alimentación eléctrica.
3. Desconecte o dispare el interruptor automático antes de la instalación. Asegúrese de que el interruptor automático se encuentre en la posición abierta (O) y que el resorte esté descargado.
4. Desconecte el interruptor automático y asegúrese de que se encuentre en posición desconectada.
5. Extraiga el interruptor automático de la base.
NOTA: Consulte la hoja de instrucciones suministrada con el interruptor automático.

de

1. Schalten Sie vor Arbeiten im oder am Gerät die Spannungszufuhr des Geräts vollständig aus.
2. Verwenden Sie ein Spannungsmessgerät mit geeigneter Bemessungsspannung, um sicherzustellen, dass keine Spannung mehr anliegt.
3Schalten bzw. lösen Sie den Leistungsschalter vor der Installation aus. Stellen Sie sicher, dass sich der Leistungsschalter in der geöffneten Position (O) befindet und die Feder entspannt ist.
4. Trennen Sie den Leistungsschalter und stellen Sie sicher, dass der Leistungsschalter sich in der Trennstellung befindet.
5. Entnehmen Sie den Leistungsschalter aus dem Einschubmodul.
HINWEIS: Ziehen Sie die Bedienungsanleitung zurate, die Sie zusammen mit dem Leistungsschalter erhalten haben.

it

1. Mettere fuori tensione questa apparecchiatura prima di intervenire sulla stessa o al suo interno.
2. Utilizzare un dispositivo di rilevamento di tensione di capacità adeguata per confermare l'assenza di alimentazione.
3. Spegnere o far scattare il sezionatore prima dell'installazione. Accertarsi che il sezionatore sia in posizione aperta (O) e che la molla d'innesco sia scarica.
4. Scollegare il sezionatore e assicurarsi che sia in posizione scollegato.
5. Estrarre il sezionatore dal box di connessione.
NOTA: consultare il foglio di istruzioni che accompagna il sezionatore.

pt

1. Desligue toda a alimentação que fornece este equipamento antes de trabalhar no exterior ou interior do equipamento.
2. Utilize um dispositivo de detecção de tensão com um valor nominal adequado para confirmar se a alimentação está desligada.
3. Desligue ou ligue o disjuntor antes de efectuar a instalação. Certifique-se de que o disjunto está na posição aberta (O) e que a mola está descarregada.
4. Desligue o disjuntor e certifique-se de que está na posição desligada.
5. Extraia o disjuntor do suporte.
NOTA: Consulte a folha de instruções fornecida com o disjuntor.

ru

1. Перед выполнением работ на оборудовании или внутри него выключите все источники питания оборудования.
2. Используйте обладающий соответствующими характеристиками датчик напряжения для проверки отключения электропитания.
3. Перед началом монтажа выключите или отключите автоматический выключатель. Убедитесь, что автоматический выключатель находится в разомкнутом (O) положении и что пружина не взведена.
4. Отсоедините автоматический выключатель и убедитесь, что он находится в отсоединенном положении.
5. Извлеките автоматический выключатель из тележки.
ПРИМЕЧАНИЕ. Обратитесь к инструкции, поставляемой вместе с автоматическим выключателем.

zh

1. 在此设备上或其内部 作业之前，请先关闭该设备的所有电源。
2. 使用适当的额定电压传感器确认电源已关闭。
3. 进行安装之前，关闭或者使断路器跳闸。 确保断路器处于开路 (O) 位置，且弹簧已放电。
4. 断开断路器，确保其处于断开位置。
5. 从托架中抽出断路器。
注：参考随同断路器一起发运的说明书。

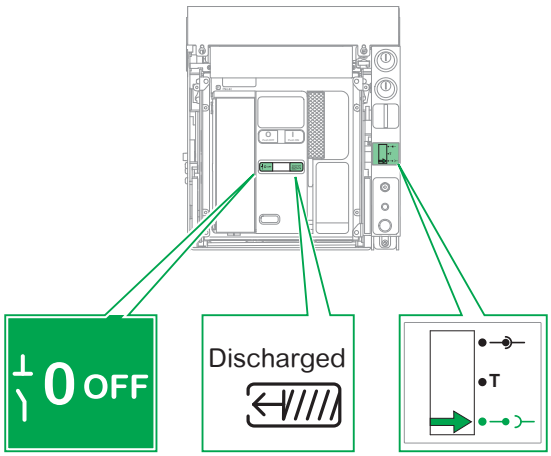

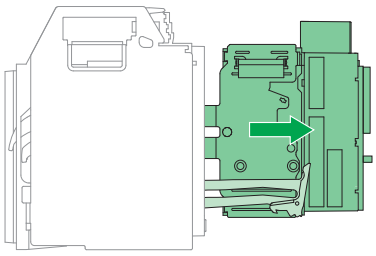

3 24 Vdc Cable Removal / Démontage du câblage 24 Vcc / Extracción del cable de 24 V CC / Entfernen des 24 VDC-Kabels / Rimozione cavo 24 Vcc / Remoção do cabo de 24 Vcc / Снятие кабеля на 24 В постоянного тока / 拆除 24 Vdc 电缆

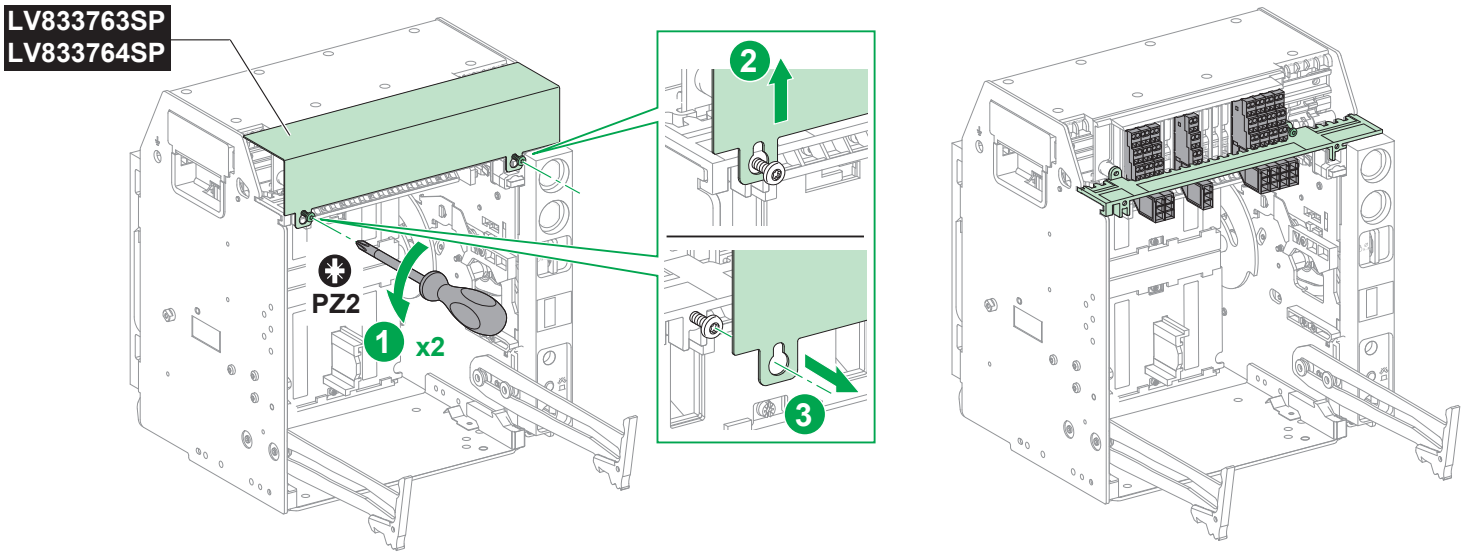

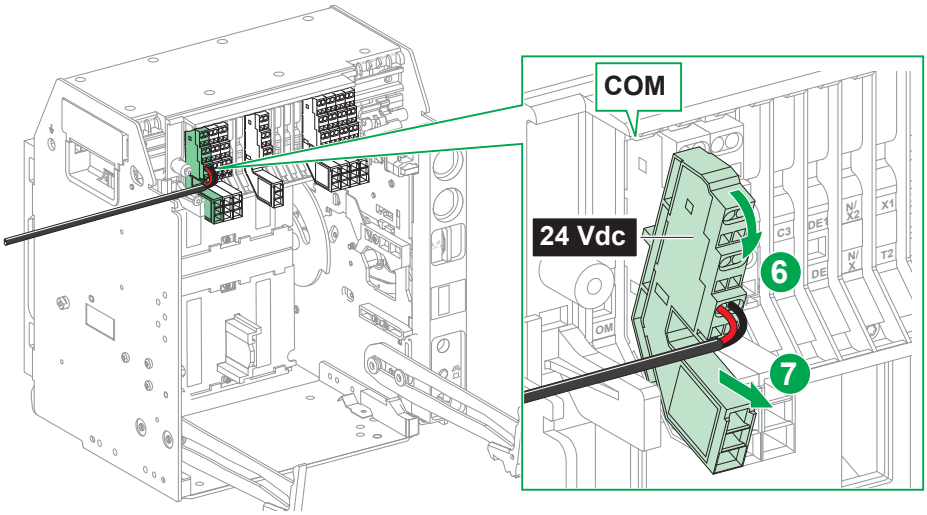

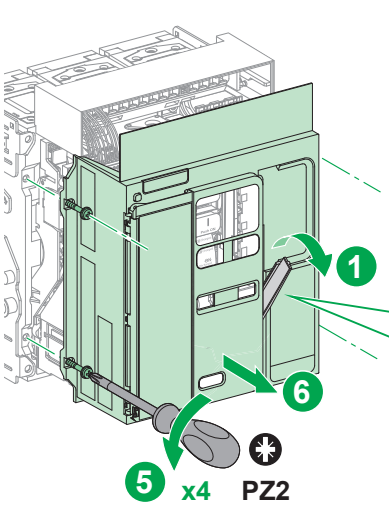

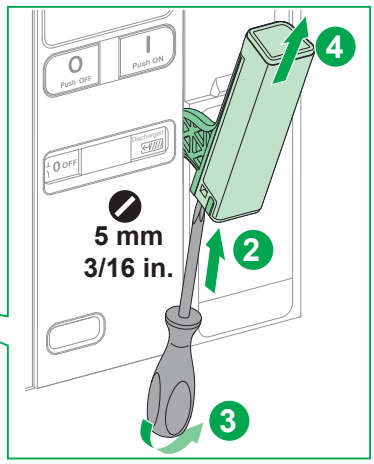

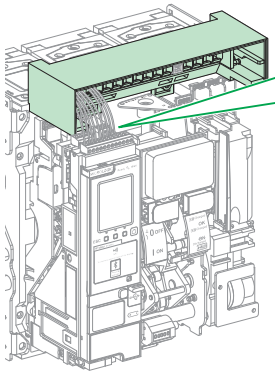

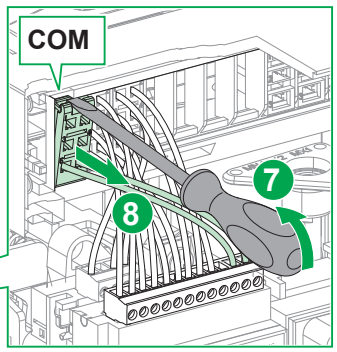

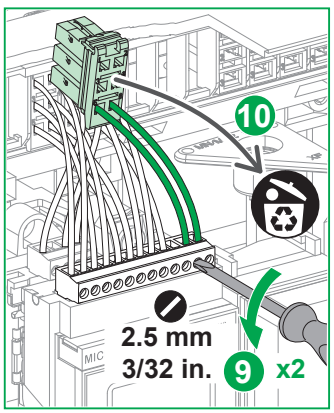

4 ULP Cable Installation / Installation du câble ULP / Instalación del cable ULP / Installation des ULP-Kabels / Installazione cavo ULP / Instalação do cabo ULP / Установка кабеля ULP / 安装 ULP 电缆

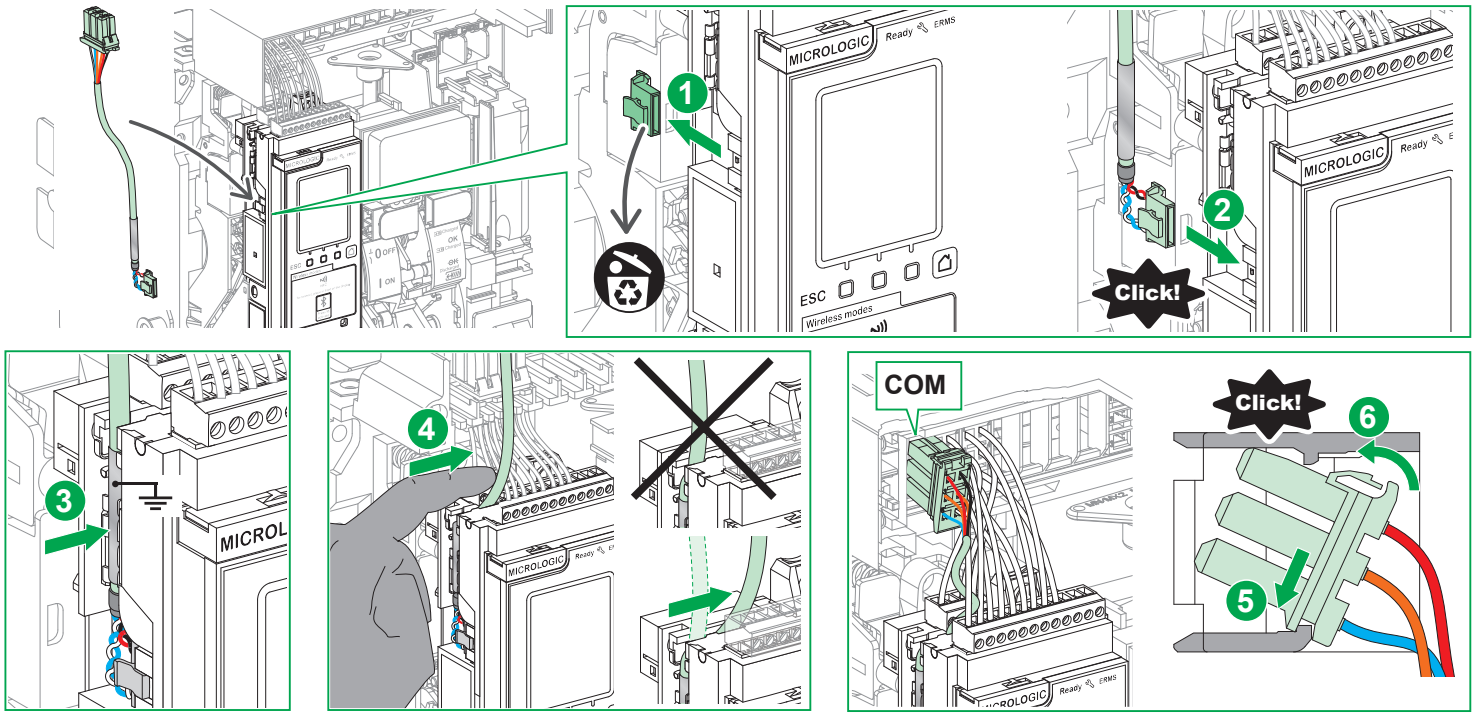

5 ULP Port Module Installation / Installation du module port ULP / Instalación de módulo de puerto ULP / Installation des ULP-Portmoduls / Installazione modulo porta ULP / Instalação do Módulo da porta ULP / Установка модуля порта ULP / ULP 端口模块安装

5.1 Installation / Installation / Instalación / Installation / Installazione / Instalação / Установка / 安装

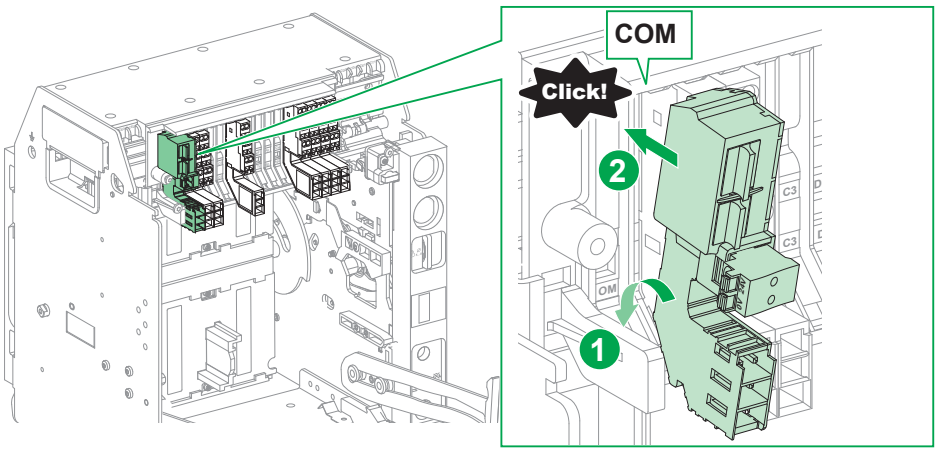

5.2 Terminal Block Identification Plate Installation / Installation de la plaque d'identification des borniers / Instalación de la placa de identificación del bornero / Installation des Typenschilds der Klemmenleiste / Installazione piastra di identificazione morsettiera / Instalação da placa de identificação do bloco terminais / Прикрепление таблички с паспортными данными клеммного блока / 接线端子铭牌安装

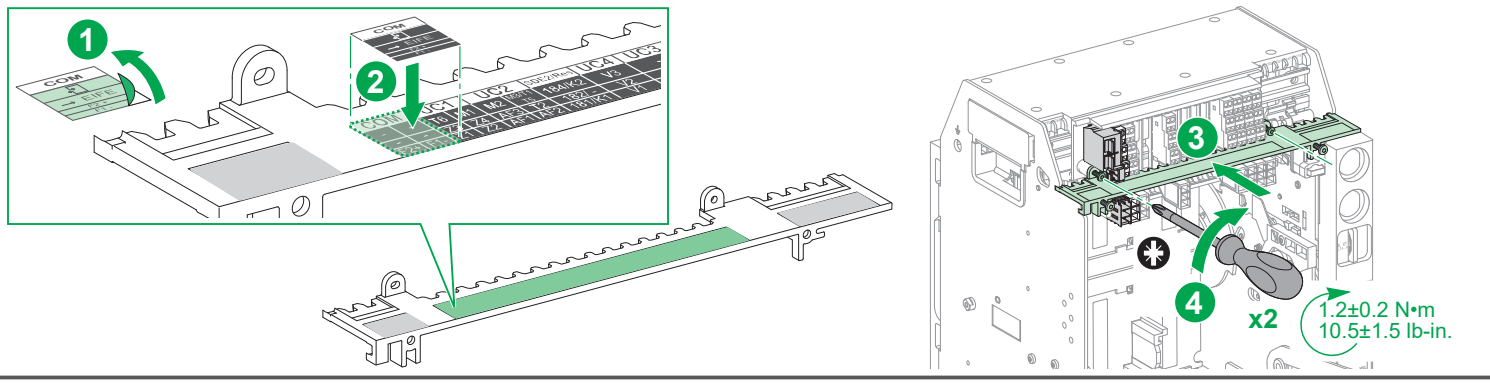

5.3 24 Vdc Power Supply / Alimentation 24 Vcc / Alimentación eléctrica de 24 V CC / 24-VDC-Spannungsversorgung / Alimentatore 24 Vdc / Fonte de alimentação de 24 V CC / Питание 24 В постоянного тока / 24 Vdc 电源

NOTICE / AVIS / AVISO / HINWEIS / AVVISO / AVISO / УВЕДОМЛЕНИЕ / 注意

LOSS OF DOUBLE INSULATION
- Supply the ULP port module with 24 Vdc SELV (Safety Extra Low Voltage) power supply only, paying attention to polarity (the ULP port module supplies the MicroLogic X control unit).
- Do not supply single-insulated non-SELV devices with this 24 Vdc SELV power supply (for example, do not use the same 24 Vdc SELV power supply to supply a MicroLogic X control unit for MasterPact MTZ and a MicroLogic A/E/P/H for MasterPact NT/NW).

Failure to follow these instructions will result in a basic/single insulated system.

PERTE DE LA DOUBLE ISOLATION
- Alimentez le module port ULP en 24 Vcc TBTS (très basse tension de sécurité) uniquement, en respectant la polarité (le module port ULP alimente l'unité de contrôle MicroLogic X).
- N'alimentez pas d'appareils non TBTS à simple isolation avec cette même alimentation 24 Vcc TBTS. (Par exemple, n'utilisez pas la même alimentation 24 Vcc TBTS pour alimenter une unité de contrôle MicroLogic X pour MasterPact MTZ et une unité de contrôle MicroLogic A/E/P/H pour MasterPact NT/NW).

Si ces directives ne sont pas respectées, cela peut entraîner un système d'isolation restreint à son isolation principale/simple.

PÉRDIDA DE DOBLE SECCIONAMIENTO
- Conecte el módulo de puerto ULP sólo con una fuente de alimentación de muy baja tensión de seguridad (MBTS) de 24 V CC, respetando la polaridad (el módulo de puerto ULP alimenta la unidad de control MicroLogic X).
- No alimente dispositivos con tensiones no MBTS de aislamiento simple con esta alimentación MBTS de 24 V CC (por ejemplo, no utilice la misma fuente de alimentación MBTS de 24 V CC para alimentar una unidad de control MicroLogic X para MasterPact MTZ y una MicroLogic A/E/P/H para MasterPact NT/NW).

Si no se siguen estas instrucciones, se obtendrá un sistema básico/aislado único.

VERLUST DER DOPPELTEN ISOLIERUNG
- Speisen Sie das ULP-Portmodul ausschließlich über eine 24-Vcc-SELV-Spannungsversorgung (Sicherheitskleinspannung), wobei auf die Polarität zu achten ist (das ULP-Portmodul versorgt die MicroLogic X-Steuereinheit).
- Einfach isolierte Nicht-SELV-Geräte dürfen nicht über diese 24-Vcc-SELV-Spannungsversorgung gespeist werden (verwenden Sie beispielsweise nicht dieselbe 24-Vcc-SELV-Spannungsversorgung zur Speisung einer MicoLogic X-Steuereinheit für MasterPact MTZ und einer MicroLogic A/E/P/H für MasterPact NT/NW).

Wenn diesen Anweisungen nicht nachgekommen wird, ist das Resultat ein einfach- oder basisisoliertes System.

PERDITA DEL DOPPIO ISOLAMENTO
- Fornire al modulo porta ULP solo alimentazione a 24 Vcc SELV (Safety Extra Low Voltage), facendo attenzione alla polarità (il modulo porta ULP alimenta l'unità di controllo MicroLogic X).
- Non alimentare dispositivi non SELV a singolo isolamento con questa alimentazione a 24 Vcc SELV (ad esempio, non utilizzare la stessa alimentazione 24 Vcc SELV per alimentare un'unità di controllo MicroLogic X per MasterPact MTZ e un MicroLogic A/E/P/H per MasterPact NT/NW).

Il mancato rispetto di queste istruzioni darà luogo a un sistema di base/con isolamento singolo.

PERDA DE ISOLAMENTO DUPLO
- Forneça energia ao módulo da porta ULP apenas com fonte de energia de 24 Vcc SELV (Tensão extra baixa de segurança), prestando atenção à polaridade (o módulo da porta ULP alimenta a unidade de controle MicroLogic X).
- Não forneça energia a dispositivos com isolamento simples não SELV com essa fonte de energia de 24 Vcc SELV (por exemplo não use a mesma fonte de energia de 24 Vcc para fornecer energia a uma unidade de controle MicroLogic X para MasterPact MTZ e um MicroLogic A/E/P/H para MasterPact NT/NW).

A não observância destas instruções irá resultar em um sistema com isolamento básico/único.

ПОТЕРЯ ДВОЙНОЙ ИЗОЛЯЦИИ
- Питание на модуль порта ULP можно подавать только от источника питания 24 В БСНН (безопасное сверхнизкое напряжение), учитывая полярность (от модуля порта ULP подается питание на блок управления MicroLogic X).
- Запрещается подавать питание на устройства без БСНН с одной изоляцией с данного источника питания 24 В БСНН (например, запрещается использовать один и тот же источник питания 24 В БСНН для подачи питания на блок управления MicroLogic X для MasterPact MTZ и MicroLogic A/E/P/H для MasterPact NT/NW).

При несоблюдении данных инструкций система будет иметь базовую/одинарную изоляцию.

丧失双重隔离
- 仅对 ULP 端口模块使用 24 Vdc SELV（安全特低电压）电源，请注意极性（ULP 端口模块为 MicroLogic X 控制单元供电）。
- 不得使用这种 24 Vdc SELV 电源为单绝缘型非 SELV 设备供电（比如，不得使用同一 24 Vdc SELV 电源为 MasterPact MTZ 的 MicroLogic X 控制单元以及 MasterPact NT/NW 的 MicroLogic A/E/P/H 供电）。

不遵照这些说明将导致基本/单绝缘系统。

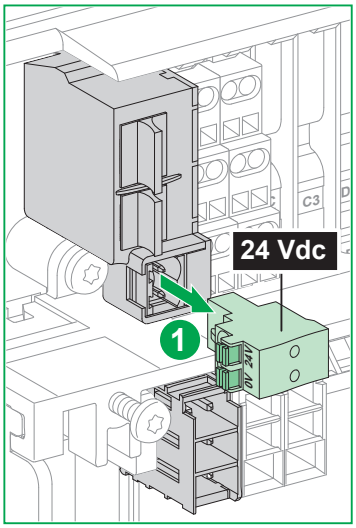

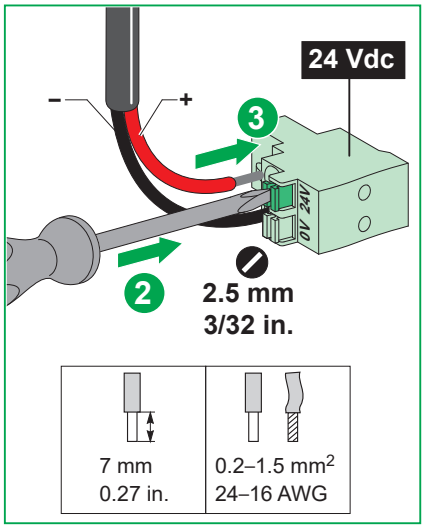

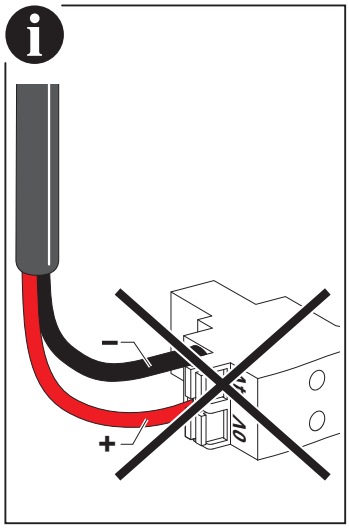

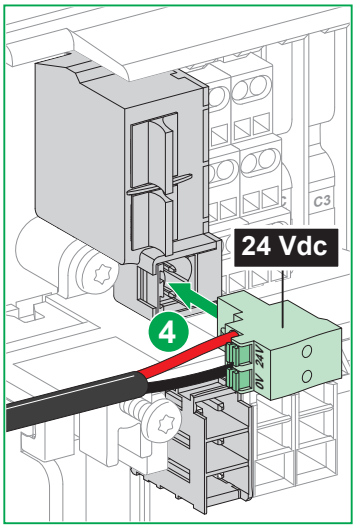

en Use the same 24 Vdc SELV power supply to supply the MicroLogic X control unit and the other ULP modules connected to the ULP port module.

fr Utilisez la même alimentation 24 Vcc TBTS pour alimenter l'unité de contrôle MicroLogic X et les autres modules ULP raccordés sur le module port ULP.

es Utilice la misma alimentación MBTS de 24 V CC para alimentar la unidad de control MicroLogic X y los otros módulos ULP conectados al módulo de puerto ULP.

de Verwenden Sie dieselbe 24-Vcc-SELV-Spannungsversorgung zur Speisung der MicoLogic X-Steuereinheit und der anderen mit dem ULP-Portmodul verbundenen ULP-Module.

it Utilizzare la stessa alimentazione 24 Vcc SELV per alimentare l'unità di controllo MicroLogic X e altri moduli ULP connessi al modulo porta ULP.

pt Use a mesma fonte de energia de 24 Vcc SELV para fornecer energia à unidade de controle MicroLogic X e os outros módulos ULP conectados ao módulo da porta ULP.

ru Используйте один и тот же источник питания 24 В БСНН для подачи питания на блок питания MicroLogic X и другие модули ULP, подключенные к модулю порта ULP.

zh 使用相同的 24 伏直流SELV电源供给的 MicroLogic X 控制单元和连接到 ULP 端口模块的其他 ULP 模块。

5.4 ULP Port Module Connection / Connexion du module port ULP / Conexión de módulo de puerto ULP / Verbinden des ULP-Portmoduls / Connessione del modulo porta ULP / Ligação do Módulo da porta ULP / Подсоединение модуля порта ULP / ULP 端口模块连接

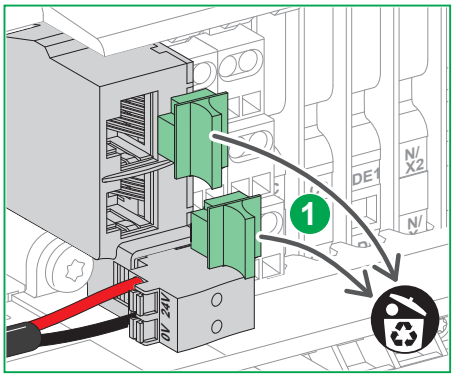

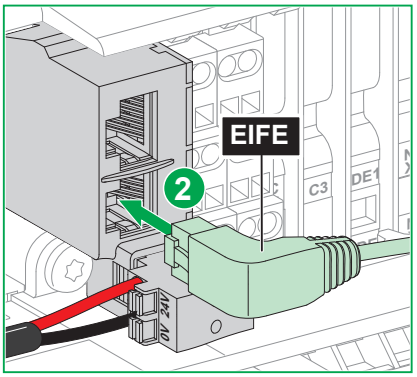

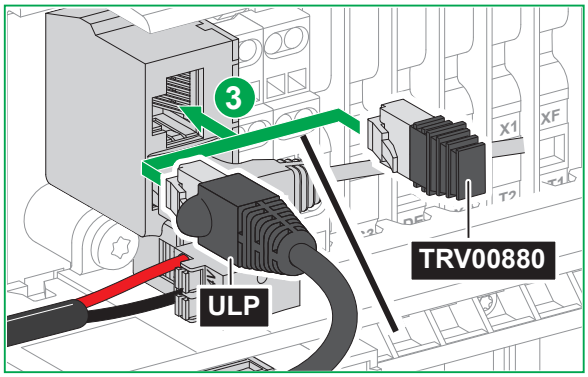

5.5 Auxiliary Terminal Shield Installation / Installation du capot bornier fils fins / Instalación del cubreborne auxiliar / Installation der Abdeckung der Zubehöranschlussklemmen / Installazione protezione sulla morsettiera ausiliaria / Instalação da blindagem do terminal auxiliar / Установка кожуха клеммника / 安装二次接线端子盖板

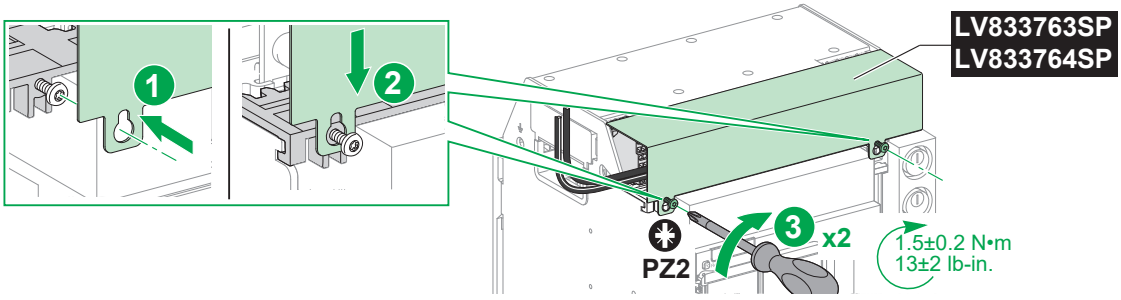

5.6 Reintall Front Cover / Remise en place du capot / Instalación de la cubierta / Installation der Abdeckung / Installazione del coperchio / Instalação da tampa / Установка крышки / 护盖安装

⚠ ⚠ DANGER / DANGER / PELIGRO / GEFAHR / PERICOLO / PERIGO / ОПАСНОСТЬ / 危险

HAZARD OF ELECTRIC SHOCK, EXPLOSION OR ARC FLASH ● Replace circuit breaker front cover before energizing circuit breaker to prevent access to live terminals. ● Do not pinch the wires when reinstalling the front cover. **Failure to follow these instructions will result in death or serious injury.**	**RISQUE D'ÉLECTROCUTION, D'EXPLOSION OU D'ÉCLAIR D'ARC ÉLECTRIQUE** ● Replacez le capot du disjoncteur avant de remettre le circuit sous tension pour empêcher l'accès aux bornes sous tension. ● Ne pincez pas les fils lors de la remise en place du capot. **Si ces directives ne sont pas respectées, cela entraînera la mort ou des blessures graves.**	**PELIGRO DE DESCARGA ELÉCTRICA, EXPLOSIÓN O DESTELLO POR ARQUEO** ● Vuelva a colocar la cubierta frontal del interruptor automático antes de dar tensión al interruptor automático para evitar el acceso a bornes activados. ● Procure que los cables no queden atrapados al volver a instalar la cubierta frontal. **El incumplimiento de estas instrucciones provocará lesiones graves o incluso la muerte.**	**GEFAHR VON ELEKTRISCHEM SCHLAG, EXPLOSIONODER LICHTBOGEN** ● Bringen Sie die vordere Abdeckung des Leistungsschalters wieder an, bevor Sie den Leistungsschalter einschalten, um den Zugriff auf stromführende Anschlüsse zu verhindern. ● Achten Sie beim Wiederanbringen der Frontabdeckung darauf, dass die Drähte nicht eingeklemmt werden. **Die Nichtbeachtung dieser Anweisungen führt zu Tod oder schweren Verletzungen.**
RISCHIO DI FOLGORAZIONE, ESPLOSIONI O ARCO ELETTRICO ● Rimontare il coperchio frontale del sezionatore prima di dare tensione, in modo da evitare qualunque contatto con i morsetti alimentati. ● Non schiacciare i fili quando si reinstalla il coperchio frontale. **Il mancato rispetto di queste istruzioni provocherà morte o gravi infortuni.**	**RISCO DE ELECTROCUSSÃO, DE EXPLOSÃO, OU DE ARCO ELÉCTRICO** ● Volte a colocar a tampa dianteira do disjuntor antes de ligá-lo à corrente, para evitar o acesso aos terminais sob tensão. ● Não aperte os fios ao reinstalar a cobertura frontal. **A não observância destas instruções resultará em morte, ou ferimentos graves.**	**Опасность поражения электрическим током, взрыва или возникновения дуги** ● Перед включением автоматического выключателя установите на место переднюю крышку автоматического выключателя во избежание прикосновения к клеммам, находящимся под напряжением. ● Во время установки передней крышки на место следите за тем, чтобы не пережать провода. **Несоблюдение этих инструкций приведет к смерти или серьезной травме.**	电击、爆炸或弧闪的危险 ● 在向断路器通电之前，更换断路器前护盖以防止触及带电端子。 ● 重新安装前盖时不要夹到电线。 不遵循上述说明将导致人员伤亡。

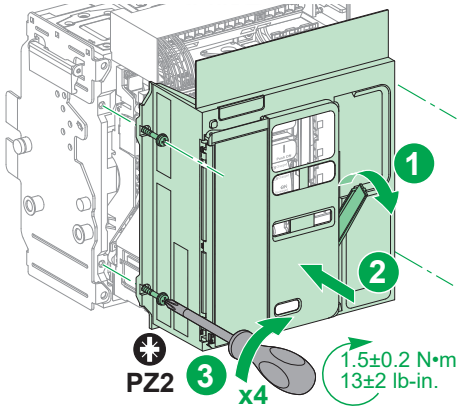

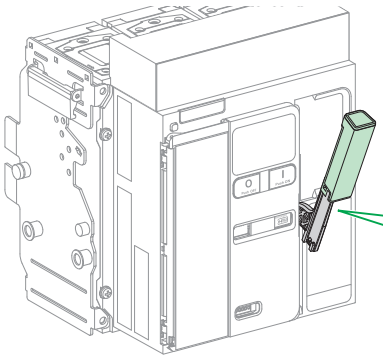

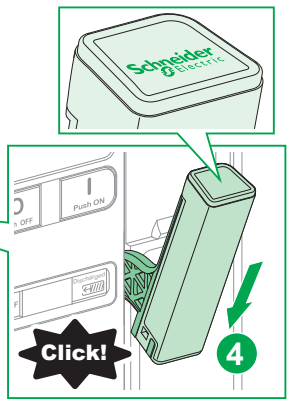

6 Circuit Breaker Reinstallation / Réinstallation du disjoncteur / Reinstalación del interruptor automático / Wiedereinsetzen des Leistungsschalters / Reinstallazione del sezionatore / Voltar a instalar o disjuntor / Повторная установка автоматического выключателя / 重新安装断路器

en Reinstall circuit breaker in Chassis as directed in the instruction sheet shipped with the circuit breaker.

fr Réinstallez le disjoncteur dans le châssis comme indiqué dans l'instruction de service livrée avec le disjoncteur.

es Reinstale el interruptor automático en la base tal como se indica en la hoja de instrucciones suministrada con el interruptor automático.

de Setzen Sie den Leistungsschalter wieder in das Einschubmodul ein, wie in der Bedienungsanleitung, die Sie zusammen mit dem Leistungsschalter erhalten haben, beschrieben.

it Reinstallare il sezionatore nel box di connessione come indicato nel foglio di istruzioni che accompagna il sezionatore.

pt Volte a instalar o disjuntor no suporte, conforme indicado na folha de instruções fornecida com o disjuntor.

ru Установите автоматический выключатель в тележку в соответствии с указаниями инструкции, поставляемой вместе с автоматическим выключателем.

zh 按照随同断路器一起发运的说明书的指示，将端子块重新安装在托架中。

7 Check / Contrôle / Comprobación / Überprüfen / Controllo / Verificação / Проверить / 检查

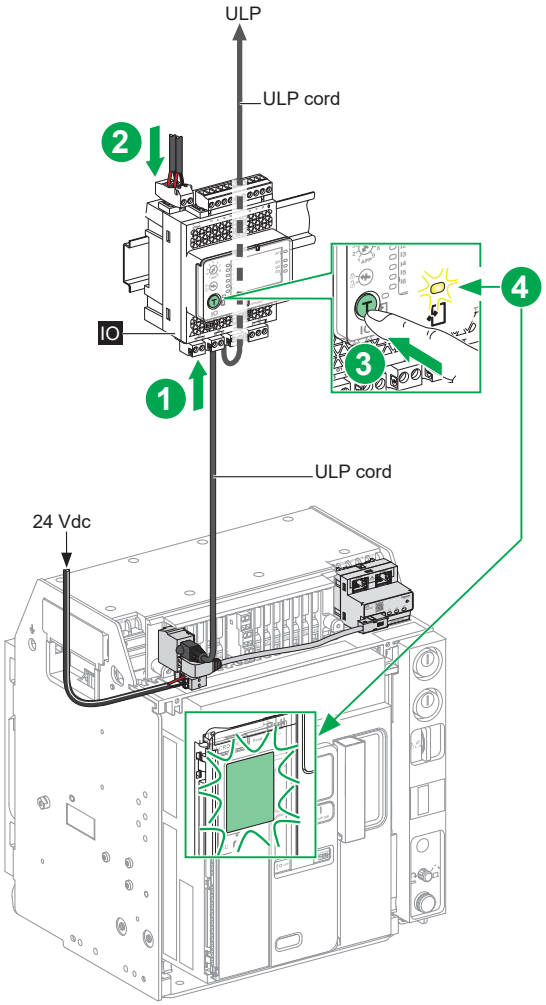

en
1. Connect the ULP modules to the intelligent modular unit (IMU).
2. Connect the ULP modules to a 24 Vdc power supply.
3. Press for between 1 and 5 seconds the test button of one of the ULP modules (for example, the IO module).
4. Check that all the ULP modules respond:
- lthe ULP LEDs are flashing on the ULP modules.
- the MicroLogic X display screen is flashing.

fr
1. Raccordez ensemble les modules ULP de l'unité fonctionnelle intelligente (UFI).
2. Alimentez les modules ULP en 24 Vcc.
3. Appuyez pendant 1 à 5 secondes sur le bouton Test d'un des modules ULP (le module IO par exemple).
4. Contrôlez que tous les modules ULP réagissent :
- les LEDs ULP clignotent sur les modules ULP
- l'écran du déclencheur MicroLogic X clignote.

es
1. Conecte los módulos ULP en la unidad funcional inteligente (UFI).
2. Conecte los módulos ULP a una fuente de alimentación de 24 V CC.
3. Pulse el botón de pruebas de uno de los módulos ULP (por ejemplo, el módulo IO) por un espacio de 1 a 5 segundos.
4. Verifique que todos los módulos ULP responden:
- los indicadores LED de ULP parpadean en los módulos ULP.
- la pantalla del visor MicroLogic X parpadea.

de
1. Verbinden Sie die ULP-Module mit der „Intelligent Modular Unit" (IMU).
2. Verbinden Sie die ULP-Module mit einer 24 VDC-Stromquelle.
3. Drücken Sie die Testtaste eines der ULP-Module (beispielsweise des E/A-Moduls) für 1 bis 5 Sekunden.
4. Überprüfen Sie, das alle ULP-Module antworten:
- Die ULP-LEDs an den ULP-Modulen blinken.
- Der MicroLogic X-Bildschirm blinkt.

it
1. Collegare i moduli ULP all'unità modulare intelligente (IMU).
2. Collegare i moduli ULP all'alimentazione 24 Vcc.
3. Premere per 1 - 5 secondi il pulsante di test di uno dei moduli ULP (ad esempio, il modulo IO).
4. Verificare che tutti i moduli ULP rispondano:
- i LED ULP lampeggiano sui moduli ULP.
- lo schermo del MicroLogic X lampeggia.

pt
1. Ligue os módulos ULP à unidade modular inteligente (IMU).
2. Ligue os módulos ULP a uma fonte de alimentação de 24 Vcc.
3. Prima durante 1 a 5 segundos no botão de teste de um dos módulos ULP (por exemplo, o módulo E/S).
4. Verifique se todos os módulos ULP respondem:
- os LED ULP começam a piscar nos módulos ULP.
- o ecrã de visualização MicroLogic X começa a piscar.

ru
1. Присоедините модули ULP к интеллектуальному модульному блоку (IMU)
2. Присоедините модули ULP к источнику электропитания 24 В пост. тока
3. Нажмите и удерживайте в течение 1—5 секунд кнопку испытания на одном из модулей ULP (например, на модуле ввода/вывода).
4. Убедитесь, что все модули ULP реагируют следующим образом:
- на модулях ULP мигают светодиоды ULP;
- экран дисплея MicroLogic X мигает.

zh
1. 将 ULP 模块连接到智能模块化单元 (IMU)
2. 将 ULP 模块连接到 24 Vdc 电源
3. 按住 ULP 模块之一（例如 IO 模块）的测试按钮 1 到 5 秒钟。
4. 检查所有 ULP 模块做出响应：
- ULP 模块上的 ULP 指示灯正在闪烁。
- MicroLogic X 显示屏正在闪烁。

Schneider Electric Industries SAS
35, rue Joseph Monier
CS 30323
F - 92506 Rueil Malmaison Cedex
www.se.com

Printed on recycled paper.

UK Importer:
Schneider Electric Limited
Stafford Park 5
Telford, TF3 3BL
United Kingdom
www.se.com/uk

© 2021 Schneider Electric - All rights reserved.