# MasterPacT™ MTZ2/MTZ3/NW

HRB23948-05

en **ArcBlok™ Prepared Space Cassette (PSC)**
fr **Cassette à logement préparé (PSC) ArcBlok™**
es **Casete con espacio preparado (PSC) ArcBlok™**
de **ArcBlok™-Kassette zur Aufnahme eines elektrischen Bauelements (PSC)**
it **Cassetta fittizia ArcBlok™ (PSC)**
pt **Rolo de espaço preparado (REP) ArcBlok™**
ru **Подготовленная разделительная кассета (PSC) ArcBlok™**
zh **ArcBlok™ 外壳 (PSC)**

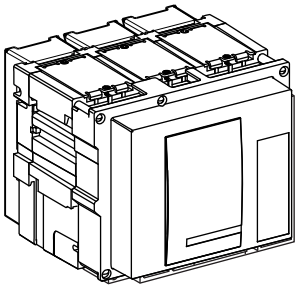

| www.se.com | | |
|---|---|---|
| | UG MasterPacT MTZ2/MTZ3 | IS MasterPacT MTZ2/MTZ3 |
| UL | en 0614IB1701 EN<br>fr 0614IB1701 FR<br>es 0614IB1701 ES<br>de 0614IB1701 ZH | en it fr pt es ru de zh — HRB69563 |
| IEC | en DOCA0101EN<br>fr DOCA0101FR<br>es DOCA0101ES<br>de DOCA0101ZH | en it fr pt es ru de zh — NVE35470 |

? → **www.se.com > support >... / Schneider Electric Customer Support**

Retain instructions for future use.

Visit our website at www.se.com to download the documents listed above (user guides UG or instruction sheets IS) and other documents.

**PLEASE NOTE**

- Electrical equipment should be installed, operated, serviced, and maintained only by qualified personnel.
- No responsibility is assumed by Schneider Electric for any consequences arising out of the use of this material.
- All pertinent state, regional, and local safety regulations must be observed when installing and using this product.

Instruction de service à conserver pour usage ultérieur.

Visitez notre site web www.se.com pour télécharger les documents listés ci-dessus (guide utilisteurs UG ou instructions de service IS) et d'autres documents.

**REMARQUE IMPORTANTE**

- L'installation, l'utilisation, la réparation et la maintenance des équipements électriques doivent être assurées par du personnel qualifié uniquement.
- Schneider Electric décline toute responsabilité quant aux conséquences de l'utilisation de ce matériel.
- Toutes les réglementations locales, régionales et nationales pertinentes doivent être respectées lors de l'installation et de l'utilisation de ce produit.

Guarde la hoja de instrucciones para utilizarla en el futuro.

Visite nuestra página web en www.se.com para descargar los documentos enumerados anteriormente (manuales de usuario UG u hojas de instrucciones IS) asi como otros documentos.

**TENGA EN CUENTA**

- La instalación, manejo, puesta en servicio y mantenimiento de equipos eléctricos deberán ser realizados sólo por personal cualificado.
- Schneider Electric no se hace responsable de ninguna de las consecuencias del uso de este material.
- Al instalar y utilizar este producto es necesario tener en cuenta todas las regulaciones sobre seguridad correspondientes, ya sean regionales, locales o estatales.

Bewahren Sie diese Anleitung bitte als Referenz zur späteren Verwendung auf.

Besuchen Sie unsere Internetseite www.se.com, um die oben genannten Dokumente (Benutzerhandbücher UG oder Bedienungsanleitungen IS) und weitere Dokumente herunterzuladen.

**BITTE BEACHTEN**

- Elektrische Geräte dürfen nur von Fachpersonal installiert, betrieben, bedient und gewartet werden.
- Schneider Electric haftet nicht für Schäden, die durch die Verwendung dieses Materials entstehen.
- Bei der Montage und Verwendung dieses Produkts sind alle zutreffenden staatlichen, landesspezifischen, regionalen und lokalen Sicherheitsbestimmungen zu beachten.

Conservare le istruzioni per uso futuro.

Visitate il nostro sito web www.se.com per scaricare i documenti elencati sopra (guide utente UG o Fogli di istruzioni IS) e altri documenti.

**NOTA**

- Manutenzione, riparazione, installazione e uso delle apparecchiature elettriche si devono affidare solo a personale qualificato.
- Schneider Electric non si assume alcuna responsabilità per qualsiasi conseguenza derivante dall'uso di questo materiale.
- Durante l'installazione e l'uso di questo prodotto è necessario rispettare tutte le normative locali, nazionali o internazionali in materia di sicurezza.

Guarde a folha de instruções para utilização futura.

Visite o nosso site web em www.se.com para transferir os documentos listados acima (manuais do utilizador UG ou folhas de instruções IS) e outros documentos.

**NOTA**

- A instalação, utilização e manutenção do equipamento eléctrico devem ser efectuadas exclusivamente por pessoal qualificado.
- A Schneider Electric não assume qualquer responsabilidade pelas consequências resultantes da utilização deste material.
- Todas as regulamentações de segurança pertinentes, sejam estatais, regionais ou locais, devem ser cumpridas na instalação e utilização deste produto.

Сохраните эту инструкцию для использования в будущем.

Посетите наш сайт www.se.com, чтобы: чтобы загрузить перечисленные выше документы (руководства пользователей UG или инструкции IS) и другие документы.

**ОБРАТИТЕ ВНИМАНИЕ**

- Установка, эксплуатация, ремонт и обслуживание электрического оборудования может выполняться только квалифицированными электриками.
- Компания Schneider Electric не несет никакой ответственности за любые возможные последствия использования данной документации.
- Во время установки и использования данного изделия следует соблюдать все действующие государственные, региональные и местные нормы и правила безопасности.

请保管好此说明书以供将来使用。

请访问网站 www.se.com
下载上述文件（用户指南 UG 或说明书 IS）和其他文件。

**请注意**

- 电气设备的安装、操作、维修和维护工作仅限于合格人员执行。
- Schneider Electric 不承担由于使用本资料所引起的 任何后果。
- 在安装和使用本产品时，必须遵守国家、地区和当地的所有相关的安全法规。

## ⚠ ⚠ DANGER / PELIGRO / GEFAHR / PERICOLO / PERIGO / ОПАСНОСТЬ / 危险

**HAZARD OF ELECTRIC SHOCK, EXPLOSION OR ARC FLASH**

- Apply appropriate personal protective equipment (PPE) and follow safe electrical work practices. See NFPA 70E, CSA Z462, NOM 029-STPS or local equivalent.
- This equipment must only be installed and serviced by qualified electrical personnel.
- Turn off all power supplying this equipment before working on or inside equipment.
- Always use a properly rated voltage sensing device to confirm power is off.
- Replace all devices, doors, and covers before turning on power to this equipment.
- Beware of potential hazards, and carefully inspect the work area for tools and objects that may have been left inside the equipment.

**Failure to follow these instructions will result in death or serious injury.**

**RISQUE D'ÉLECTROCUTION, D'EXPLOSION OU ÉCLAIR D'ARC ÉLECTRIQUE**

- Portez un équipement de protection individuel (EPI) adapté et respectez les consignes de sécurité électrique courantes. Reportez-vous aux normes NFPA 70E, CSA Z462, NOM 029-STPS ou aux codes locaux en vigueur.
- Seul un personnel qualifié doit effectuer l'installation et l'entretien de cet équipement.
- Débranchez toutes les sources d'alimentation de cet équipement avant d'effectuer toute opération interne ou externe sur celui-ci.
- Utilisez toujours un dispositif de détection de tension ayant une valeur nominale appropriée pour vous assurer que l'alimentation est coupée.
- Replacez tous les dispositifs, les portes et les capot avant de mettre l'équipement sous tension.
- Faites attention aux dangers potentiels et inspectez attentivement la zone de travail pour vous assurer qu'aucun outil ou objet n'est resté à l'intérieur de l'équipement.

**Si ces directives ne sont pas respectées, cela entraînera la mort ou des blessures graves.**

**PELIGRO DE DESCARGA ELÉCTRICA, EXPLOSIÓN O DESTELLO POR ARQUEO**

- Utilice equipo de protección personal (EPP) apropiado y siga las prácticas de seguridad eléctricos establecidas. Consulte las normas NFPA 70E, CSA Z462, NOM-029-STPS u otros códigos locales correspondientes.
- Solamente el personal eléctrico calificado deberá instalar y prestar servicio de mantenimiento a este equipo.
- Desconecte todas las fuentes de alimentacion del equipo antes de realizar cualquier trabajo en él.
- Siempre utilice un dispositivo detector de tensión nominal adecuado para confirmar la desenergización del equipo.
- Vuelva a colocar todos los dispositivos, las puertas y las cubiertas antes de volver a energizar el equipo.
- Tenga cuidado con los riesgos potenciales, e inspeccione cuidadosamente la zona de trabajo para comprobar si han quedado herramientas y objetos dentro del equipo.

**El incumplimiento de estas instrucciones provocará lesiones graves o incluso la muerte.**

**GEFAHR VON ELEKTRISCHEM SCHLAG, EXPLOSIONODER LICHTBOGEN**

- Tragen Sie persönliche Schutzausrüstung (PSA) und befolgen Sie sichere Verfahren im Umgang mit Elektrogeräten. Siehe NFPA 70E, CSA Z462, NOM 029-STPS oder lokale Entsprechung.
- Diese Geräte dürfen nur von qualifizierten Elektrikern installiert und gewartet werden.
- Schalten Sie vor Arbeiten am bzw. im Innern des Geräts die gesamte Spannungsversorgung ab.
- Verwenden Sie für die Prüfung vorhandener Spannung stets einen Spannungsfühler mit zutreffender Bemessungsspannung.
- Bringen Sie alle Vorrichtungen, Türen und Abdeckungen wieder an, bevor Sie das Gerät einschalten.
- Beachten Sie potenzielle Gefahren, und überprüfen Sie den Arbeitsbereich auf Werkzeuge und andere Gegenstände, die sich möglicherweise noch in der Anlage befinden.

**Die Nichtbeachtung dieser Anweisungen führt zu Tod oder schwerer Verletzungen.**

**RISCHIO DI FOLGORAZIONE, ESPLOSIONI O ARCO ELETTRICO**

- Utilizzare dispositivi di protezione individuale (DPI) idonei e adottare misure di sicurezza adeguate per lavori elettrici. Vedere le normative NFPA 70E, CSA Z462, NOM 029-STPS o le norme equivalenti nel paese di installazione.
- Installazione e manutenzione di questa apparecchiatura si devono affidare solo ad elettricisti qualificati.
- Prima di lavorare con l'apparecchiatura o al suo interno isolare completamente l'alimentazione elettrica.
- Per verificare che l'alimentazione sia isolata usare sempre un rilevatore di tensione correttamente tarato.
- Sostituire dispositivi, sportelli e coperture prima di riaccendere l'alimentazione dell'apparecchiatura.
- Prestare attenzione a potenziali pericoli e ispezionare con attenzione l'area di lavoro per assicurarsi di non aver dimenticato utensili o altri oggetti all'interno dell'apparecchiatura.

**Il mancato rispetto di queste istruzioni provocherà morte o gravi infortuni.**

**RISCO DE ELECTROCUSSÃO, DE EXPLOSÃO, OU DE ARCO ELÉCTRICO**

- Utilize equipamento de protecção pessoal (PPE) e siga os métodos de segurança eléctrica. Consulte NFPA 70E, CSA Z462, NOM 029-STPS ou o equivalente local.
- A instalação e manutenção deste equipamento só devem ser efectuadas por electricistas qualificados.
- Desligue todas as fontes de alimentação deste equipamento antes de trabalhar no equipamento ou no seu interior.
- Utilize sempre um dispositivo de detecção da tensão nominal adequada para confirmar se a alimentação está desligada.
- Substitua todos os dispositivos, portas e tampas antes de ligar a alimentação deste equipamento.
- Esteja atento a potenciais perigos e inspecione cuidadosamente a área de trabalho para se assegurar que não foram deixadas ferramentas e objectos no interior do equipamento.

**A não observância destas instruções resultará em morte, ou ferimentos graves.**

**ОПАСНОСТЬ ПОРАЖЕНИЯ ЭЛЕКТРИЧЕСКИМ ТОКОМ, ВЗРЫВА ИЛИ ВОЗНИКНОВЕНИЯ ДУГИ**

- Используйте подходящие средства индивидуальной защиты (СИЗ) и соблюдайте технику безопасности при электротехнических работах. См. NFPA 70E, CSA Z462, NOM 029-STPS или местный эквивалентный стандарт.
- Данное оборудование могут устанавливать и обслуживать только квалифицированные электрики.
- Отключите питание до начала работы снаружи или внутри оборудования.
- Всегда пользуйтесь надлежащим датчиком номинального напряжения для определения отсутствия питания.
- Установите обратно все устройства, дверцы и крышки перед включением питания данного оборудования.
- Избегайте потенциальных опасностей, внимательно осмотрите рабочую область на наличие инструментов и предметов, которые могли остаться внутри оборудования.

**Несоблюдение этих инструкций приведет к смерти или серьезной травме.**

**电击、爆炸或弧闪的危险**

- 采用适当的个人防护设备 (PPE) 并遵循 电气作业安全守则。请参阅 NFPA 70E, CSA Z462, NOM 029-STPS 或当地对应的 标准。
- 只有具备相应资质的电气人员才能安装和维修该设备。
- 在该设备表面或内部工作之前，请关闭设备的全部电源。
- 确保使用合适的额定电压传感器确认电源已关闭。
- 更换所有设备、门和盖，然后再打开该设备的电源。
- 注意潜在危险，仔细检查作业区，以免将工具和物件遗忘在设备内部。

**不遵循上述说明将导致人员伤亡。**

⚠ **WARNING:** This product can expose you to chemicals including DINP, which is known to the State of California to cause cancer, and DIDP which is known to the State of California to cause birth defects or other reproductive harm. For more information go to: www.P65Warnings.ca.gov.

⚠ **ADVERTENCIA**: Este producto puede exponerle a químicos incluyendo el diisononil ftalato (DINP), que es conocido por el Estado de California como causante de cáncer y el diisodecil ftalato (DIDP), que es conocido por el Estado de California como causante de defectos de nacimiento u otros daños reproductivos. Para mayor información visite: www.P65Warnings.ca.gov.

⚠ **AVERTISSEMENT**: Ce produit peut vous exposer à des agents chimiques, y compris le DINP, identifié par l'État de Californie comme pouvant causer le cancer, et le DIDP, reconnu par l'État de Californie comme pouvant causer des malformations congénitales ou autres effets nocifs sur la reproduction. Pour de plus amples informations, prière de consulter: www.P65Warnings.ca.gov.

⚠ **WARNUNG:** Dieses Produkt kann Sie Chemikalien aussetzen, darunter der Weichmacher DINP, der im Bundesstaat Kalifornien als krebserregend angesehen wird, sowie der Weichmacher DIDP, der im Bundesstaat Kalifornien als Ursache für Geburtsfehler oder sonstige reproduktive Schäden erachtet wird. Weitere Informationen hierzu finden Sie unter: www.P65Warnings.ca.gov.

⚠ **AVVERTENZA:** il presente prodotto può esporre l'utente a sostanze chimiche, tra cui DINP, noto allo Stato della California per causare cancro, e DIDP, noto allo Stato della California per causare difetti congeniti o altri danni riproduttivi. Per maggiori informazioni andare su: www.P65Warnings.ca.gov.

⚠ **AVISO:** Este produto pode expor você a produtos químicos, como o DINP, que é conhecido no estado da Califórnia por causar câncer, e o DIDP, conhecido no estado da Califórnia por causar malformações congênitas ou outros problemas reprodutivos. Para obter mais informações, acesse: www.P65Warnings.ca.gov.

⚠ **ПРЕДУПРЕЖДЕНИЕ:** Это изделие может подвергнуть вас воздействию химических веществ, в том числе диизононилфталата, который, по данным Штата Калифорния, вызывает рак, и диизодецилфталата, который, по данным Штата Калифорния, вызывает пороки развития плода и наносит иной вред репродуктивной системе. Для получения дополнительной информации посетите сайт www.P65Warnings.ca.gov.

⚠ **警告:** 使用本产品会使您接触化学物质，包括会导致癌症的 DINP（已告知加利福尼亚州）和会导致出生缺陷或其他生殖危害的 DIDP（已告知加利福尼亚州）。有关更多信息，请访问：www.P65Warnings.ca.gov.

## 1 Required for Installation / Nécessaire pour l'installation / Necesario para la instalación / Erforderliches Material für die Installation / Richiesto per l'installazione / Necessário para a instalação / Инструменты и материалы, необходимые для монтажа / 必备安装工具

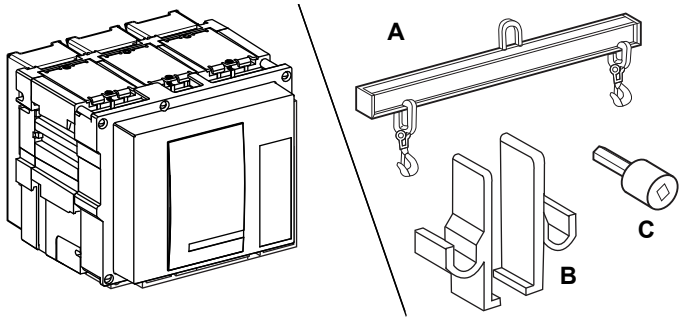


A. S48906 Lifting Hooks / Crochets de levage / Ganchos de levantamiento / Hebehaken / Ganci di sollevamento / Ganchos de elevação / Подъемные крюки / 吊钩

B. Crossbar / Barre transversale / Barra cruzada / Querstange / Barra trasversale / Trave / Траверса / 横挡
S48900 : MTZ2 & W-Frame/Châssis en W/ Bastidor W/W-Rahmen/ W-cornice/Quadro W/W-кадр/W 型
S48901 : MTZ3 & Y-Frame/Châssis en Y/ Bastidor Y/Y-Rahmen/ Y-cornice/Quadro Y/Y-кадр/W 型

C. 10 mm Hex Adapter for Cradle Racking / Adaptateur hex pour mise en rack / Adaptador hex. para montaje del zócalo / Sechskantadapter für die Kurbel der Aufnahmevorrichtung / Adattatore esagonale per inserzione/estrazione nel telaio / Adaptador de porca para estiramento da estrutura / Шестигранный адаптер для вкатывания корпуса / 供抽架摇进摇出用的六角转接头

## 2 Prepared Space Cassette and Cradle / Cassette à logement préparé et berceau / Bastidor preparado con espacio y cuna / Vorbereitete Bauelement-Kassette und Aufnahmevorrichtung / Cassetta fittizia e telaio / Rolo de espaço preparado e estrutura / Подготовленная разделительная кассета и корпус / 外壳和抽架

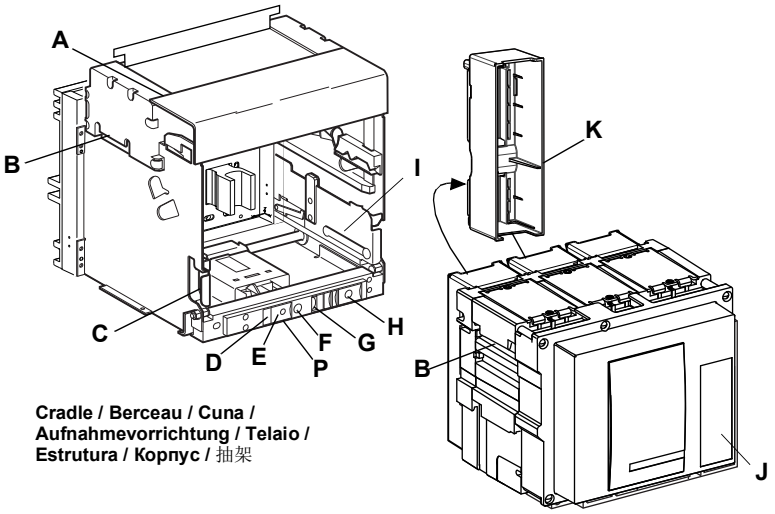


**Cradle / Berceau / Cuna / Aufnahmevorrichtung / Telaio / Estrutura / Корпус /** 抽架

**Prepared Space Cassette (PSC) / Cassette à logement préparé (PSC) / Bastidor preparado con espacio (PSC) / Kassette zur Aufnahme eines elektrischen Bauelements (PSC) / Cassetta fittizia (PSC) / Rolo de espaço preparado (REP) / Подготовленная разделительная кассета (PSC) /** 外壳 **(PSC)**

A. Terminal Cover / Couvercle de bornes / Cubierta de terminales / Abdeckung der Klemmen / Coperchio morsetti / Capa do terminal / Крышка клеммной коробки / 端子盖

B. Lifting Flanges / Brides de levage / Bridas de levantamiento / Hebeflanschen / Flange di sollevamento / Aba de levantamento / Подъемные фланцы / 起吊法兰

C. Extension Rail Handle / Poignée du rail d'extension / Palanca del riel extensible / Griff der Verlängerungsschiene / Maniglia guida di estensione / Alça do trilho de extensão / Рукоятка выдвижной рейки / 延伸导轨手柄

D. Padlock Provision / Option de cadenassagen / Receptáculo para el candado / Schlossanbringung / Opzione lucchetto / Provisão do cadeado / Приспособление для навесного замка / 挂锁预置位

E. Stop Release Button / Bouton Arrêt-dégagement / Botón de paro y liberación / Stopp-Freigabe-Taste / Pulsante di rilascio arresto / Botão de liberação de parada / Кнопка отмены остановки /" 停止释能 " 按钮

F. Racking Handle Insertion Opening / Trou d'insertion de la manivelle inserción/extracción / Einschuböffnung für die Handkurbel / Apertura inserimento maniglia di inserzione/estrazione / Abertura para inserção da alça de estiramento / Отверстие для вставки рукоятки для вкатывания / 摇进摇出手柄插孔

G. Position Indicator / Indicateur de position / Indicador de posición / Positionsanzeige / Indicatore di posizione / Indicador de posição / Указатель положения / 位置指示

H. Racking Handle Storage Space / Espace de rangement de la manivelle / Espacio para guardar la palanca de nserción/extracción / Stauraum der Handkurbel / Sede di sistemazione leva di inserzione/estrazione / Espaço de armazenamento da alça de estiramento / Отсек хранения рукоятки для вкатывания / 摇进摇出手柄储存仓

I. Cradle Date Code / Code de date du berceau / Código de fecha de cuna / Datumcode der Aufnahmevorrichtung / Codice data telaio / Código de data da estrutura / Код даты корпуса / 抽架日期代码

J. Faceplate / Plaque avan / Placa frontal / Frontplatte / Piastra anteriore / Painel frontal / Паспортная табличка / 面板

K. ArcBlok Shield (rotated for clarity) / Blindage ArcBlok (tourné pour davantage de clarté) / Blindaje Arcblok (giradas para mayor claridad) / ArcBlok-Abschirmung (der Übersichtlichkeit halber gedreht) / Schermatura ArcBlok (ruotata per chiarezza) / Blindagem ArcBlok (girada para maior clareza) / Щиток ArcBlok (повернут для наглядности) / ArcBlok 屏罩 （为清楚起见，将其旋转）

## 3 Unpacking / Déballage / Desembalaje / Auspacken / Disimballaggio / Desembalagem / Распаковка / 开箱

### NOTICE / AVIS / AVISO / HINWEIS / AVVISO / AVISO / ПРЕДУПРЕЖДЕНИЕ / 注意

| | | | |
|---|---|---|---|
| **HAZARD OF EQUIPMENT DAMAGE**<br>Do not place the prepared space cassette (PSC) on its back. Doing so can damage the ArcBlok shields.<br>**Failure to follow these instructions can result in equipment damage.** | **RISQUE DE DOMMAGES MATÉRIELS**<br>Ne posez pas la cassette à logement préparé (PSC) sur le dos. Cela risquerait d'endommager les protections ArcBlok.<br>**Si ces directives ne sont pas respectées, cela peut entraîner des dommages matériels.** | **PELIGRO DE DAÑO AL EQUIPO**<br>No coloque el casete con espacio preparado (PSC) sobre su parte posterior. Si lo hace, puede dañar las pantallas ArcBlok.<br>**El incumplimiento de estas instrucciones puede causar daño al equipo.** | **GEFAHR EINER BESCHÄDIGUNG DER ANLAGE**<br>Legen Sie die Kassette zur Aufnahme eines elektrischen Bauelements (PSC) nicht auf die Rückseite, da ansonsten die Gefahr einer Beschädigung der ArcBlok-Abschirmung besteht.<br>**Die Nichtbeachtung dieser Anweisungen kann Materialschäden zur Folge haben.** |
| **PERICOLO DI DANNI ALL'APPARECCHIATURA**<br>Non posizionare sul dorso la cassetta fittizia (PSC). In caso contrario si possono danneggiare le schermature ArcBlok.<br>**Il mancato rispetto di queste istruzioni può provocare il danneggiamento dell'apparecchiatura.** | **PERIGO DE DANOS NO EQUIPAMENTO**<br>Não coloque o rolo de espaço preparado (REP) de costas. Fazer isso pode danificar as blindagens ArcBlok.<br>**O não cumprimento destas instruções pode resultar em danos no equipamento.** | **ОПАСНОСТЬ ПОВРЕЖДЕНИЯ ОБОРУДОВАНИЯ**<br>Не кладите подготовленную разделительную кассету (PSC) на заднюю стенку. Это может привести к повреждению щитков ArcBlok.<br>**Несоблюдение данных инструкций может привести к повреждению оборудования.** | 设备损坏危险<br>**不得将外壳 (PSC) 以背部着地的方式放置，否则会损坏 ArcBlok 屏罩。**<br>不遵守上述说明可能会导致设备损坏。 |

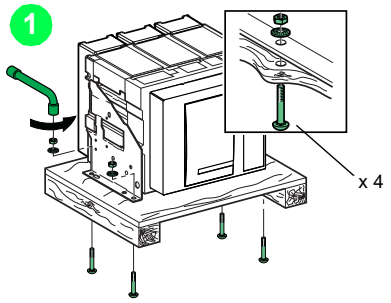


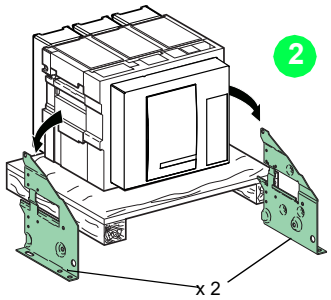


## 4 Faceplate Information / Informations sur la plaque avant / Información en la placa frontal / Informationen über die Frontplatte / Informazioni piastra anteriore / Informações do painel frontal / Информация паспортной таблички / 面板信息

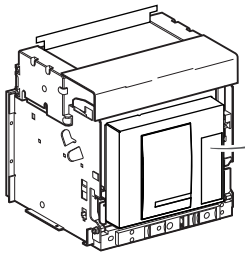

Type of Device / Type de dispositif / Tipo de dispositivo / Gerätetyp / Tipo di dispositivo / Tipo de dispositivo / Тип аппарата / 设备类型

Frame Size / Taille du châssis / Tamaño de marco / Rahmengröße / Dimensione telaio / Tamanho do quadro / Размер рамы / 壳架等级

Standard / Norme / Norma / Standard / Normativa / Padrão / Стандарт / 标准

Catalog Number / Nº de catalogue / Número de catálogo / Bestellnummer / Codice commerciale / Número do catálogo / Номер по каталогу / 目录编号

Serial Number / Numéro de série / Número de serie / Seriennummer / Numero di serie / Número de série / Серийный номер / 序列号

## 5 Lifting / Levage / Levantamiento / Heben / Sollevamento / Levantamento / Подъем / 起吊

### DANGER / PELIGRO / GEFAHR / PERICOLO / PERIGO / ОПАСНОСТЬ / 危险

**HAZARD OF DEVICE FALLING**

- Be sure lifting equipment has lifting capacity for the unit being lifted.
- Follow manufacturer's instructions for use of lifting equipment.
- Wear hard hat, safety shoes and heavy gloves.

**Failure to follow these instructions will result in death or serious injury.**

**RISQUE DE CHUTE DU DISPOSITIF**

- Assurez-vous que l'appareil de levage a la capacité de levage pour l'appareil à soulever.
- Suivez les consignes du fabricant lors de l'utilisation de l'appareil de levage.
- Portez un casque de protection, des chaussures de sécurité et des gants épais.

**Si ces directives ne sont pas respectées, cela entraînera la mort ou des blessures graves.**

**PELIGRO DE QUE EL DISPOSITIVO SE CAIGA**

- Asegúrese de que el equipo de levantamiento tenga capacidad suficiente para levantar la unidad.
- Siga las indicaciones del fabricante para manejar el equipo de levantamiento.
- Utilice casco, calzado de seguridad y guantes de trabajo.

**El incumplimiento de estas instrucciones provocará lesiones graves o incluso la muerte.**

**GEFAHR DES FALLENS DES GERÄTS**

- Vergewissern Sie sich, dass die Hebevorrichtung über eine ausreichende Tragfähigkeit zum Anheben des Geräts verfügt.
- Folgen Sie bei der Verwendung von Hebezeug den Anweisungen des Herstellers.
- Tragen Sie einen Schutzhelm, Sicherheitsschuhe und dicke Handschuhe.

**Die Nichtbeachtung dieser Anweisungen führt zu Tod oder schwerer Verletzungen.**

**PERICOLO DI CADUTA DEL DISPOSITIVO**

- Assicurarsi che l'attrezzatura di sollevamento disponga di capacità di sollevamento adeguate per l'unità da sollevare.
- Seguire le istruzioni del produttore per l'uso dell'attrezzatura di sollevamento.
- Indossare un casco rigido, scarpe di sicurezza e guanti spessi.

**Il mancato rispetto di queste istruzioni provocherà morte o gravi infortuni.**

**PERIGO DE QUEDA DO DISPOSITIVO**

- Certifique-se de que o equipamento de levantamento possui capacidade de levantamento para a unidade que está sendo levantada.
- Siga as instruções do fabricante para uso do equipamento de levantamento.
- Vista capacete, botas de segurança e luvas grossas.

**A não observância destas instruções resultará em morte, ou ferimentos graves.**

**ОПАСНОСТЬ ПАДЕНИЯ УСТРОЙСТВА**

- Перед поднятием убедитесь, что подъемное оборудование способно выдержать вес поднимаемого узла.
- Эксплуатацию подъемного оборудования осуществляйте согласно инструкциям изготовителя.
- Для выполнения работ надевайте каску, защитную обувь и прочные рукавицы.

**Несоблюдение этих инструкций приведет к смерти или серьезной травме.**

设备掉落风险

- 确保起吊设备有足够的起吊能力来吊起设备。
- 关于起吊设备的使用，请遵循制造商说明。
- 穿戴安全帽、安全鞋和厚手套。

不遵循上述说明将导致人员伤亡。

### 5.2.1 Weights / Poids / Peso / Gewichte / Masse / Pesos / Macca / 重量

| | | | |
|---|---|---|---|
| 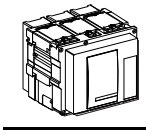 | 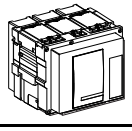 | 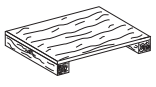 | 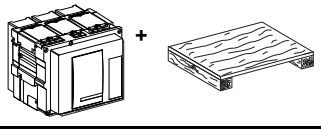 |
| 800–3200 A | 58 kg / 127 lbs | 8 kg / 17 lbs | 66 kg / 144 lbs |
| 4000–5000 A | 103 kg / 227 lbs | 18 kg / 39 lbs | 121 kg / 266 lbs |

### 5.2.2 Platform Lift / Levage en plateforme / Elevación de la plataforma / Hubladebühne / Sollevamento piattaforma / Plataforma elevatória / Подъем платформы / 升降平台

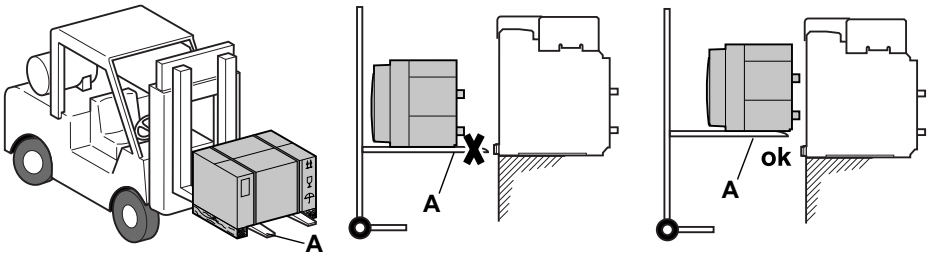


en **NOTE:** The ArcBlok shield is not shown.

fr **REMARQUE:** Le blindage ArcBlok n'est pas représenté.

es **NOTA:** El blindaje ArcBlok no se muestra.

de **HINWEIS:** Die ArcBlok-Abschirmung ist nicht abgebildet.

it **NOTA:** la schermatura ArcBlok non è visualizzata.

pt **OBSERVAÇÃO:** a blindagem ArcBlok não é mostrada.

ru **ПРИМЕЧАНИЕ.** Щиток ArcBlok не показан.

zh 注：图中未示出 ArcBlok 屏罩。

### 5.2.3 Use Lifting Flanges / Utilisation des brides de levage / Uso de las pestañas de elevación / Hebeflanschen verwenden / Uso delle flange di sollevamento / Utilize abas de levantamento / Использование подъемных фланцев / 使用起吊法兰

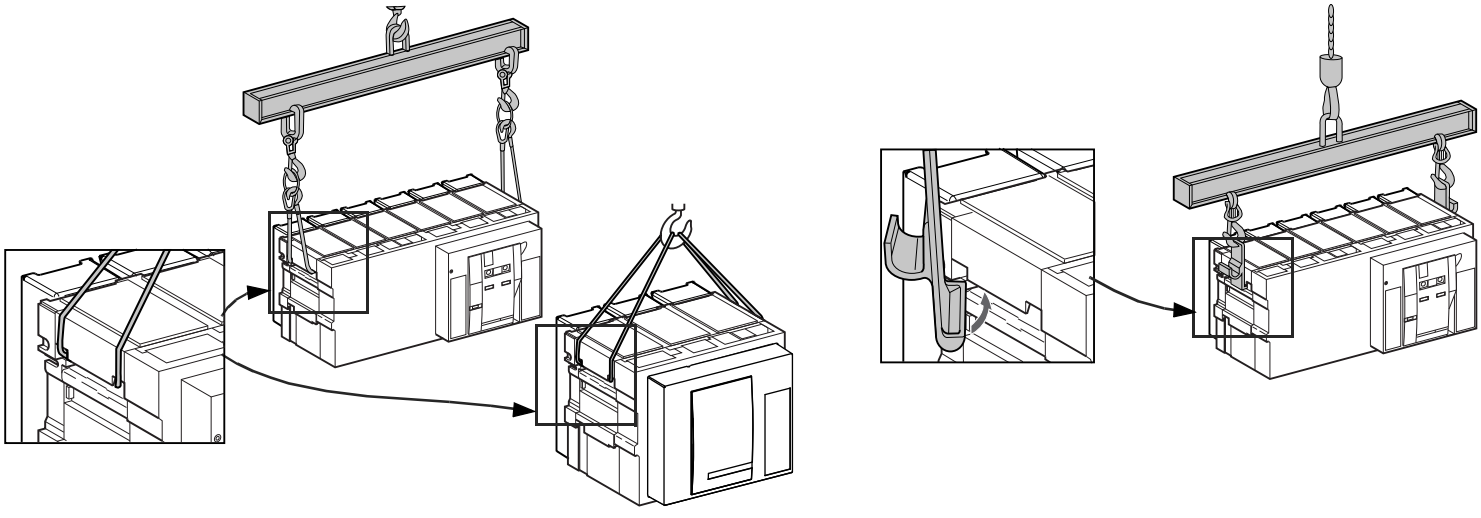

# 6 Installation / Installation / Instalación / Installation / Installazione / Instalação / Установка / 安装

## 6.1 Inspect Arc Block Shields / Inspection des protections ArcBlok / Inspección de las pantallas ArcBlok / ArcBlock-Abschirmungen untersuchen / Controllare le schermature Arc Block / Inspecione as blindagens ArcBlok / Осмотр щитков ArcBlock / 检查 ArcBlock 屏罩

### ⚠⚠ DANGER / PELIGRO / GEFAHR / PERICOLO / PERIGO / ОПАСНОСТЬ / 危险

| | | | |
|---|---|---|---|
| **HAZARD OF EXPLOSION OR ARC FLASH**<br>Inspect the ArcBlok shields for damage. Replace as necessary.<br>**Failure to follow these instructions will result in death or serious injury.** | **RISQUE D'EXPLOSION OU ÉCLAIR D'ARC ÉLECTRIQUE**<br>Examinez les protections ArcBlok. Remplacez-les si nécessaire.<br>**Si ces directives ne sont pas respectées, cela entraînera la mort ou des blessures graves.** | **PELIGRO DE EXPLOSIÓN O DESTELLO POR ARQUEO**<br>Examine las pantallas ArkBlok para comprobar si están dañadas. Sustitúyalas si es necesario.<br>**El incumplimiento de estas instrucciones provocará lesiones graves o incluso la muerte.** | **GEFAHR EINER EXPLOSION ODER EINES LICHTBOGENS**<br>Untersuchen Sie die ArcBlok-Abschirmungen auf Beschädigungen. Wechseln Sie sie ggf. aus.<br>**Die Nichtbeachtung dieser Anweisungen führt zu Tod oder schwerer Verletzungen.** |
| **PERICOLO DI ESPLOSIONE O ARCO ELETTRICO**<br>Controllare che le schermature ArcBlok non siano danneggiate. Sostituirle se necessario.<br>**Il mancato rispetto di queste istruzioni provocherà morte o gravi infortuni.** | **PERIGO DE EXPLOSÃO OU ARCO ELÉTRICO**<br>Inspecione as blindagens ArcBlok quanto a danos. Substitua conforme necessário.<br>**A não observância destas instruções resultará em morte, ou ferimentos graves.** | **ОПАСНОСТЬ ВЗРЫВА ИЛИ ВСПЫШКИ ДУГИ**<br>Осмотрите щитки ArcBlok на предмет повреждений. В случае необходимости замените.<br>**Несоблюдение этих инструкций приведет к смерти или серьезной травме.** | 爆炸或弧闪危险<br>**检查 ArcBlok 屏罩是否受损。必要时更换。**<br>不遵循上述说明将导致人员伤亡。 |

en Inspect the ArcBlok shields for any visible damage. Replace any damaged ArcBlok shields.

fr Examinez les protections ArcBlok pour détecter le moindre dommage visible. Remplacez les caches ArcBlok endommagés.

es Examine las pantallas ArkBlok para comprobar si tienen algún daño visible. Sustituya cualquier pantalla ArcBlok dañada.

de Untersuchen Sie die ArcBlok-Abschirmungen auf sichtbare Beschädigungen. Wechseln Sie beschädigte ArcBlok-Abschirmungen aus.

it Controllare che le schermature ArcBlok non presentino danni visibili. Sostituire eventuali schermature ArcBlok danneggiate.

pt Inspecione as blindagens ArcBlok quanto a qualquer dano visível. Substitua qualquer blindagem ArcBlok danificada.

ru Осмотрите щитки ArcBlok на предмет любых видимых повреждений. Замените все поврежденные щитки ArcBlok.

zh 检查 ArcBlok 屏罩是否存在任何明显损坏。更换一切受损的 ArcBlok 屏罩。

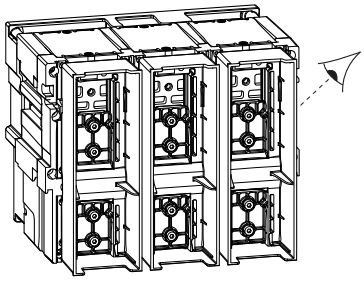

## 6.2 Install PSC / Installation de la cassette PSC / Instalación del PSC / Kassette zur Aufnahme eines elektrischen Bauelements (PSC) installieren / Installare PSC / Instale o REP / Установка PSC / 安装 PSC

### NOTICE / AVIS / AVISO / HINWEIS / AVVISO / AVISO / ПРЕДУПРЕЖДЕНИЕ / 注意

| | | | |
|---|---|---|---|
| **HAZARD OF EQUIPMENT DAMAGE**<br>• See page 4 for proper lifting equipment.<br>• Cradle must be secured on a pallet if it is not installed in the equipment prior to installing the PSC.<br>**Failure to follow these instructions can result in equipment damage.** | **RISQUE DE DOMMAGES MATÉRIELS**<br>• L'équipement de levage est décrit à la page 4.<br>• Le châssis doit être fixé sur une palette s'il n'est pas déjà installé lorsque la PSC est ajoutée.<br>**Si ces directives ne sont pas respectées, cela peut entraîner des dommages matériels.** | **PELIGRO DE DAÑO AL EQUIPO**<br>• Consulte la página 4 para conocer el equipamiento de elevación adecuado.<br>• El zócalo debe estar fijado en un palé si no está instalado en el equipo antes de instalar el PSC.<br>**El incumplimiento de estas instrucciones puede causar daño al equipo.** | **GEFAHR EINER BESCHÄDIGUNG DER ANLAGE**<br>• Siehe Seite 4 für geeignetes Hebezeug<br>• Die Aufnahmevorrichtung muss auf einer Pallette befestigt sein, wenn sie nicht vor der Installation in der PSC in die Anlage eingebaut wird.<br>**Die Nichtbeachtung dieser Anweisungen kann Materialschäden zur Folge haben.** |
| **PERICOLO DI DANNI ALL'APPARECCHIATURA**<br>• Vedere pagina 4 per l'attrezzatura di sollevamento adeguata.<br>• Il telaio deve essere messo in sicurezza su un pallet se non viene installato nell'apparecchiatura prima di installare la PSC.<br>**Il mancato rispetto di queste istruzioni può provocare il danneggiamento dell'apparecchiatura.** | **PERIGO DE DANOS NO EQUIPAMENTO**<br>• Consulte a página 4 para ver um equipamento de levantamento adequado.<br>• A estrutura deve ser fixada em um pelete se não estiver instalada no equipamento antes da instalação do REP.<br>**O não cumprimento destas instruções pode resultar em danos no equipamento.** | **ОПАСНОСТЬ ПОВРЕЖДЕНИЯ ОБОРУДОВАНИЯ**<br>• Сведения о надлежащем подъемном оборудовании см. на стр. 4.<br>• Если перед установкой PSC корпус не установлен в оборудование, он должен быть закреплен на поддоне.<br>**Несоблюдение данных инструкций может привести к повреждению оборудования.** | 设备损坏危险<br>• 有关正确的起吊设备，请参阅第 4 页。<br>• 如果在安装 PSC 之前，抽架没有安装在设备中，则必须将其固定在托盘上。<br>不遵守上述说明可能会导致设备损坏。 |

**en**
1. Confirm cradle is secure.
2. Pull out the extension rail handles until fully extended.
3. Install the PSC on extension rails using proper lifting equipment.
4. Push in the PSC until the latching tabs are latched and secure.

**fr**
1. Vérifiez que le châssis est bien en place.
2. Tirez sur les poignées des rails d'extension jusqu'à complet déploiement.
3. Installez la PSC sur les rails d'extension en utilisant l'équipement de levage approprié.
4. Poussez la PSC vers l'intérieur jusqu'à ce que les pattes de verrouillage s'enclenchent.

**es**
1. Confirme que el zócalo esté fijado.
2. Extraiga las palancas del riel de extensión hasta que estén extendidas por completo.
3. Instale el PSC en los rieles de extensión utilizando el equipo de elevación adecuado.
4. Empuje el PSC hasta que las pestañas de enclavamiento estén retenidas y fijas.

**de**
1. Vergewissern Sie sich, dass die Aufnahmevorrichtung sicher befestigt ist.
2. Ziehen Sie Verlängerungsschienen an den Griffen bis zum Anschlag heraus.
3. Installieren Sie die PSC mit dem geeigneten Hebezeug auf den Verlängerungsschienen.
4. Schieben Sie die PSC ein, bis die Verriegelungen sicher einrasten.

**it**
1. Confermare la sicurezza del telaio.
2. Estendere le maniglie della guida di estensione alla massima apertura.
3. Installare la PSC sulle guide di apertura mediante l'attrezzatura di sollevamento adeguata.
4. Spingere la PSC fino a bloccare in sicurezza le linguette di blocco.

**pt**
1. Confirme que a estrutura está fixa.
2. Puxe as alças do trilho de extensão até que esteja totalmente estendido.
3. Instale o REP nos trilhos de extensão utilizando um equipamento de levantamento adequado.
4. Empurre o REP até que as guias de travamento fiquem travadas e fixas.

**ru**
1. Убедитесь, что корпус надежно закреплен.
2. Полностью вытяните рукоятки выдвижных реек.
3. Установите PSC на выдвижные рейки с помощью соответствующего подъемного оборудования.
4. Втолкните PSC до зацепления и фиксации фиксирующих язычков.

**zh**
1. 确认抽架已固定。
2. 将延伸导轨手柄拉出到底。
3. 利用合适的起吊设备，将 PSC 安装在延伸导轨上。
4. 推入 PSC，直到锁片被牢牢锁定。

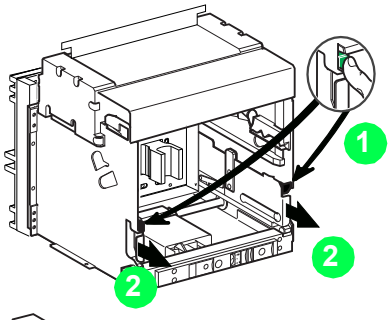


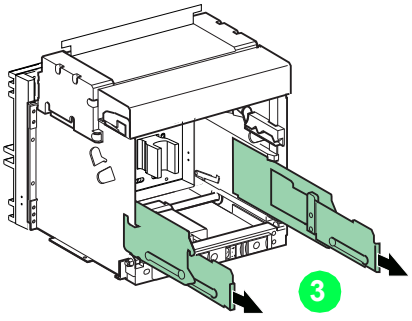


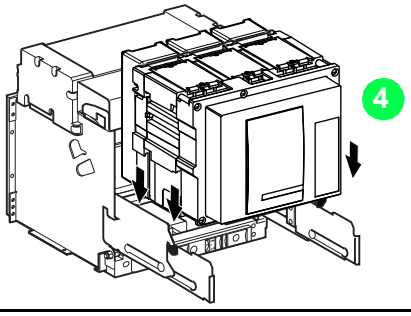


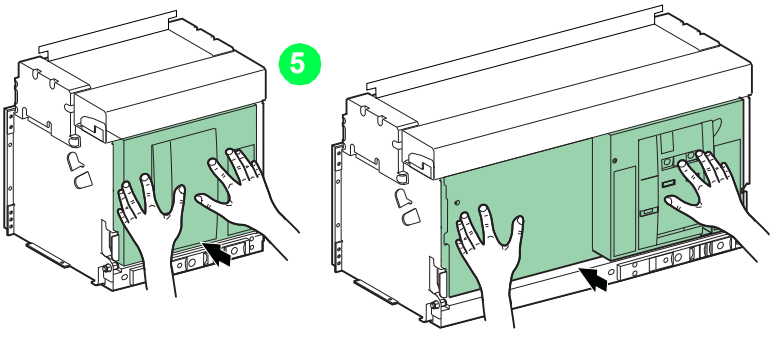

# 7 Removal / Démontage / Extracción / Entfernen / Rimozione / Remoção / Извлечение / 拆卸

## DANGER / PELIGRO / GEFAHR / PERICOLO / PERIGO / ОПАСНОСТЬ / 危险

**HAZARD OF DEVICE FALLING**

- Be sure lifting equipment has lifting capacity for the unit being lifted. Follow manufacturer's instructions for use of lifting equipment.
- Wear hard hat, safety shoes and heavy gloves.

**Failure to follow these instructions will result in death or serious injury.**

**RISQUE DE CHUTE DE L'APPAREIL**

- Assurez-vous que l'équipement de levage a la capacité requise. Suivez les instructions du fabricant pour utiliser l'équipement de levage.
- Portez un casque de protection, des chaussures de sécurité et des gants résistants.

**Si ces directives ne sont pas respectées, cela entraînera la mort ou des blessures graves.**

**RIESGO DE CAÍDA DEL DISPOSITIVO**

- Asegúrese de que el equipo de elevación pueda elevar la unidad. Para utilizar el equipo de elevación, siga las instrucciones del fabricante.
- Lleve puestos casco, calzado de seguridad y guantes pesados.

**El incumplimiento de estas instrucciones provocará lesiones graves o incluso la muerte.**

**GEFAHR DURCH HERABFALLENDE GERÄTE**

- Vergewissern Sie sich, dass die Hebevorrichtung über eine ausreichende Tragfähigkeit zum Anheben des Geräts verfügt. Folgen Sie bei der Verwendung von Hebezeug den Anweisungen des Herstellers.
- Tragen Sie einen Schutzhelm, Sicherheitsschuhe und dicke Handschuhe.

**Die Nichtbeachtung dieser Anweisungen führt zu Tod oder schwerer Verletzungen.**

**PERICOLO DI CADUTA DEL DISPOSITIVO**

- Verificare che l'attrezzatura di sollevamento sia in grado di sollevare l'unità. Seguire le istruzioni del produttore per l'uso dell'attrezzatura di sollevamento.
- Indossare un casco rigido, scarpe di sicurezza e guanti spessi.

**Il mancato rispetto di queste istruzioni provocherà morte o gravi infortuni.**

**PERIGO DE QUEDA DO DISPOSITIVO**

- Certifique-se de que o equipamento de levantamento tem capacidade para a unidade que está sendo levantada. Siga as instruções do fabricante para uso do equipamento de levantamento.
- Vista capacete, botas de segurança e luvas grossas.

**A não observância destas instruções resultará em morte, ou ferimentos graves.**

**ОПАСНОСТЬ ПАДЕНИЯ УСТРОЙСТВА**

- Перед поднятием убедитесь, что подъемное оборудование способно выдержать вес поднимаемого узла. Эксплуатацию подъемного оборудования осуществляйте согласно инструкциям изготовителя.
- Для выполнения работ надевайте каску, защитную обувь и прочные рукавицы.

**Несоблюдение этих инструкций приведет к смерти или серьезной травме.**

设备掉落风险

- 确保起吊设备有足够的起吊能力来吊起设备。关于起吊设备的使用，请遵循制造商说明。
- 穿戴安全帽、安全鞋和厚手套。

不遵循上述说明将导致人员伤亡。

## NOTICE / AVIS / AVISO / HINWEIS / AVVISO / AVISO / ПРЕДУПРЕЖДЕНИЕ / 注意

**HAZARD OF EQUIPMENT DAMAGE**

Cradle must be secured when installing or removing prepared space cassette (PSC).

**Failure to follow these instructions can result in equipment damage.**

**RISQUE DE DOMMAGES MATÉRIELS**

Le châssis doit être en place avant l'installation ou l'extraction de la cassette à logement préparé (PSC).

**Si ces directives ne sont pas respectées, cela peut entraîner des dommages matériels.**

**PELIGRO DE DAÑO AL EQUIPO**

El zócalo debe estar fijo al instalar o extraer el casete con espacio preparado (PSC).

**El incumplimiento de estas instrucciones puede causar daño al equipo.**

**GEFAHR EINER BESCHÄDIGUNG DER ANLAGE**

Beim Installieren und Entfernen der PSC muss die Aufnahmevorrichtung sicher befestigt sein.

**Die Nichtbeachtung dieser Anweisungen kann Materialschäden zur Folge haben.**

**PERICOLO DI DANNI ALL'APPARECCHIATURA**

Mettere in sicurezza il telaio quando si installa o rimuove la Cassetta fittizia (PSC).

**Il mancato rispetto di queste istruzioni può provocare il danneggiamento dell'apparecchiatura.**

**PERIGO DE DANOS NO EQUIPAMENTO**

A estrutura deve ser protegida ao instalar ou remover o Rolo de espaço preparado (REP).

**O não cumprimento destas instruções pode resultar em danos no equipamento.**

**ОПАСНОСТЬ ПОВРЕЖДЕНИЯ ОБОРУДОВАНИЯ**

При установке и извлечении подготовленной разделительной кассеты (PSC) корпус должен быть закреплен.

**Несоблюдение данных инструкций может привести к повреждению оборудования.**

设备损坏危险

**安装或移除外壳** (PSC) 时，必须固定住抽架。

不遵守上述说明可能会导致设备损坏。

**en**

1. Confirm cradle is secure.
2. Remove the PSC from extension rails using proper lifting equipment.
3. Push in the extension rails.

**fr**

1. Vérifiez que le châssis est bien en place.
2. Enlevez la cassette PSC des rails d'extension en utilisant l'équipement de levage approprié.
3. Repoussez les rails d'extension vers l'intérieur.

**es**

1. Repoussez les rails d'extension vers l'intérieur.
2. Extraiga el PSC de los rieles de extensión utilizando el equipo de elevación adecuado.
3. Empuje los rieles de extensión hacia dentro.

**de**

1. Vergewissern Sie sich, dass die Aufnahmevorrichtung sicher befestigt ist.
2. Entfernen Sie die PSC mit dem geeigneten Hebezeug auf den Verlängerungsschienen.
3. Schieben Sie die Verlängerungsschienen wieder hinein.

**it**

1. Confermare la sicurezza del telaio.
2. Rimuovere la PSC dalle guide di apertura mediante l'attrezzatura di sollevamento adeguata.
3. Richiudere le guide di estensione.

**pt**

1. Confirme que a estrutura está fixa.
2. Remova o REP dos trilhos de extensão utilizando um equipamento de levantamento adequado.
3. Empurre os trilhos de extensão.

**ru**

1. Убедитесь, что корпус надежно закреплен.
2. Снимите PSC с выдвижных реек с помощью соответствующего подъемного оборудования.
3. Втолкните рукоятки выдвижных реек.

**zh**

1. 确认抽架已固定。
2. 利用合适的起吊设备，从延伸导轨上移除 PSC。
3. 推入延伸导轨。

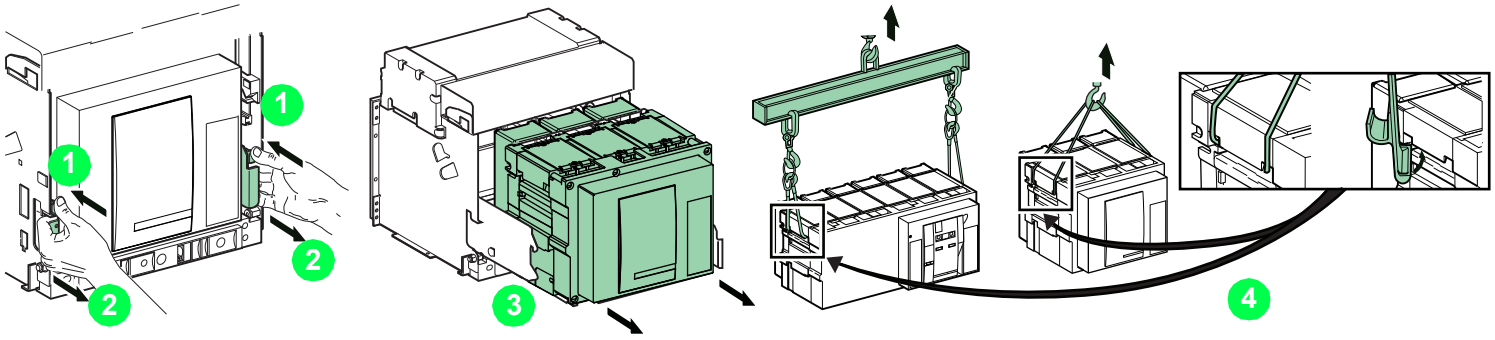

## DANGER / PELIGRO / GEFAHR / PERICOLO / PERIGO / ОПАСНОСТЬ / 危险

**HAZARD OF ELECTRIC SHOCK, EXPLOSION OR ARC FLASH**

- Apply appropriate personal protective equipment (PPE) and follow safe electrical work practices. See NFPA 70E or CSA Z462.
- This equipment must only be installed and serviced by qualified electrical personnel.
- Make sure prepared space cassette is pushed into the disconnect position and the latching tabs (A) are fully latched.

**Failure to follow these instructions will result in death or serious injury.**

**RISQUE D'ÉLECTROCUTION, D'EXPLOSION OU ÉCLAIR D'ARC ÉLECTRIQUE**

- Portez un équipement de protection personnelle (ÉPP) approprié et observez les méthodes de travail électrique sécuritaire. Voir NFPA 70E ou CSA Z462.
- Seul un personnel qualifié doit effectuer l'installation et l'entretien de cet appareil.
- Assurez-vous que la cassette à logement préparé est insérée à la position déconnectée et que les pattes de verrouillage (A) sont verrouillées complètement.

**Si ces directives ne sont pas respectées, cela entraînera la mort ou des blessures graves.**

**PELIGRO DE DESCARGA ELÉCTRICA, EXPLOSIÓN O DESTELLO POR ARQUEO**

- Utilice equipo de protección personal (EPP) apropiado y siga las prácticas de seguridad en trabajos eléctricos establecidas por su Compañía, consulte la norma 70E de NFPA o Z462 de CSA y NOM-029-STPS.
- Solamente el personal eléctrico calificado deberá instalar y prestar servicio de mantenimiento a este equipo.
- Asegúrese de que el bastidor preparado con espacio se haya encajado completamente en la posición de desconexión y que las lengüetas de enganche (A) se hayan enganchado completamente.

**El incumplimiento de estas instrucciones provocará lesiones graves o incluso la muerte.**

**GEFAHR VON ELEKTRISCHEM SCHLAG, EXPLOSION ODER LICHTBOGEN**

- Tragen Sie eine geeignete persönliche Schutzausrüstung (PSA) und beachten Sie die Sicherheitsanweisungen für Arbeiten an elektrischen Anlagen. Siehe NFPA 70E oder CSA Z462.
- Dieses Gerät darf ausschließlich von qualifiziertem Elektrofachkräften installiert und gewartet werden.
- Vergewissern Sie sich, dass die PSC in die Position "Disconnected" (Getrennt) geschoben wurde und die Verriegelungen (A) fest eingerastet sind.

**Die Nichtbeachtung dieser Anweisungen führt zu Tod oder schwerer Verletzungen.**

**PERICOLO DI SCOSSA ELETTRICA, ESPLOSIONE O ARCO ELETTRICO**

- Applicare equipaggiamento protettivo personale appropriato (PPE) e seguire le corrette pratiche di lavoro sui dispositivi elettrici. Vedere NFPA 70E o CSA Z462.
- Questa apparecchiatura deve essere installata e seguita solo da elettricisti qualificati.
- Verificare che la cassetta fittizia venga spinta nella posizione scollegata e che le linguette di blocco (A) siano inserite a fondo.

**Il mancato rispetto di queste istruzioni provocherà morte o gravi infortuni.**

**PERIGO DE CHOQUE ELÉTRICO, EXPLOSÃO OU ARCO ELÉTRICO**

- Utilize equipamento protetor pessoal (EPP) adequado e siga práticas seguras de trabalho com eletricidade. Consulte NFPA 70E ou CSA Z462.
- Este equipamento pode ser instalado e revisado apenas por eletricistas qualificados.
- Certifique-se de que o rolo de espaço preparado está inserido na posição desconectar e as guias de travamento (A) estão totalmente travadas.

**A não observância destas instruções resultará em morte, ou ferimentos graves.**

**ОПАСНОСТЬ ПОРАЖЕНИЯ ЭЛЕКТРИЧЕСКИМ ТОКОМ, ВЗРЫВА ИЛИ ВСПЫШКИ ДУГИ**

- Используйте соответствующие средства индивидуальной защиты (СИЗ) и следуйте методам безопасной работы с электричеством. См. NFPA 70E или CSA Z462.
- Установка и эксплуатация оборудования может выполняться только квалифицированными электриками.
- Убедитесь, что подготовленная разделительная кассета вдвинута в выкаченное (отсоединенное) положение, а фиксирующие язычки (A) полностью зацеплены.

**Несоблюдение этих инструкций приведет к смерти или серьезной травме.**

电击、爆炸或弧闪的危险

- 采用适当的个人防护设备 (PPE) 并遵循电气作业安全守则。请参阅 NFPA 70E 或 CSA Z462。
- 只有具备相应资质的电气人员才能安装和维修该设备。
- 确保外壳推入到退出位置，并且锁片（A）完全锁定。

不遵循上述说明将导致人员伤亡。

**en** Have the PSC in the disconnect position (A) with the latching tabs fully latched.

**fr** La cassette PSC doit être en position débrochée (A), avec les pattes de verrouillage complètement enclenchées.

**es** Coloque el PSC en la posición de desconectado (A) con las pestañas de enclavamiento retenidas por completo.

**de** Die PSC muss sich mit einer fest eingerasteten Verriegelung in der Position "Disconnected" (Getrennt) (A) befinden.

**it** Porre la PSC nella posizione scollegata (A) con le linguette di blocco inserite a fondo.

**pt** Coloque o REP na posição desconectar (A) com as guias de travamento totalmente travadas.

**ru** Поместите PSC в выкаченное (отсоединенное) положение (A) с полностью зацепленными фиксирующими язычками.

**zh** 在锁片完全锁定的情况下使 PSC 置于退出位置 (A)。

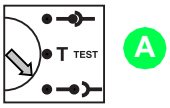


**Schneider Electric USA, Inc.**
800 Federal Street
Andover, MA 01810 USA
888-778-2733
www.se.com



© 2012–2021 Schneider Electric - All rights reserved