LA6DK●● LAD6K10

www.schneider-electric.com

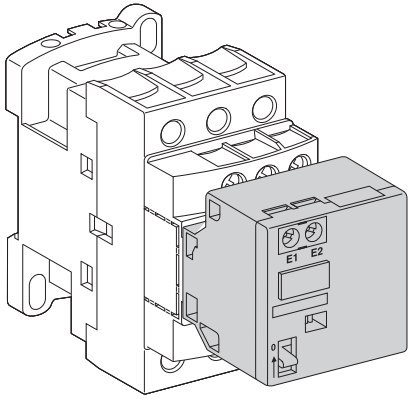

LAD6K10	LC1D09...D80A LC1DT20...LC1DT80A CAD●●
LA6DK10	LC1D40 and D65(4p∼) LP1D40 and D65(4p⎓)
LA6DK20	LC1D80...LC1D150

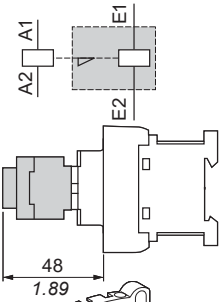

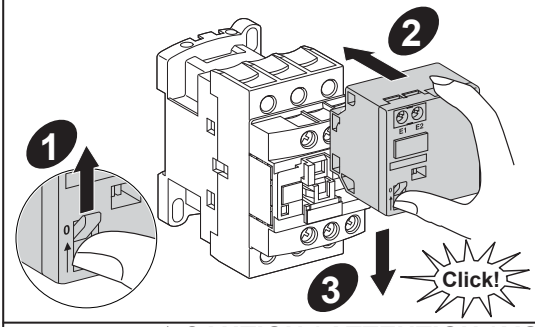

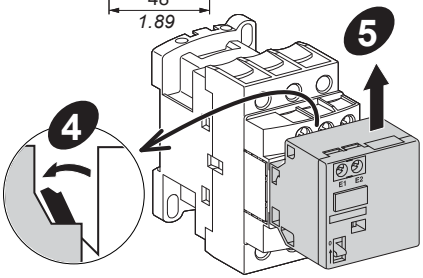

⚠ CAUTION / ATTENTION / VORSICHT / ATENCIÓN ATTENZIONE / CUIDADO / ВНИМАНИЕ / 小心

RISK OF DESTROYING THE CONTACTOR Never energize the coils A1-A2 & E1-E2 simultaneously. **Failure to follow these instructions can result in injury or equipment damage.**	**RISQUE DE DESTRUCTION DU CONTACTEUR** Ne jamais alimenter simultanément A1-A2 et E1-E2. **Le non-respect de ces instructions peut provoquer des blessures ou des dommages matériels.**	**GEFAHR DER ZERSTÖRUNG DES SCHÜTZES** Die gleichzeitige Aussteuerung von Hilfsschütz A1-A2 und Verlinkungsblock E1-E2 ist zu vermeiden. **Die Nichtbeachtung dieser Anweisungen kann Verletzungen oder Sachschäden zur Folge haben.**	**RIESGO DE DESTRUCCIÓN DEL CONTACTOR** Non alimentare mai simultaneamente A1-A2 ed E1-E2. **Si no se siguen estas instrucciones pueden producirse lesiones personales o daños en el equipo.**
RISCHIO DI DISTRUZIONE DEL CONTATTORE No alimentar simultaneamente A1-A2 y E1-E2. **Il mancato rispetto di queste istruzioni può provocare infortuni o danni alle apparecchiature.**	**RISCO DE DESTRUIÇÃO DO CONTACTOR** Nunca alimentar simultaneamente A1-A2 e E1-E2. **A não observância destas instruções pode provocar ferimentos pessoais, ou danos no equipamento.**	**ОПАСНОСТЬ ПОВРЕЖДЕНИЯ КОНТАКТОРА** Запрещается подавать питание одновременно на катушки A1-A2 и E1-E2. **Несоблюдение этих инструкций может привести к травме или повреждению оборудования.**	存在接触器受损的风险 切勿同时给 A1-A2 和 E1-E2 线圈通电。 不遵循上述说明可能导致人身伤害或设备损坏。

Wiring min...max
Raccordement mini...maxi
Anschlûsse min...max
Capacidad de conexión min...max
Connessione min...max
Ligação mín....máx.
Мин...макс. сечение кабелей
接线 最小...最大

Philips N° 2

ø 6

LAD6K10● LA6DK20●	1...4 mm²	1...2,5 mm² + 1...2,5 mm²	1...4 mm²	1...4 mm² + 1...4 mm²	1...4 mm²	1...4 mm² + 1...4 mm²	8 mm	0,8 N.m
	AWG 18...12	*AWG 18...14 + AWG 18...14*	*AWG 18...12*	*AWG 18...12 + AWG 18..12*	*AWG 18..12*	*AWG 18...12 + AWG 18...12*	*0.31 in.*	*7.1 lb-in*

en
- Minimum pulse time required to unlatch the contactor:
  - 100 ms with ∿ coil
  - 250 ms with ⎓ coil
- Maximum pulse time: 10 s
- Operating rate: 1200 cycles/hour /h

de
- Minimale Impulsdauer zum Kippen des Schützes:
  - 100 ms mit Spule ∿
  - 250 ms mit Spule ⎓
- Maximale Impulszeit: 10 s
- Arbeitstaktrate: 1200 Zyklen /h

it
- Durata minima dell'impulso per staccare il contattore:
  - 100 ms con bobina ∿
  - 250 ms con bobina ⎓
- Tempo massimo d'impulso: 10 s
- Frequenza di funzionamento: 1.200 cicli/ora

ru
- Минимальный импульсный интервал, необходимый для разблокировки контактора:
  - 100 мс для катушки переменного тока
  - 250 мс для катушки постоянного тока
- Максимальный импульсный интервал: 10 с
- Рабочая частота: 1200 циклов в час

fr
- Durée minimale d'impulsion pour décrocher le contacteur :
  - 100 ms avec bobine ∿
  - 250 ms avec bobine ⎓
- Temps maximum d'impulsion : 10 s
- Cadence de fonctionnement : 1200 cycles /h

es
- Duración mínima del impulso para desconectar el contactor:
  - 100 ms con bobina ∿
  - 250 ms con bobina ⎓
- Tiempo máximo del impulso: 10 s
- Cadencia de funcionamiento: 1.200 ciclos/h

pt
- Duração mínima de impulso para desligar o contactor:
  - 100 ms com bobina ∿
  - 250 ms com bobina ⎓
- Tempo máximo de impulso: 10 s
- Velocidade de funcionamento: 1200 ciclo /h

zh
- 接触器解锁所需的最短脉冲时间：
  - AC 线圈为 100 毫秒、
  - DC 线圈为 250 毫秒:
- 最长脉冲时间：10 秒
- 运行速率：每小时 1200 个循环

Schneider Electric Industries SAS
35, rue Joseph Monier
92506 Rueil Malmaison
France