QOUFR Forward or Reverse Connectors for QOU Circuit Breakers
(Special Purpose Not for General Use. Connectors for use with load conductors only.)
Conectores directos o inversos QOUFR para los interruptores automáticos QOU
(De uso especial, no para uso general. Conectores para utilizarse con los conductores de carga solamente.)
Connecteurs avant ou inversés QOUFR pour disjoncteurs QOU
(Pour un usage particulier, non pour un usage général. Connecteurs à utiliser avec les conducteurs de charge seulement.)

Retain for future use. / Conservar para uso futuro. / À conserver pour usage ultérieur.

⚠ DANGER / PELIGRO / DANGER

HAZARD OF ELECTRIC SHOCK, EXPLOSION, OR ARC FLASH

- Apply appropriate personal protective equipment (PPE) and follow safe electrical work practices. See NFPA 70E.
- This equipment must be installed and serviced only by qualified electrical personnel.
- Turn off all power supplying this equipment before working on or inside equipment.
- Always use a properly rated voltage sensing device to confirm power is off.
- Replace all devices, doors and covers before turning on power to this equipment.

Failure to follow these instructions will result in death or serious injury.

PELIGRO DE DESCARGA ELÉCTRICA, EXPLOSIÓN O DESTELLO POR ARQUEO

- Utilice equipo de protección personal (EPP) apropiado y siga las prácticas de seguridad eléctrica establecidas por su Compañía (consulte la norma NFPA 70E).
- Solamente el personal eléctrico especializado deberá instalar y prestar servicio de mantenimiento a este equipo.
- Desenergice el equipo antes de realizar cualquier trabajo en él.
- Siempre utilice un dispositivo detector de tensión nominal adecuado para confirmar la desenergización del equipo.
- Vuelva a colocar todos los dispositivos, las puertas y las cubiertas antes de energizar el equipo.

El incumplimiento de estas instrucciones podrá causar la muerte o lesiones serias.

RISQUE D'ÉLECTROCUTION, D'EXPLOSION OU D'ÉCLAIR D'ARC

- Portez un équipement de protection personnel (ÉPP) approprié et observez les méthodes de travail électrique sécuritaire. Voir NFPA 70E.
- Seul un personnel qualifié doit effectuer l'installation et l'entretien de cet appareil.
- Coupez toute alimentation de cet appareil avant d'y travailler.
- Utilisez toujours un dispositif de détection de tension à valeur nominale appropriée pour s'assurer que l'alimentation est coupée.
- Replacez tous les dispositifs, les portes et les couvercles avant de mettre l'appareil sous tension.

Si ces précautions ne sont pas respectées, cela entraînera la mort ou des blessures graves.

FIELD INSTALLABLE

Turn off all power supplying this equipment before working on or inside equipment.

INSTALACIÓN EN CAMPO

Desenergice el equipo antes de realizar cualquier trabajo en él.

À INSTALLER SUR PLACE

Couper l'alimentation de l'appareil avant d'y travailler.

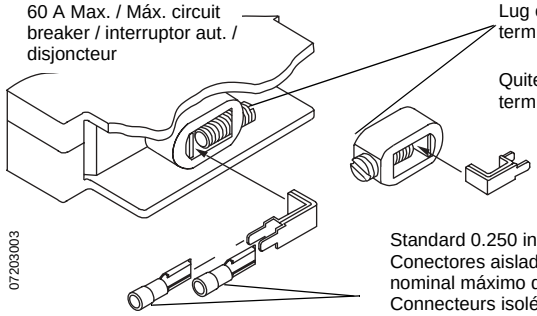

Lug can be rotated by removing wire binding screw and turning lug. Install connector between terminal and wire binding screw. **Torque wire binding screw to 20 lb-in (2.3 N•m).**

Quite el tornillo de sujeción de cables para poder girar la zapata. Instale el conector entre la terminal y el tornillo de sujeción de cables. **Apriete este último a 2,3 N•m (20 lbs-pulg).**

On peut faire tourner la cosse en retirant la vis de fixation du fil et en tournant la cosse. Installer un connecteur entre la borne et la vis de fixation du fil. **Serrer cette vis au couple de 2,3 N•m (20 lb-po).**

Standard 0.250 in. (6.3 mm) insulated connectors not included. Each connector 30 A rated maximum.
Conectores aislados tamaño estándar de 6,3 mm (0,250 pulg) no provistos. Cada conector deberá tener un valor nominal máximo de 30 A.
Connecteurs isolés standard de 6,3 mm (0,250 po) non inclus. Valeur nominale maximale des connecteurs : 30 A.

FACTORY INSTALLED	INSTALACIÓN EN LA FÁBRICA	INSTALLATION À L'USINE

CAUTION / PRECAUCIÓN / ATTENTION

LOOSE CONNECTORS CAN CAUSE EQUIPMENT DAMAGE Connectors have been torqued to 20 lb-in (2.3 N•m) at the factory. **Failure to follow this instruction can result in equipment damage.**	**LOS CONECTORES SUELTOS PUEDEN CAUSAR DAÑO AL EQUIPO** Los conectores han sido apretados en la fábrica a 2,3 N•m (20 lbs-pulg). **El incumplimiento de esta instrucción puede causar daño al equipo.**	**DES CONNECTEURS DESSERRÉS PEUVENT ENTRAÎNER DES DOMMAGES MATÉRIELS** Les connecteurs ont été serrés au couple de 2,3 N•m (20 lb-po) à l'usine. **Si cette précaution n'est pas respectée, cela peut entraîner des dommages matériels.**

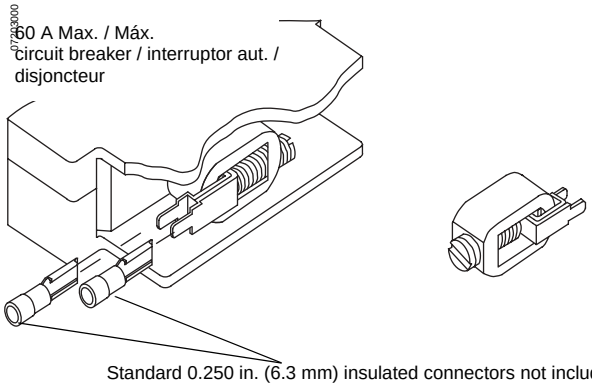

Standard 0.250 in. (6.3 mm) insulated connectors not included. Each connector 30 A rated maximum.
Conectores aislados tamaño estándar de 6,3 mm (0,250 pulg) no provistos. Cada conector deberá tener un valor nominal máximo de 30 A.
Connecteurs isolés standard de 6,3 mm (0,250 po) non inclus. Valeur nominale maximale des connecteurs : 30 A.

Electrical equipment should be installed, operated, serviced, and maintained only by qualified personnel. No responsibility is assumed by Schneider Electric for any consequences arising out of the use of this material.

Solamente el personal especializado deberá instalar, hacer funcionar y prestar servicios de mantenimiento al equipo eléctrico. Schneider Electric no asume responsabilidad alguna por las consecuencias emergentes de la utilización de este material.

Seul un personnel qualifié doit effectuer l'installation, l'utilisation, l'entretien et la maintenance du matériel électrique. Schneider Electric n'assume aucune responsabilité des conséquences éventuelles découlant de l'utilisation de cette documentation.

Schneider Electric
3700 Sixth Street SW
Cedar Rapids, IA 52404 USA
1-888-SquareD (1-888-778-2733)
www.SquareD.com

Importado en México por:
Schneider Electric México, S.A. de C.V.
Calz. J. Rojo Gómez 1121-A
Col. Gpe. del Moral 09300 México, D.F.
Tel. 55-5804-5000
www.schneider-electric.com.mx

Schneider Canada Inc.
19 Waterman Avenue, M4B 1 Y2
Toronto, Ontario
1-800-565-6699
www.schneider-electric.ca

* *a brand of Schneider Electric. / una marca de Schneider Electric. / une marque de Schneider Electric.*

© 2000–2003 Schneider Electric
All Rights Reserved / Reservados todos los derechos / Tous droits réservés