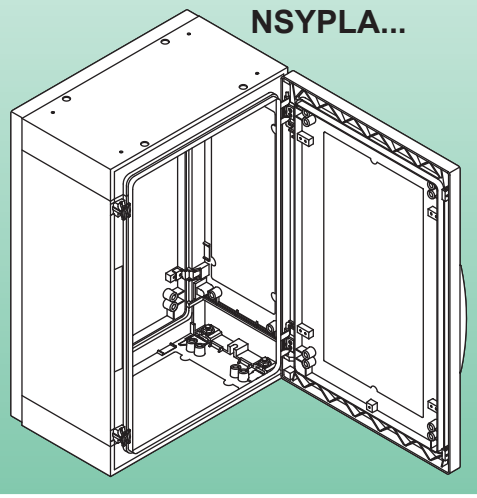

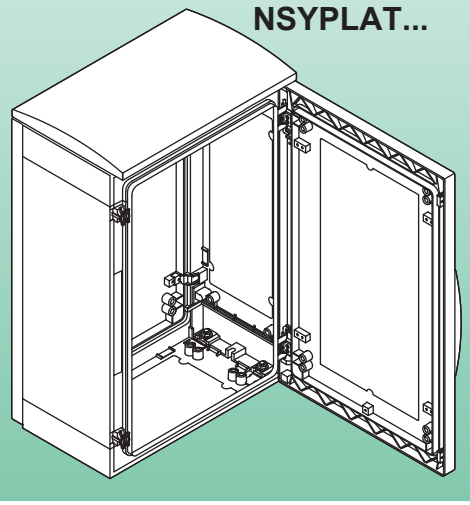

NSYPLAZ...
NSYPLAZT...

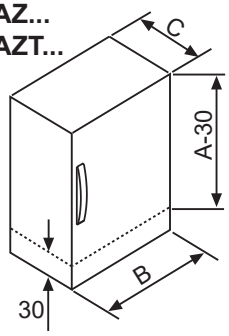

- Space protected according to standard IEC62208 - EN62208: see drawing.
- Espace protegé suivant norme IEC62208 - EN62208: voir schéma.
- Espacio protegido según norma IEC62208 - EN62208: ver croquis.
- Spazio protetto secondo la norma IEC62208 - EN62208: vedere disegno.
- Einbauraum laut Norm IEC62208 - EN62208: siehe Zeichnung.
- Espaço protegido segundo norma IEC62208 - EN62208: ver croqui.

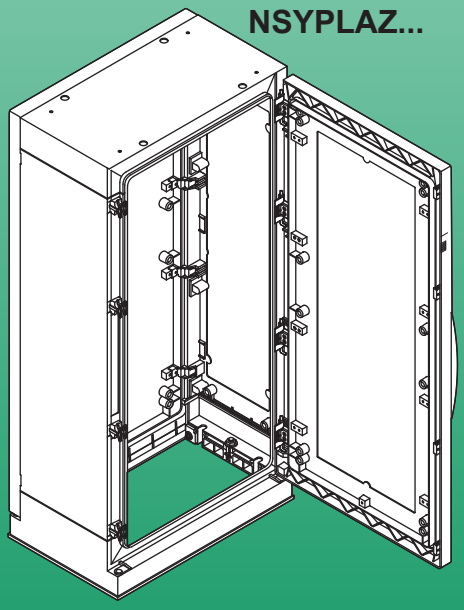

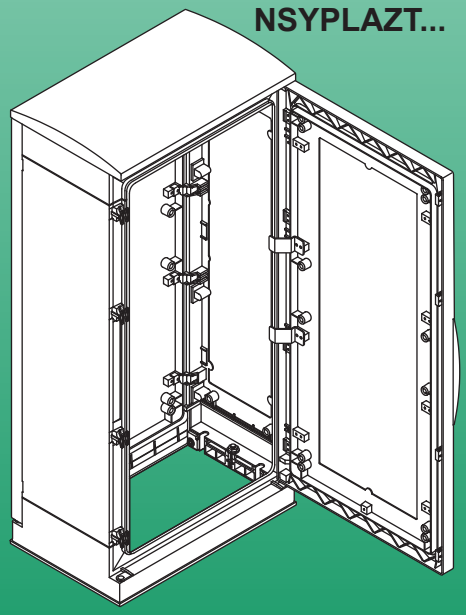

Thalassa

⚠ CAUTION / ATTENTION / ATENCIÓN / VORSICHT / ATTENZIONE / CUIDADO / 小心 / ВНИМАНИЕ	
HAZARD OF EQUIPMENT DAMAGE Respect the information provided in the instruction to ensure the functioning of the product. **Failure to follow these instructions can result in injury or equipment damage.**	**RISQUE DE DETERIORATION DU MATERIEL** Respecter les informations fournies sur la notice pour garantir le fonctionnement du produit. **Si ces directives ne sont pas respectées, cela peut entraîner des blessures ou des dommages matériels.**
RIESGO DE DETERIORO DEL MATERIAL Respetar la información proporcionada en las instrucciones para garantizar el funcionamiento del producto. **El incumplimiento de estas instrucciones puede causar lesiones o daño al equipo.**	**GEFAHR VON MATERIALSCHÄDEN** Beachten Sie die Angaben in der Betriebsanleitung zur Verfügung gestellt, um die Funktionsweise des Produkts zu gewährleisten. **Die Nichtbeachtung dieser Anweisungen kann Verletzungen oder Sachschäden zur Folge haben.**
RISCHIO DI DANNI ALLE APPARECCHIATURE Rispettare le istruzioni fornite per guarantire il funzionamento del prodotto **Il mancato rispetto di queste istruzioni può provocare infortuni o danni alle apparecchiature.**	**RISCO DE DETERIORAÇÃO DO MATERIAL** Respeitar as informações fornecidas no manual de instruções para assegurar o funcionamento do produto. **A não observância destas instruções pode provocar ferimentos pessoais, ou danos no equipamento.**
设备受损风险 为保证正常使用该产品请仔细阅读本产品说明书。 **不遵循上述说明可能导致人身伤害或设备损坏。**	**ОПАСНОСТЬ ПОВРЕЖДЕНИЯ ОБОРУДОВАНИЯ** Следуйте информации, указанной в инструкции, для гарантии правильного функционирования продукта. **Несоблюдение этих инструкций может привести к травме или повреждению оборудования.**

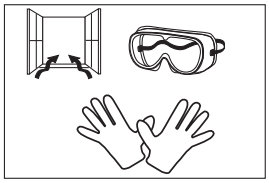

Protect yourself when machining
Protegez-vous à l'usinage
Protéjase al mecanizar
Schützen Sie sich beim Bohren
Proteja-se ao usinar
Proteggersi durante la perforazione

PHA7553301-03

Released for Manufacturing
Printed on 2021/07/26

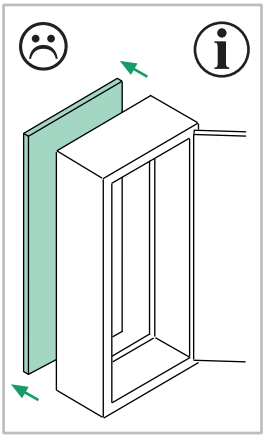

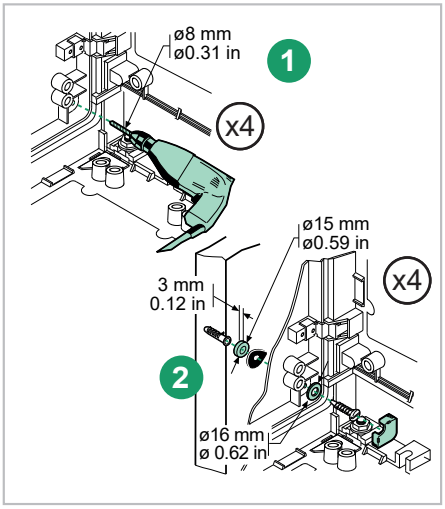

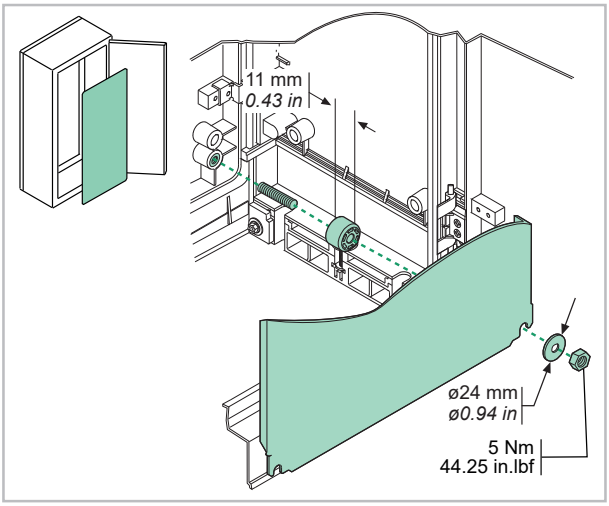

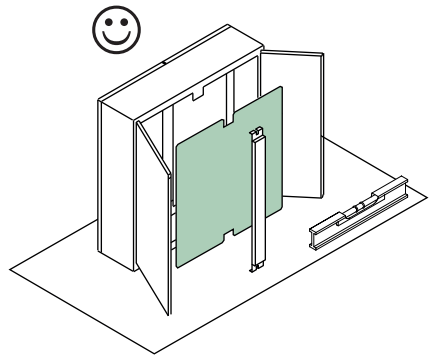

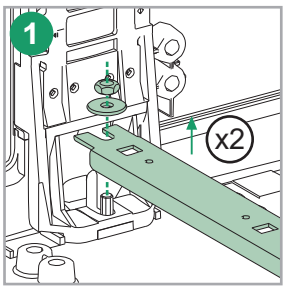

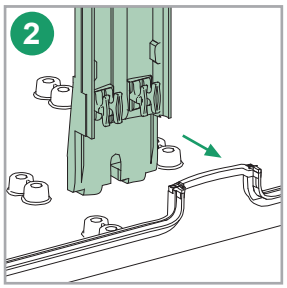

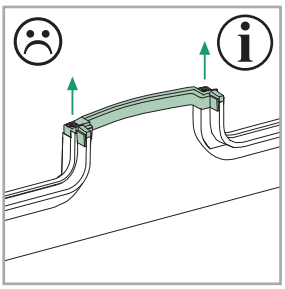

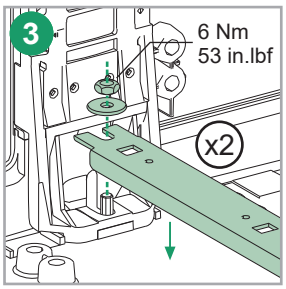

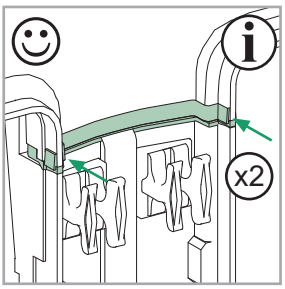

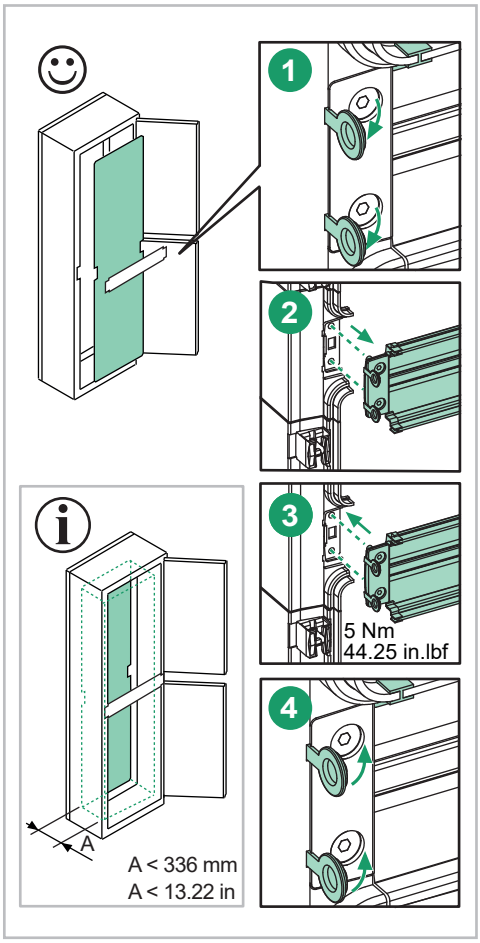

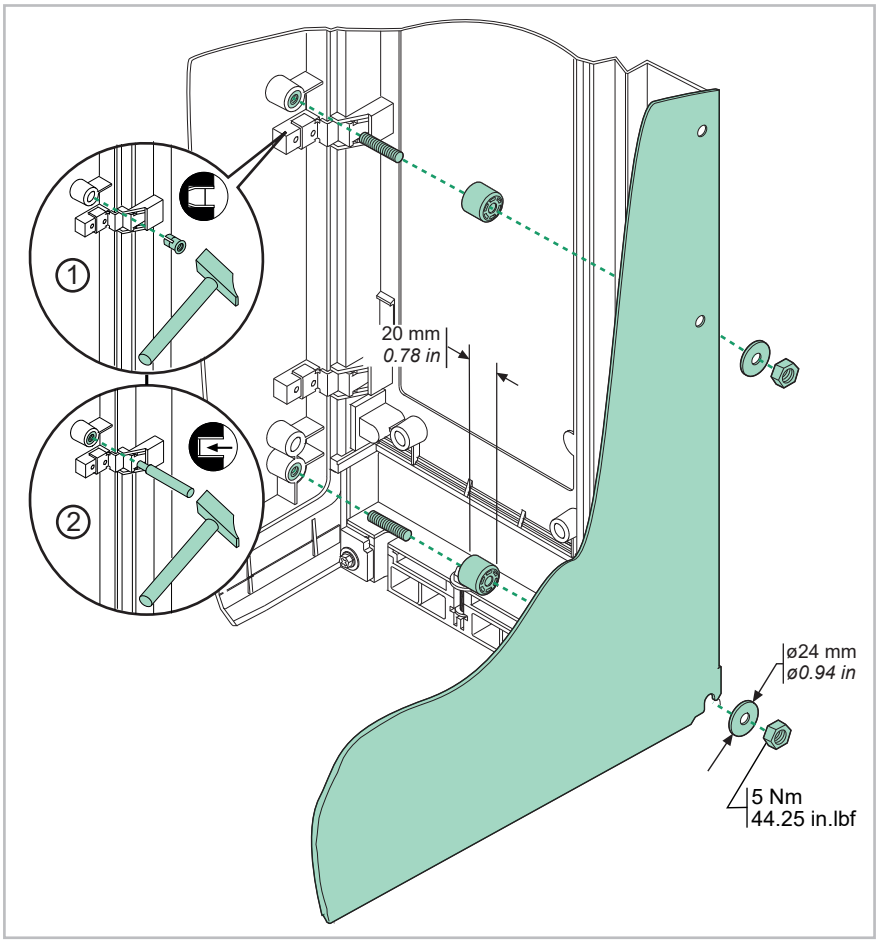

Schneider Electric

Released for Manufacturing
Printed on 2021/07/26

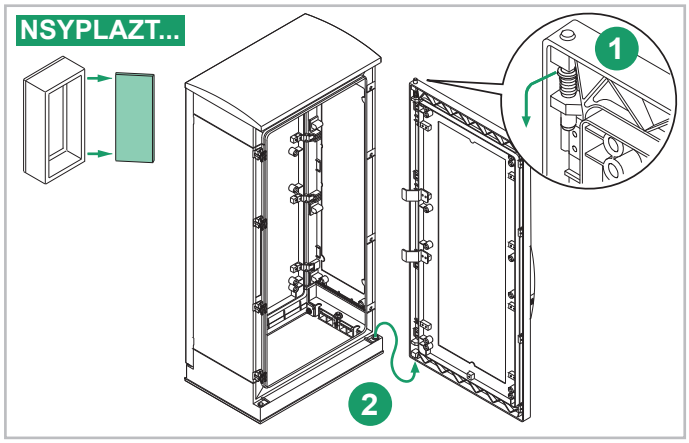
NSYPLAZT...
1
2

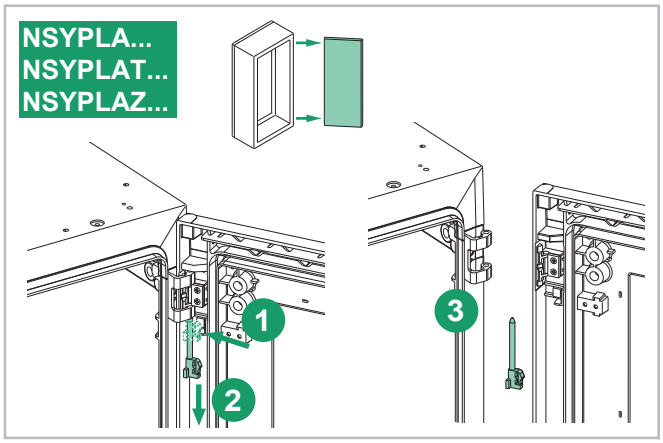
NSYPLA...
NSYPLAT...
NSYPLAZ...
1
2
3

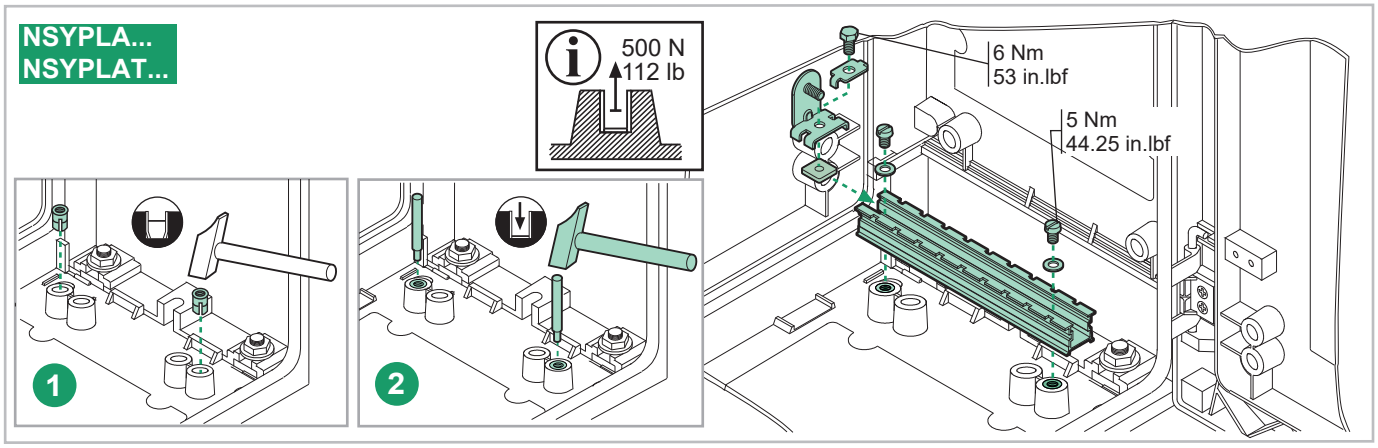
NSYPLA...
NSYPLAT...
500 N
112 lb
6 Nm
53 in.lbf
5 Nm
44.25 in.lbf
1
2

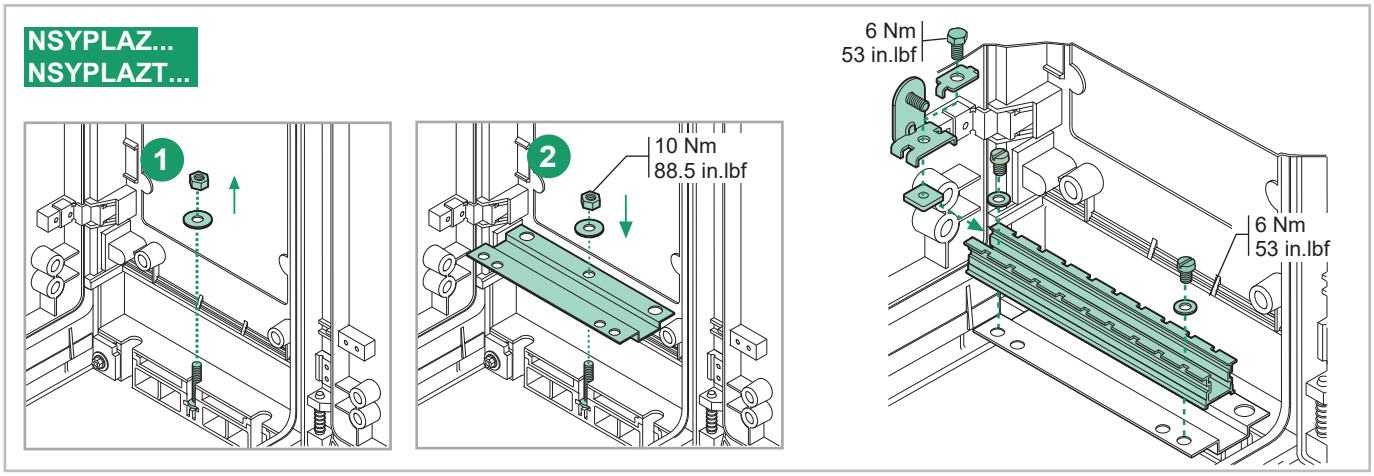
NSYPLAZ...
NSYPLAZT...
1
2
10 Nm
88.5 in.lbf
6 Nm
53 in.lbf
6 Nm
53 in.lbf

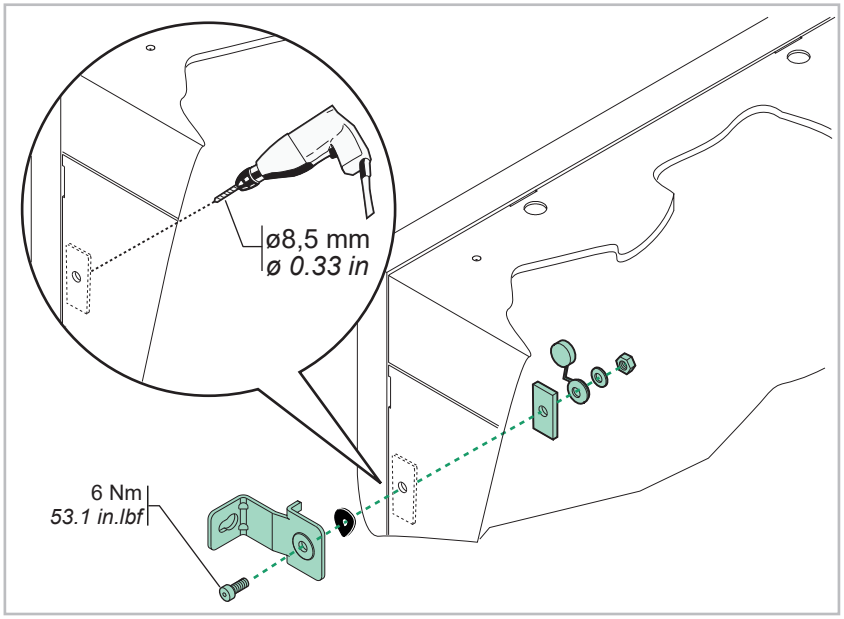
ø8,5 mm
ø 0.33 in
6 Nm
53.1 in.lbf

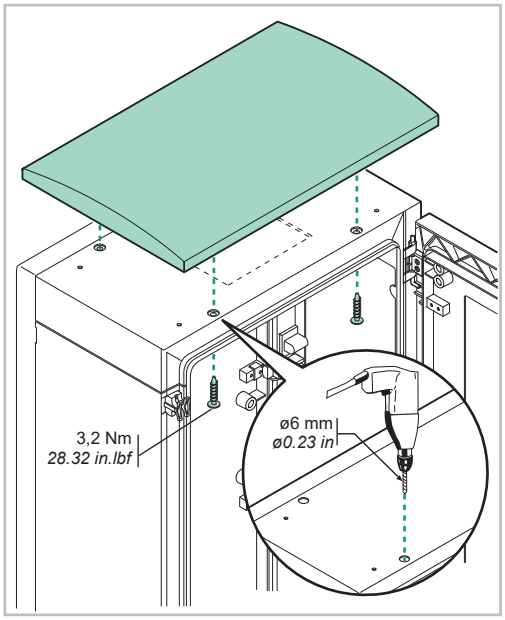
3,2 Nm
28.32 in.lbf
ø6 mm
ø0.23 in

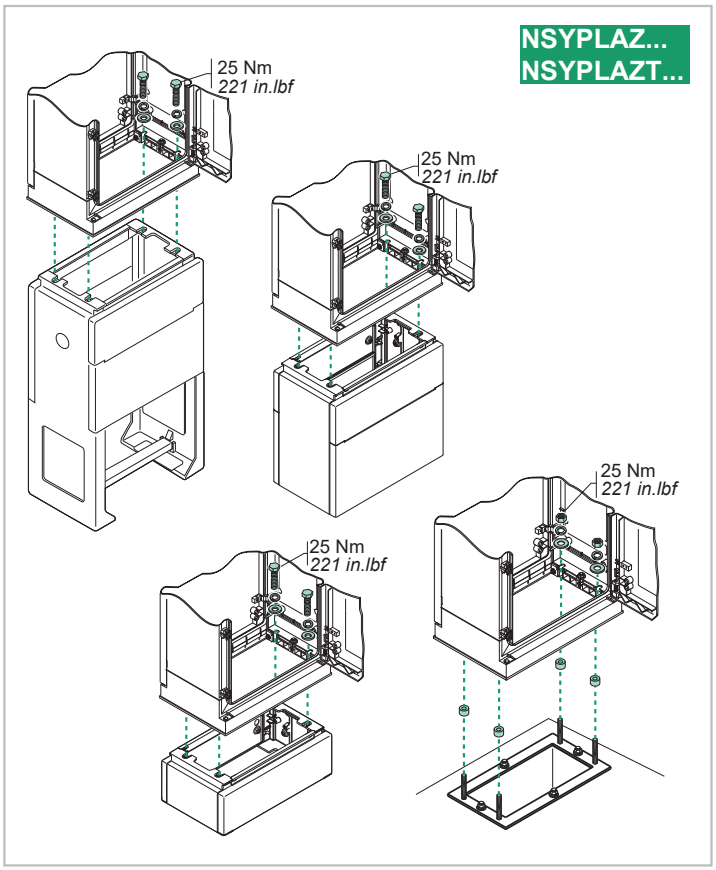

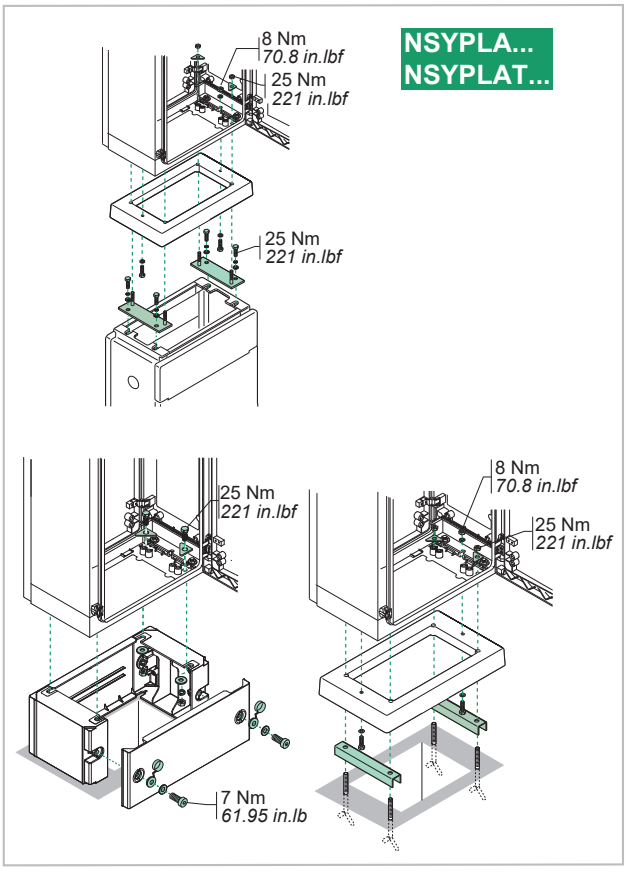

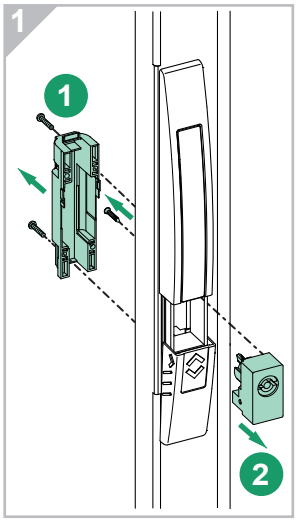

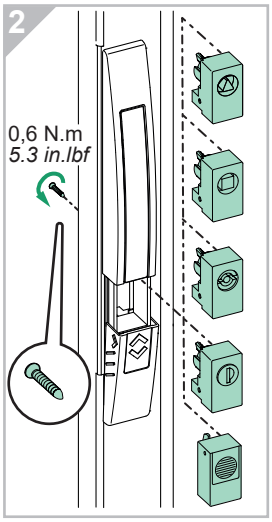

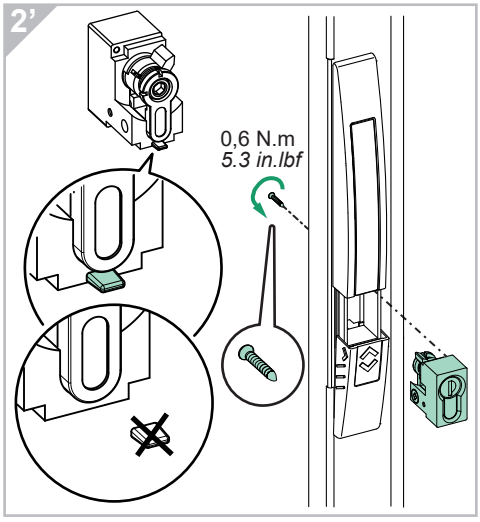

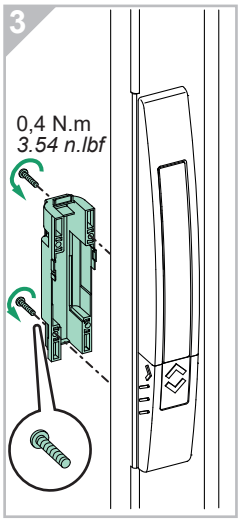

Schneider Electric Industries SAS
35, rue Joseph Monier
CS 30323
F - 92506 Rueil Malmaison Cedex

www.se.com

PHA7553301-03

Ce produit doit être installé, raccordé et utilisé en respectant les normes et/ou les règlements d'installation en vigueur.
En raison de l'évolution des normes et du matériel, les caractéristiques et cotes d'encombrement données ne nous engagent qu'après confirmation par nos services.

This product must be installed, connected and used in compliance with prevailing standards and/or installation regulations.
As standards, specifications and designs change from time to time, always ask for confirmation of the information given in this publication.

Released for Manufacturing
Printed on 2021/07/26