Compact
NSF150-250

Plug-in Base
Socle débrochable
Zócalo extraíble

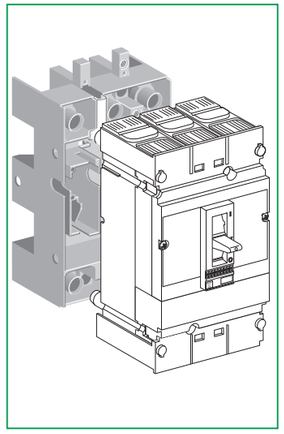

00999615A -06

IMPORTANT NOTE

■ This device must be installed by a qualified electrician.
■ We cannot accept any responsibility for failure to follow the instructions provided in this document.

REMARQUE IMPORTANTE

■ L'installation de cet appareil doit être effectuée par des professionnels de l'électricité.
■ Le non-respect des indications de la présente notice ne saurait engager la responsabilité du constructeur.

OBSERVACIÓN IMPORTANTE

■ La instalación y mantenimiento de este aparato sólo debe ser realizado por electricistas profesionales.
■ El fabricante no se hace responsable en caso de no cumplir con las indicaciones expuestas en este aviso.

Schneider Electric Industries SAS
35, rue Joseph Monier
CS 30323
F - 92506 Rueil Malmaison Cedex

www.schneider-electric.com

© 2011 Schneider Electric.
All rights reserved.

⚠ DANGER

RISK OF ELECTROCUTION, BURNS OR EXPLOSION

■ This device must be installed by a qualified electrician.
■ Disconnect all power supplies to this device before performing any procedure on or in the equipment.
■ Always use an appropriate voltage detector to verify that there is no voltage present.
■ Replace all components, doors and covers befor powering up the device.

Failure to follow these instructions will result in death or serious injury.

⚠ DANGER

RISQUE D'ELECTROCUTION, DE BRULURES OU D'EXPLOSION

■ L'installation de cet appareil doit être effectuée par des professionnels de l'électricité.
■ Coupez toutes les alimentations de cet appareil avant toute intervention sur ou dans l'appareil.
■ Utilisez toujours un dispositif de détection de tension approprié pour confirmer l'absence de tension.
■ Replacez tous les dispositifs, les portes et les couvercles avant de mettre cet appareil sous tension.

Le non-respect de ces instructions provoquera la mort ou des blessures graves.

⚠ PELIGRO

RIESGO DE ELECTROCUCIÓN, QUEMADURAS O EXPLOSIÓN

■ La instalación de este aparato sólo debe ser realizado por electricistas profesionales.
■ Antes de realizar cualquier intervención interior o exterior del aparato se debe cortar la alimentación.
■ Utilice siempre un dispositivo de detección de tensión adecuado para confirmar la ausencia de tensión.
■ Vuelva a colocar todos los dispositivos, puertas y tapas antes de someter el aparato a tensión.

Si no se siguen estas instrucciones provocará lesiones graves o incluso la muerte.

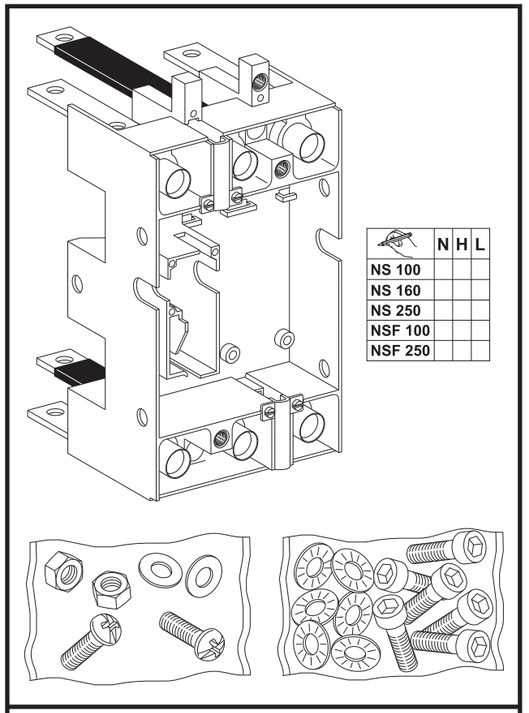

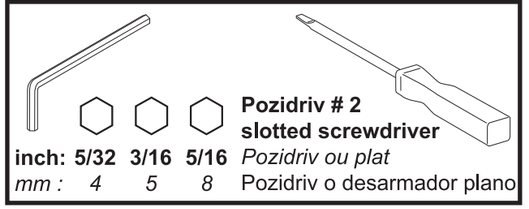

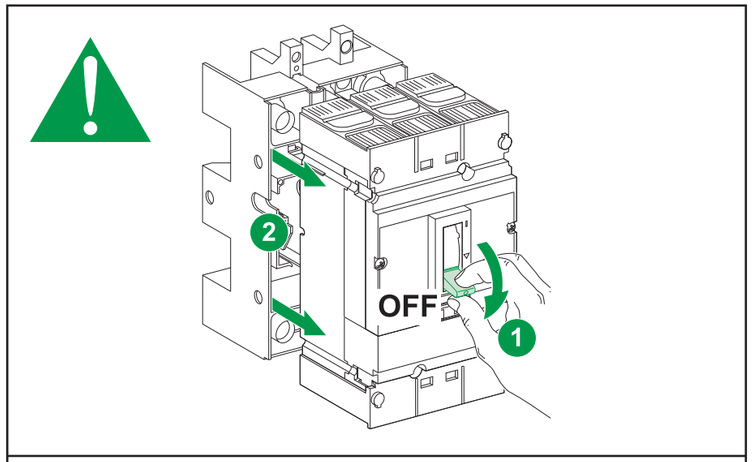

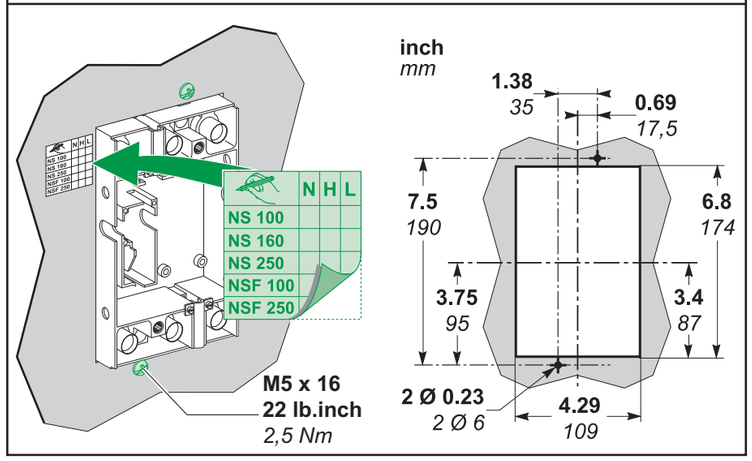

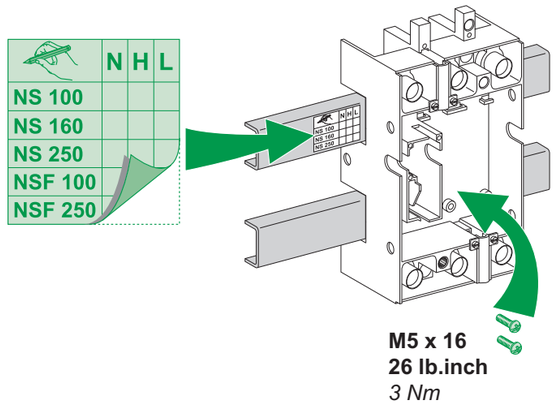

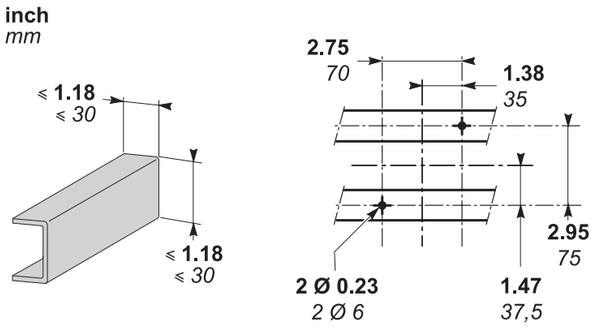

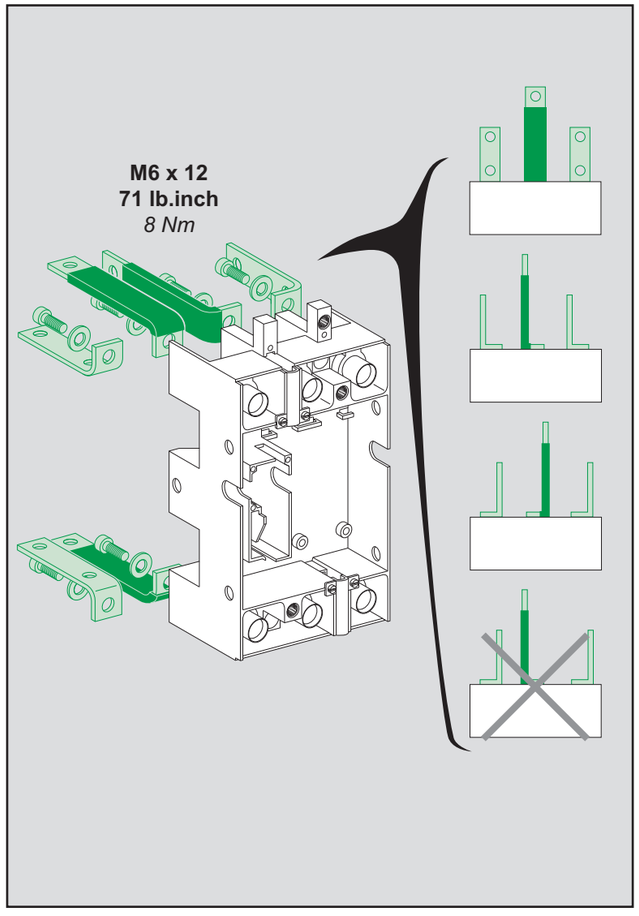

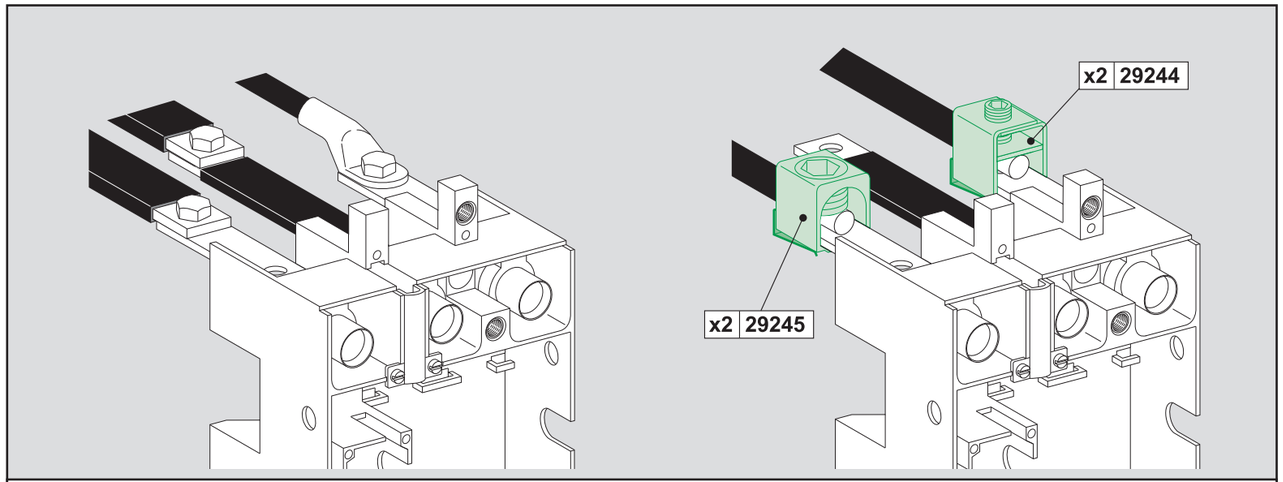

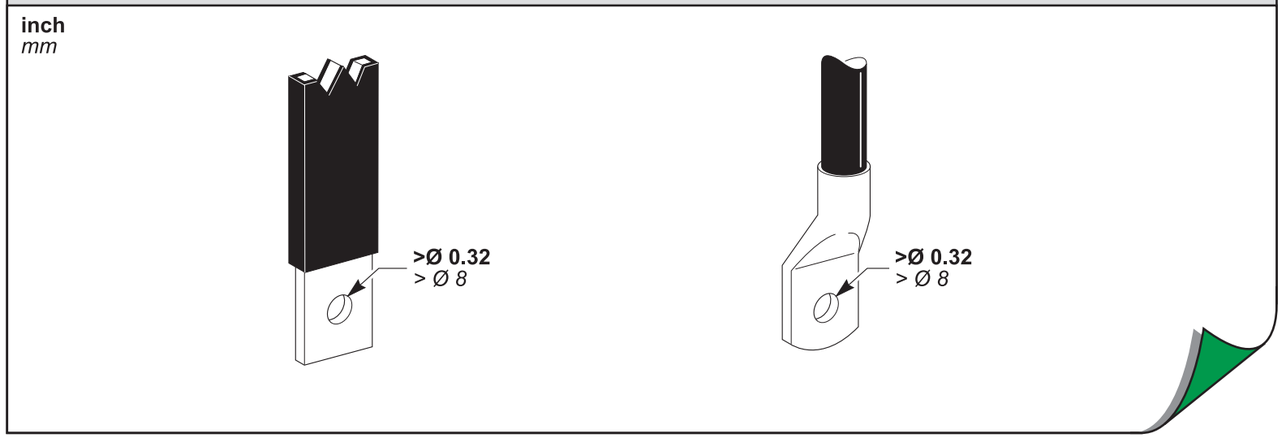

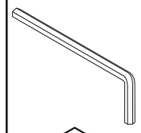

5/32
4

NS100-160		
		NS100/160 10→95 mm²
2P	x2	**29246**
3P	x2	**29242**
4P	x2	**29243**

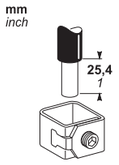

ATTENTION NE PAS UTILISER AU DESSUS DE 160A.
Les cables souples de 1,5 à 4 mm² nécessitent des raccordements avec embouts sertis ou autossertissables.
CAUTION DO NOT USE OVER 160A.
Connection of 14 AWF to 11 AWG flexible cables, requires crimped or autocrimping ferrules.

Section des cables *Cable cross-section*	Couple de serrage *Tightening torque*
1,5 mm² → 95 mm² Cu, Al *14 AWG → 4/0 AWG Cu / Al9 Cu*	**12 Nm** *106 lb.inch*

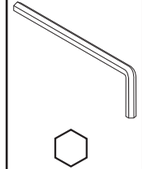

5/16
8

Sélection de la longueur de la vis en fonction de la section du cable
Screw length selection according to the cable cross-section

NS100-250			
		NS100/250 25→95 mm²	NS100/250 120→185 mm²
2P	x2	**29255**	**29247**
3P	x2	**29227**	**29259**
4P	x2	**29228**	**29260**

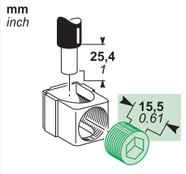

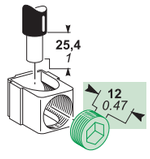
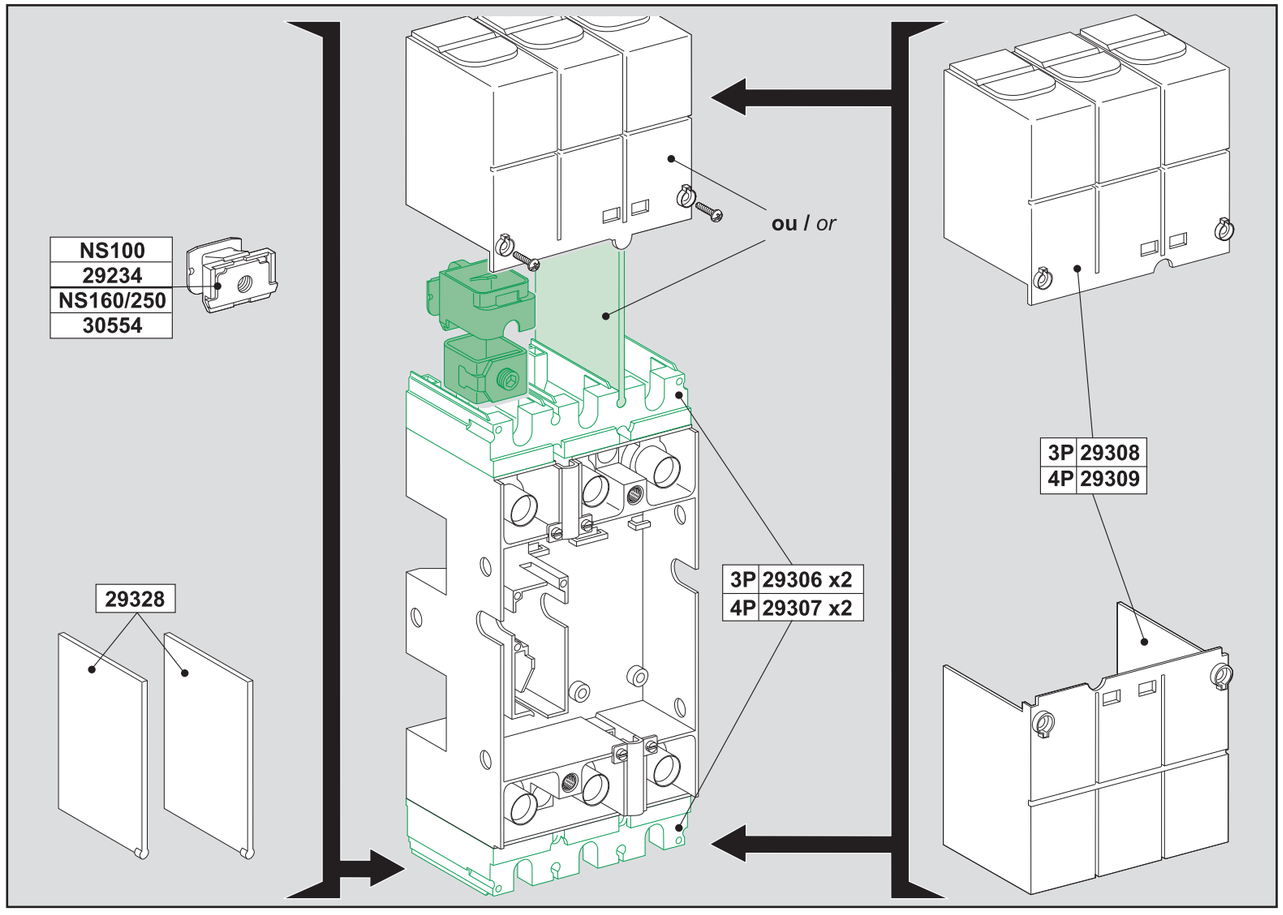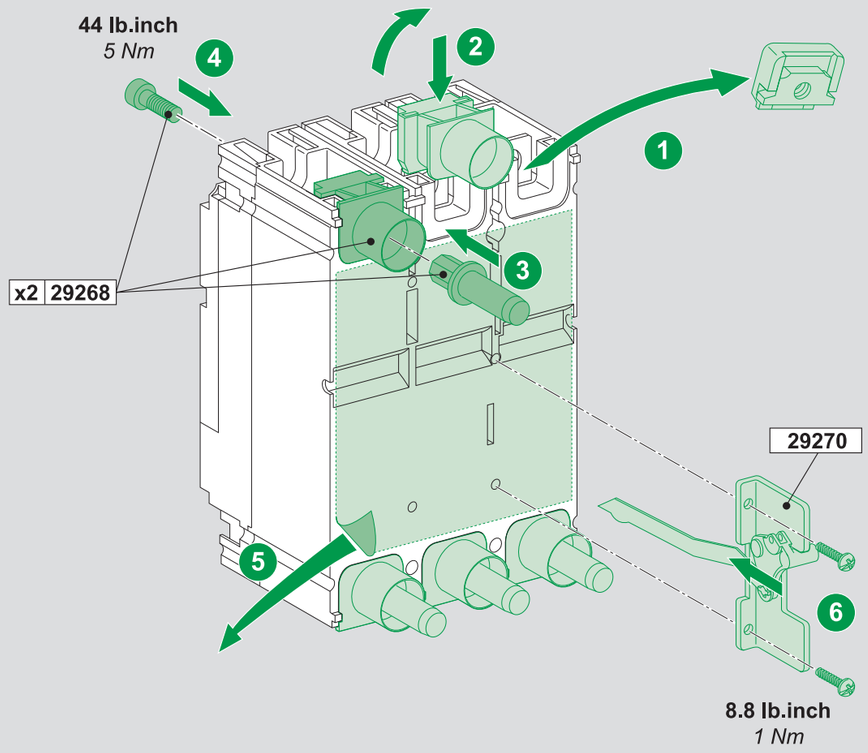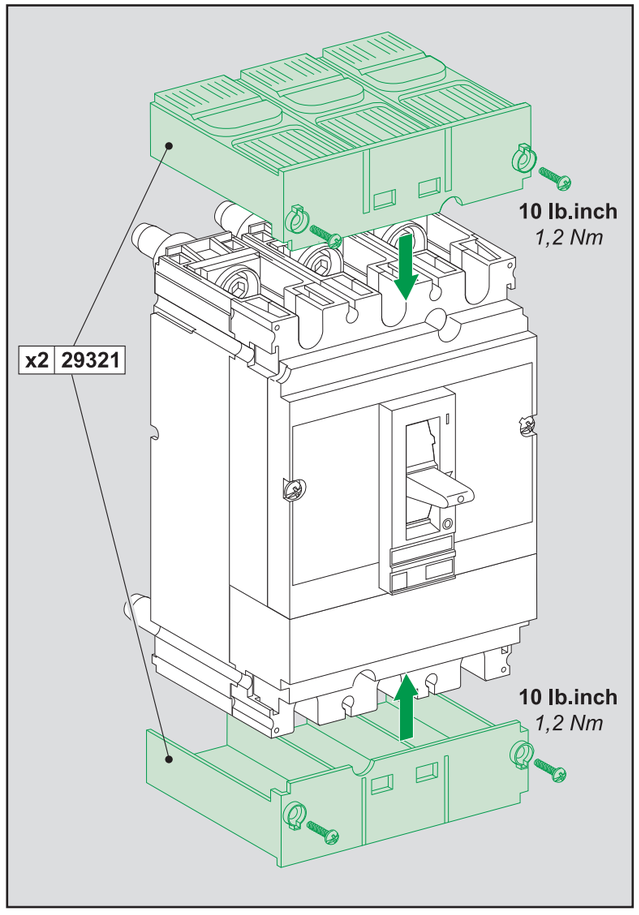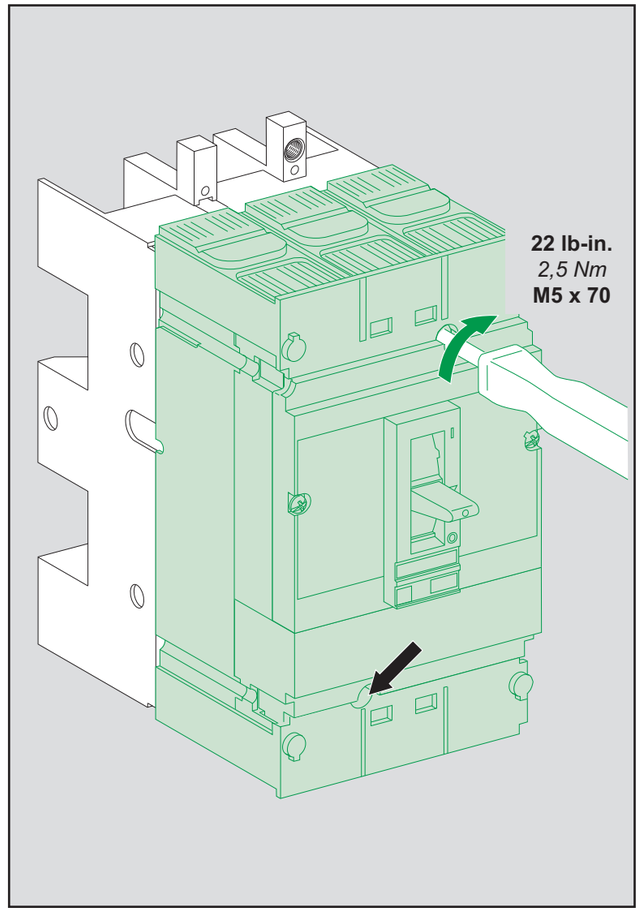
Section des cables *Cable cross-section*	Couple de serrage *Tightening torque*	Section des cables *Cable cross-section*	Couple de serrage *Tightening torque*
25 mm² → 50 mm² Cu, Al *4 AWG → 1/0 AWG Cu / Al9 Cu*	**20 Nm** *180 lb.inch*	**120 mm² → 185 mm² Cu, Al** *250 kcmil → 350 kcmil Cu / Al9 Cu*	**26 Nm** *225 lb.inch*
70 mm² → 95 mm² Cu, Al *2/0 AWG → 4/0 AWG Cu / Al9 Cu*	**26 Nm** *225 lb.inch*